BP 249
44158 ANCENIS CEDEX - FRANCE
TEL : 33 (0)2 40 09 10 11

FORHANDLER

547958 DK (02/07/2007)

MT 1440 PRIVILEGE
MT 1440 EP PRIVILEGE
MT 1840 PRIVILEGE
MT 1840 EP PRIVILEGE

BETJENINGSVEJLEDNING

DENNE BRUGSANVISNING SKAL ALTID FOREFINDES I GAFFELTRUCKEN. DEN SKAL LÆSES OG FORSTÅS AF FØREREN.

1 - ANVISNINGER FOR BRUG OG SIKKERHEDSANVISNINGER

2 - BESKRIVELSE

3 - VEDLIGEHOLDELSE

4 - TILBEHØR, DER SOM EKSTRAUDSTYR KAN MONTERES PÅ PRODUKTSERIEN

02/07/2007	1. UDGIVELSESDATO

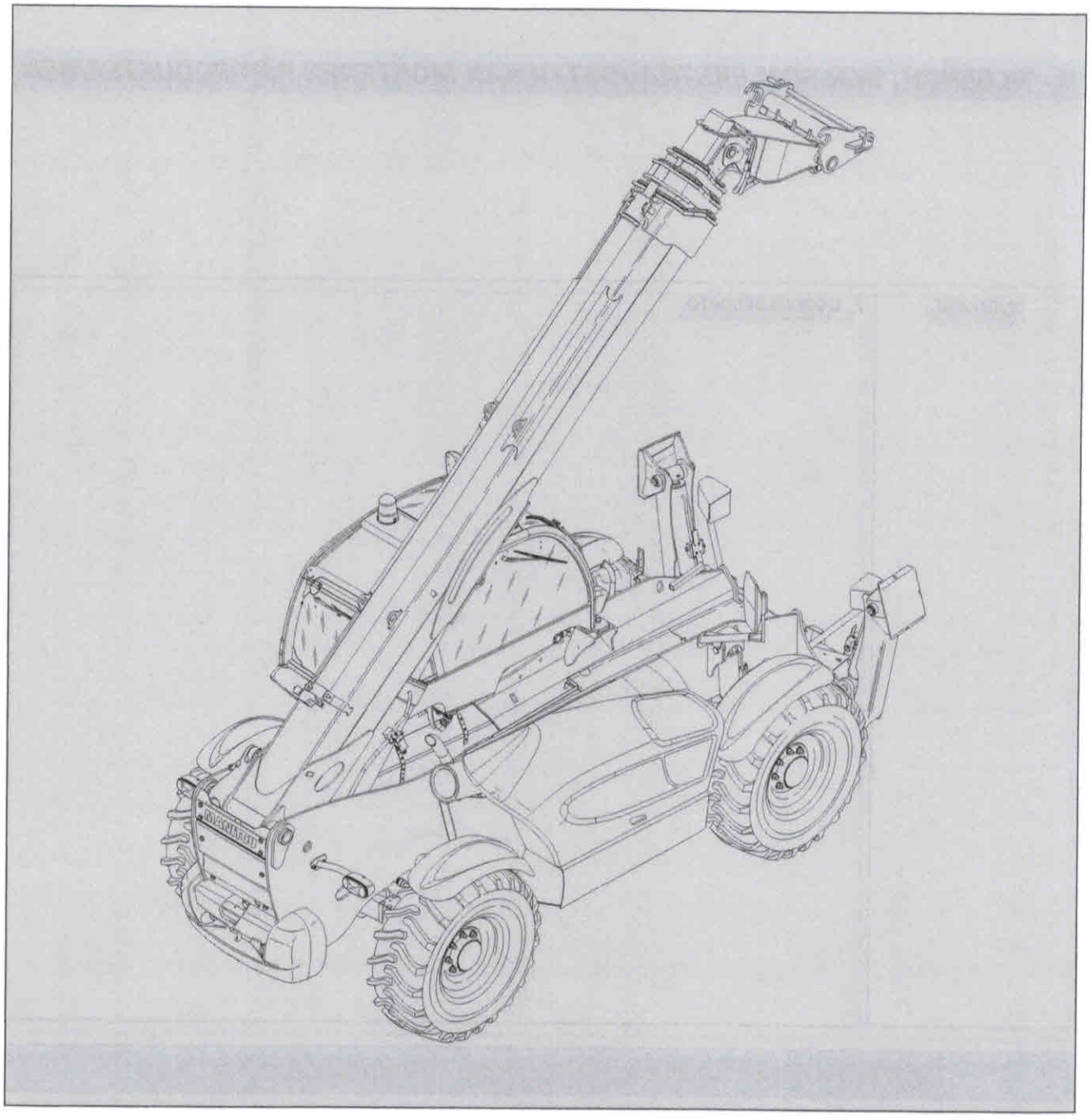
MANITOU

1 - ANVISNINGER FOR BRUG OG SIKKERHEDS-ANVISNINGER

INDHOLDSFORTEGNELSE

ANVISNINGER TIL DRIFTSLEDEREN

FØREREN

- Kun kvalificeret og autoriseret personale må benytte gaffeltrucken. Denne tilladelse skal gives skriftligt af den ansvarlige og kompetente person i den virksomhed, hvor gaffeltrucken bruges, og føreren skal altid have tilladelsen på sig.

Erfaringen har vist, at visse kontraindikationer for brug af gaffeltrucken kan blive aktuelle. Disse forudsigelige unormale anvendelser, hvoraf de væsentligste er anført herunder, er udtrykkeligt forbudte.

- En forudsigelig unormal reaktion, der er resultatet af en almindelig forsømmelighed, men som ikke skyldes brugerens intentioner om at misbruge materiellet.

- En persons automatiske reaktion i tilfælde af en fejl, et uheld, en driftsfejl mv. under brug af gaffeltrucken

- Den handlemåde, som brugeren vælger for at «springe over hvor gærdet er lavest» under udførelsen af en opgave.

- I forbindelse med nogle maskiner: Visse personers forudsigelige handlemåde, f.eks. lærlinge, teenagere, handicappede eller elever, der gerne vil prøve at køre en gaffeltruck, førere, som fristes til at udføre en bestemt handling på grund af et væddemål, en konkurrence eller af hensyn til deres egen personlige erfaring.

Den person, som er ansvarlig for materiellet, skal tage højde for disse kriterier, når det skal vurderes, om en bestemt person er egnet til at køre gaffeltrucken.

GAFFELTRUCKEN

A - GAFFELTRUCKENS EGNETHED TIL ARBEJDET

- MANITOU har sikret sig, at gaffeltrucken er velegnet til anvendelse under de normale anvendelsesforhold, der er anført i denne brugsanvisning, med en koefficient for **STATISK** prøve **PÅ 1,33** og en koefficient for **DYNAMISK** prøve **PÅ 1** i henhold til bestemmelserne i den harmoniserede standard **EN 1459** for en gaffeltruck med variabel spændvidde.
- Før gaffeltrucken tages i brug, skal den ansvarlige for virksomheden kontrollere, at gaffeltrucken er velegnet til det arbejde, som skal udføres, samt gennemføre visse prøver (i henhold til gældende lovgivning).

B - GAFFELTRUCKENS EGNETHED TIL DE SÆDVANLIGE MILJØMÆSSIGE FORHOLD

- Ud over det standardudstyr, som er monteret på gaffeltrucken, tilbydes en række ekstraudstyr, f.eks. kørelys, stoplys, roterende blinklys, baklys, lydalarm for bak, arbejdslys foran, arbejdslys bag, arbejdslys øverst i udliggeren mv.
- Føreren skal tage højde for anvendelsesforholdene, når tegngivning og lygteføring på gaffeltrucken skal vælges. Kontakt forhandleren.
- Tag højde for de klimatiske og luftmæssige forhold på anvendelsesstedet.
  . Beskyttelse mod frost (se: 3 - VEDLIGEHOLDELSE: SMØREMIDLER OG BRÆNDSTOF).
  . Tilpasning af smøremidler (få yderligere oplysninger hos forhandleren).
  . Filtrering af den termiske motor (se: 3 - VEDLIGEHOLDELSE: FILTERINDSATSE OG DRIVREMME).

Der er fyldt smøremiddel på fra fabrikken til brug under gennemsnitlige vejrforhold, det vil sige fra - 15°C til + 35°C. Hvis gaffeltrucken skal anvendes under mere krævende vejrforhold, skal smøremidlerne udtømmes, før gaffeltrucken tages i brug. Fyld derefter op med et smøremiddel, der er beregnet til den gældende omgivelsestemperatur. Det samme gælder for kølevæsken.

- Hvis gaffeltrucken bruges i et område, hvor der ikke er nogen brandslukningsmidler, skal der installeres en individuel brandslukker. Der findes forskellige løsninger, kontakt forhandleren.

Denne gaffeltruck er beregnet til brug udendørs under normale vejrforhold og indendørs i korrekt udluftede og ventilerede lokaler. Det er forbudt at anvende gaffeltrucken i områder med risiko for brand eller eksplosion (f.eks. på et raffinaderi, et brændstof- eller gaslager, et opbevaringssted for let antændelige produkter...). Til brug på sådanne områder findes der specialudstyr (kontakt forhandleren for yderligere oplysninger).

- Vores gaffeltrucks er i overensstemmelse med direktivet 89/336/CE vedrørende den elektromagnetiske kompatibilitet (CEM) og med den dertil svarende harmoniserede norm EN 12895. Den rette anvendelse af disse gaffeltrucks garanteres ikke længere, såfremt disse anvendes i de områder, hvor de elektromagnetiske felter er højere end den tærskelværdi, der er bestemt i henhold til denne norm (10 V/m).
- Direktivet 2002/44/CE forpligter driftslederne til ikke at udsætte det ansatte personale for overdrevne mængder af vibrationer. Der findes ikke godkendte forholdsregler, der gør det muligt at sammenligne de forskellige fabrikanters maskiner. Som følge heraf kan de reelle vibrationer, som brugeren udsættes for, kun måles i de reelle anvendelsesforhold af brugeren selv.
- Her følger nogle råd for at mindske vibrationerne:
  - Vælg den gaffeltruck og dennes tilbehør således at disse er bedst tilpasset den ønskede anvendelse deraf.
  - Tilpas justeringen af stolen svarende til førerens vægt (i følge gaffeltruckens model) og vedligehold denne og kabinens ophængning således at denne forbliver i god stand. Pump dækkene i følge de anbefalede målinger.
  - Forsikre sig at førerne tilpasser deres hastighedsmanøvrer svarende til kørebanens stand.
  - Så vidt dette er muligt skal kørebanen tilpasses for at sikre banens jævnhed og skadelige hindringer og slaghuller fjernes.

C - ÆNDRING AF GAFFELTRUCKEN

- Af hensyn til din og tredjemands sikkerhed må hverken strukturen eller indstillingerne af de forskellige komponenter på gaffeltrucken ændres af dig selv. Det gælder f.eks. det hydrauliske tryk, indstilling af begrænsningsanordningerne, den termiske motors omdrejningstal, montering af ekstraudstyr, tilføjelse af kontravægt, uautoriseret eller ikke godkendt tilbehør, advarselssystemer mv. I tilfælde af ændringer kan fabrikanten ikke holdes til ansvar.

ANVISNINGER

- Brugsanvisningen skal altid være i læselig stand og ligge i gaffeltrucken på det anførte sted. Brugsanvisningen skal være skrevet på førerens sprog.
- Udskift altid brugsanvisningen samt alle skilte og klistermærker, når de ikke længere er læselige, eller hvis de er blevet beskadiget.

VEDLIGEHOLDELSE

- Vedligeholdelse og reparationer, som ikke er anført i del: 3 - VEDLIGEHOLDELSE skal udføres af kvalificeret personale (kontakt forhandleren) under sikre forhold af hensyn til brugerens eller tredjemands sikkerhed.

En periodisk kontrol af gaffeltrucken er obligatorisk for at sikre, at den altid opfylder gældende regler. Eftersynenes hyppighed er fastlagt i den gældende lovgivning i det land, hvor gaffeltrucken anvendes.

ANVISNINGER TIL FØREREN

INDLEDNING

NÅR DE SER DETTE SYMBOL, BETYDER DET:

OBS ! VÆR FORSIGTIG ! DERES SIKKERHED, TREDJEMANDS SIKKERHED ELLER GAFFELTRUCKENS SIKKERHED ER I FARE.

Risiko for ulykker under arbejde, vedligeholdelse eller reparation af gaffeltrucken, kan reduceres, hvis De overholder sikkerhedsanvisningerne og de forebyggende foranstaltninger, der er anført i denne brugsanvisning.

- Kun de arbejdsgange og manøvrer, der er beskrevet i denne brugsanvisning, må udføres. Fabrikanten kan ikke forudse alle situationer med mulige farer. Derfor er de sikkerhedsanvisninger, der er anført i brugsanvisningen og på gaffeltrucken, ikke udtømmende.
- De skal altid som fører selv vurdere de mulige farer for Dem, tredjemand og gaffeltrucken, når De anvender maskinen.

Manglende overholdelse af sikkerheds- og brugsanvisningerne samt anvisningerne for reparation og vedligeholdelse af gaffeltrucken kan medføre alvorlige uheld og i værste fald dødsulykker.

GENERELLE ANVISNINGER

A - ANVISNINGER FOR BRUG
- Læs brugsanvisningen nøje.
- Brugsanvisningen skal altid være i korrekt stand og forefindes på den påtænkte plads i gaffeltrucken.
- Informer altid om alle skilte og klistermærker, der ikke længere er læselige, eller som er beskadiget.

B - TILLADELSE TIL KØRSEL I FRANKRIG
(eller se gældende lovgivning i Danmark).
- Kun kvalificeret og autoriseret personale må benytte gaffeltrucken. Denne tilladelse skal gives skriftligt af den ansvarlige og kompetente person i den virksomhed, hvor gaffeltrucken bruges, og føreren skal altid have tilladelsen på sig.
- Føreren er ikke berettiget til at tillade, at en anden person benytter gaffeltrucken.

C - VEDLIGEHOLDELSE
- Hvis føreren konstaterer, at gaffeltrucken ikke er i driftssikker stand eller ikke opfylder sikkerhedskravene, skal den ansvarlige person straks informeres.
- Føreren må ikke selv udføre reparationer og indstillinger, med mindre denne er specielt uddannet til det. Føreren skal holde liften i perfekt ren stand, hvis vedkommende er ansvarlig herfor.
- Føreren skal udføre den daglige vedligeholdelse (se: 3 - VEDLIGEHOLDELSE: A - HVER DAG ELLER FOR HVER 10 DRIFTSTIMER).
- Føreren skal kontrollere, at dækkene er velegnede til overfladens beskaffenhed (se oplysninger om dækkenes kontaktflade på jorden i del: 2 - BESKRIVELSE: FOR- OG BAGDÆK). Der findes forskellige løsninger, kontakt forhandleren for at få yderligere oplysninger.
  . Dæk til brug i SAND.
  . Dæk til brug i LANDBRUG.
  . Snekæder.

Benyt ikke gaffeltrucken, hvis dækkene ikke har det korrekte tryk, er beskadiget eller meget slidte, fordi det kan medføre fare for Deres eller tredjemands sikkerhed eller medføre beskadigelse af gaffeltrucken. Dæk, der er fyldt med skum, må ikke anvendes, og brugen heraf er ikke dækket af fabrikantens garanti, medmindre der forudgående er opnået tilladelse.

D - ÆNDRING AF GAFFELTRUCKEN
- Af hensyn til din og tredjemands sikkerhed må hverken strukturen eller indstillingerne af de forskellige komponenter på gaffeltrucken ændres af dig selv. (Det gælder f.eks. det hydrauliske tryk, indstilling af begrænsningsanordningerne, den termiske motors omdrejningstal, montering af ekstraudstyr, tilføjelse af kontravægt, uautoriseret eller ikke godkendt tilbehør, advarselssystemer mv.). I tilfælde af ændringer kan fabrikanten ikke holdes til ansvar.

E - LØFT AF PERSONER

- Brug af arbejdsudstyr eller tilbehør, der er beregnet til løft af en last, til at løfte personer er:
  - enten forbudt
  - eller tilladt under helt bestemte forhold (se gældende lovgivning for gaffeltrucken i Danmark).
- Piktogrammet, der siddet ved førerpladsen, minder om følgende:
  - Venstre kolonne
    - Løft af personer er forbudt, uanset hvilket tilbehør, der anvendes, hvis gaffeltrucken ikke er formonteret med en kurv eller en såkaldt LIFT.
  - Højre kolonne
    - Med en gaffeltruck, der er formonteret med en LIFT, er løft af personer kun tilladt med de lifte, der er fremstillet af MANITOU til denne brug.
- MANITOU tilbyder udstyr, der er specielt beregnet til løft af personer (for EKSTRAUDSTYR til gaffeltruck, der er formonteret med en LIFT kontakt forhandleren for at få yderligere oplysninger).

ANVISNINGER FOR KØRSEL MED OG UDEN LAST

A - FØR START AF GAFFELTRUCKEN

- Udfør det daglige vedligeholdelsesarbejde (se: 3 - VEDLIGEHOLDELSE: A - HVER DAG ELLER FOR HVER 10 DRIFTSTIMER).
- Kontroller, at lygterne, blinklysene og vinduesviskerne virker, og at de er rene.
- Kontroller, at sidespejlene er rene og korrekt indstillet.
- Kontroller, at lydalarmen virker.

B - INDRETNING AF FØRERPLADSEN

- Uanset hvor stor erfaring føreren har, skal denne lære de forskellige kontrol- og betjeningsanordningers placering og funktioner at kende, før gaffeltrucken tages i brug.
- Brug altid tøj, der er velegnet til kørsel af gaffeltrucken, og brug aldrig løstsiddende tøj.
- Brug beskyttelsesudstyr, der passer til det arbejde, som skal udføres.
- Længere tids udsættelse for et højt støjniveau kan medføre høreskader. Det anbefales at bruge høreværn for at beskytte sig mod unødig støj.
- Vend altid ansigtet mod gaffeltrucken, når du stiger op i eller går ned fra førerpladsen, og brug håndtagene, der er beregnet hertil. Spring ikke ned fra gaffeltrucken.
- Vær altid opmærksom under brug af gaffeltrucken. Lyt ikke til musik eller radio med høretelefoner.
- Ved betjening af gaffeltrucken må hænder og sko ikke være fugtige eller tilsmudset af fedtstoffer.
- Indstil førersædet til din højde, og find en behagelig kørestilling på førersædet, for at opnå den bedste kørekomfort.

Du må under ingen omstændigheder indstille førersædet, mens gaffeltrucken er i bevægelse.

- Føreren skal altid sidde på sin normale plads i førerhuset. Det er forbudt at holde ben, fødder og generelt nogen del af kroppen uden for gaffeltruckens førerplads.
- Det er påbudt at bruge sikkerhedsselen. Den skal tilpasses førerens størrelse.
- Betjeningsanordningerne må under ingen omstændigheder bruges til formål, som de ikke er beregnet til, f.eks. til hjælp, når du stiger op i eller går ned fra gaffeltrucken, som stumtjener mv.
- Hvis betjeningsanordningerne er udstyret med en anordning til tvungen drift (spærring af betjeningsgrebet), er det forbudt at forlade førerpladsen uden at indstille betjeningsanordningerne i neutral position.
- Det er forbudt at transportere passagerer på gaffeltrucken eller på førerpladsen.

C - MILJØ

- Overhold gældende sikkerhedsregler på anvendelsesstedet.
- Hvis gaffeltrucken skal anvendes i et mørkt område eller under arbejde om natten, skal du sikre dig, at den er udstyret med arbejdslys.
- Under arbejde med godshåndtering skal du sikre dig, at ingen genstande eller personer kan genere gaffeltruckens og lastens bevægelse.
- Sørg for, at ingen personer nærmer sig gaffeltruckens arbejdsområde eller går under en last.
- Ved brug på en tværgående skråning skal anvisningerne i følgende afsnit overholdes, før De løfter udliggeren: ANVISNINGER FOR HÅNDTERING AF EN LAST: D - GAFFELTRUCKENS TVÆRGÅENDE VANDRETTE POSITION.
- Kørsel på en langsgående skråning:
  - Kør og brems forsigtigt.
  - Kørsel uden last: Gaflerne eller tilbehøret skal vende nedad.

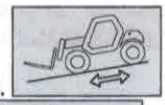

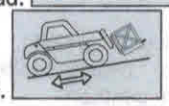

  - Kørsel med last: Gaflerne eller tilbehøret skal vende opad.
- Tag højde for gaffeltruckens mål og last, før De kører ind i en smal eller lav passage.
- Følgende punkter skal altid kontrolleres, før gaffeltrucken køres op på en læssebro:
  - Læssebroen skal være korrekt installeret og fastspændt.
  - Den enhed, som læssebroen har forbindelse til, f.eks. togvogn, lastbil mv., må ikke kunne flytte sig.
  - Læssebroen skal være beregnet til gaffeltruckens samlede vægt, eventuelt med last.
  - Læssebroen skal være beregnet til gaffeltruckens bredde.
- Kør aldrig op på en gangbro, et underlag eller i en vareelevator uden først at sikre, at den pågældende enhed er beregnet til gaffeltruckens dimensioner, med en eventuel last. Kontroller altid først, at den pågældende enhed er i god stand.
- Pas på læssekajer, grøfter, stilladser samt områder med løs jord eller huller.
- Kontroller, at jorden er stabil og fast under hjulene og/eller støttebenene, før du løfter lasten eller bruger teleskoparmen. Tilføj eventuelt en passende opklodsning under støttebenene.
- Kontroller, at stillads, lasteplatform, stablen eller jorden kan bære lastens vægt.
- Der må aldrig stables flere laste op på et ujævnt underlag, da de kan vælte.

Hvis lasten eller redskabet skal forblive oven over en struktur i lang tid, er der risiko for at ramme strukturen på grund af udliggerens nedbøjning, når olien i cylindrene afkøles.Følg denne fremgangsmåde for at undgå denne risiko:

- Kontroller regelmæssigt afstanden mellem lasten eller redskabet og strukturen, og tilpas afstanden efter behov.

- Brug så vidt muligt gaffeltrucken, når olietemperaturen er tættest muligt på omgivelsestemperaturen.

- Hvis der skal arbejdes i nærheden af luftledninger, skal man sørge for, at sikkerhedsafstanden mellem gaffeltruckens arbejdsområde og den elektriske ledning er tilstrækkelig stor.

Bed om yderligere oplysninger hos det lokale elværk. De risikerer at få elektrisk stød eller blive alvorligt såret, hvis De arbejder eller parkerer gaffeltrucken for tæt på elektriske ledninger.

I tilfælde af kraftig blæst må der ikke håndteres materialer, hvis der er fare for gaffeltruckens eller lastens stabilitet, specielt hvis lasten har et stort vindfang.

D - UDSYN

- Sikkerheden af de mennesker, som befinder sig indenfor gaffeltruckens arbejdsområde samt gaffeltruckens og førerens arbejdsområde, er under alle omstændigheder og konstant forbundet med førerens udsyn af gaffeltruckens umiddelbare arbejdsområde.
- Denne gaffeltruck er lavet med henblik på førerens gode udsyn (direkte eller indirekte vha. bakspejle) af gaffeltruckens umiddelbare arbejdsområde under kørselsmanøvrer, i tilfælde af, at gaffeltrucken er uden last eller udliggeren i transportposition.
- Såfremt lastvægten hindrer udsynet fremad skal der foretages særlige forholdsregler:
  - bagudkørsel,
  - indretning af arbejdsområde,
  - hjælp af en person, der står uden for gaffeltruckens arbejdsområde og som dirigerer manøvren. Sørg altid for at have et godt udsyn til denne person,
  - undgå under alle omstændigheder at bakke over længere strækninger.
- Med noget specielt tilbehør kan kørsel med gaffeltrucken kræve, at udliggeren hæves. I sådanne tilfælde er udsynet i højre side utilstrækkeligt og særlige forholdsregler bør foretages:
  - indretning af arbejdsområde,
  - hjælp af en person, der står uden for gaffeltruckens arbejdsområde og som dirigerer manøvren.
- I de tilfælde hvor udsynet over kørebanen ikke er tilstrækkeligt godt, skal du have hjælp af en person, der står uden for gaffeltruckens arbejdsområdeog som dirigerer manøvren. Sørg altid for at have et godt udsyn til denne person.
- Vedligehold driftstilstand, justering og renhed af alle de elementer, der er med til at forbedre udsynet: forrude og vinduesruder, vinduesviskere- og vaskere, arbejds- og kørelys, bakspejle.

E - START AF GAFFELTRUCKEN

SIKKERHEDSANVISNINGER

Før gaffeltrucken startes eller betjenes, skal føreren sidde på førerpladsen med sikkerhedsselen spændt og tilpasset.

- Træk og skub ikke gaffeltrucken for at starte den. Det kan medføre alvorlig beskadigelse af transmissionen. Hvis det skulle blive nødvendigt at bugsere gaffeltrucken, skal transmissionen indstilles i frigear (se: 3 - VEDLIGEHOLDELSE: G - LEJLIGHEDSVIS VEDLIGEHOLDELSE).
- Hvis der anvendes et ekstra batteri til start af gaffeltrucken, skal dette have samme tekniske specifikationer som batteriet, og batteriets poling skal overholdes ved tilslutningen. Tilslut først pluspolerne og derefter minuspolerne.

Manglende overholdelse af polingen mellem batterierne kan medføre alvorlige skader på det elektriske system. Elektrolytten, der er indeholdt i batterierne, kan frembringe en eksplosionsfarlig gas. Undgå åben ild og dannelse af gnister i nærheden af batterierne. Frakobl aldrig et batteri, der er under opladning.

ANVISNINGER

- Kontroller, at skærmen eller skærmene er lukkede og låste.
- Sørg for at gearstangen for vendegearet er sat i neutral position.
- Sikr dig, at føreren er tilstede ved følgende tre punkter:
  1 - Førerhusets dør er lukket.
  2 - Nøglekontakten sat i "I" position (elektrisk kontakt).
  3 - Et tryk på speederpedalen.
- Kontroller brændstofniveauet på indikatoren.
- Drej tændingsnøglen til position II for at aktivere forvarmningen og drej derefter tændingsnøglen i bund. Den termiske motor skal nu starte. Slip tændingsnøglen, og lad den termiske motor køre i tomgang.
- Aktivér ikke startmotoren i mere end 15 sek., og forvarm motoren mellem hvert forgæves forsøg på at starte gaffeltrucken.
- Kontroller, at alle kontrollamper på instrumentbordet er slukkede.
- Hold øje med alle kontrolinstrumenterne, når den termiske motor er varm, og med regelmæssige mellemrum under brugen. Derved vil De hurtigst muligt opdage eventuelle fejl, så de kan udbedres med det samme.
- Hvis et instrument ikke viser rigtigt, skal De standse den termiske motor og med det samme foretage de nødvendige handlinger.

F - BETJENING AF GAFFELTRUCKEN

SIKKERHEDSANVISNINGER

Vi minder føreren om de risici, der er forbundet med betjening af gaffeltrucken, blandt andet følgende:
- Risiko for at miste herredømmet over maskinen.
- Risiko for, at gaffeltruckens stabilitet i sideværts retning og frontalt mistes.
Føreren skal hele tiden have herredømmet over gaffeltrucken.
Prøv aldrig at springe ud af førerhuset, hvis der sker en ulykke, og gaffeltrucken er ved at vælte. DET SIKRESTE ER AT FORBLIVE I FØRERHUSET MED SIKKERHEDSSELEN FASTSPÆNDT.

- Følg reglerne for kørsel i virksomheden eller gældende færdselsregler.
- Prøv aldrig at udføre handlinger med gaffeltrucken, som overstiger maskinens eller tilbehørets kapacitet.
- Under kørsel med gaffeltrucken skal gafler og tilbehør altid være i transportposition, dvs. i en højde af 300 mm fra jorden. Udliggeren skal være ført ind, og stolen skal hælde bagover.
- Transporter kun velafbalancerede laster, der er sikkert fastspændte, for at undgå risiko for, at lasten falder ned.
- Kontroller, at paller, kasser mv., er i god stand og velegnet til den last, der skal løftes.
- Lær at betjene gaffeltrucken på det underlag, som den skal bruges på.
- Kontroller, at kørebremserne virker rigtigt.
- Når gaffeltrucken kører med en last, må hastigheden ikke overstige 12 km/t.
- Kør forsigtigt og med en passende hastighed afhængigt af forholdene (underlagets stand og gaffeltruckens last).
- Brug ikke udliggerens hydrauliske betjeningsanordninger, når gaffeltrucken er i bevægelse.
- Manøvrer kun gaffeltrucken med udliggeren i løftet position i undtagelsestilfælde og med største forsigtighed. Der må kun køres meget langsomt, og al opbremsning skal ske forsigtigt. Kontroller, at udsynet er korrekt.
- Tag svingene med lav hastighed.
- Sørg for altid at have herredømmet over køretøjet.
- Hvis underlaget er fugtigt, glat eller ujævnt, skal De køre ekstra langsomt.
- Brems gradvist og uden pludselige bevægelser.
- Betjen kun gaffeltruckens vendegear, når maskinen holder stille. Undgå pludselige bevægelser.
- Hold ikke foden konstant på kørebremsen, når du kører.
- Husk, at det hydrostatiske styretøj er meget følsomt over for rattets bevægelser. Derfor skal det drejes langsomt og uden pludselige bevægelser.
- Lad aldrig den termiske motor køre, hvis føreren ikke befinder sig på førerpladsen.
- Forlad aldrig gaffeltruckens førerplads, når en last er løftet.
- Se i køreretningen, og sørg altid for at have et godt udsyn over strækningen.

- Brug sidespejlene hyppigt.
- Kør uden om forhindringer.
- Kør aldrig på kanten af en grøft eller en stejl hældning.
- Samtidig anvendelse af to gaffeltrucks til at håndtere tunge eller store laster er farligt og kræver særlige forholdsregler. Dette må kun gøres i særlige tilfælde og efter en analyse af eventuelle risici.
- Nøgletændingen fungerer som en nødstopkontakt i tilfælde af driftsfejl på de gaffeltrucks, som ikke er udstyret med en rigtig nødstopknap.

ANVISNINGER
- Under kørsel med gaffeltrucken skal gafler og tilbehør altid være i transportposition, dvs. i en højde af 300 mm fra jorden. Udliggeren skal være ført ind, og stolen skal hælde bagover.
- På gaffeltrucks med gearkasse indkobles det anbefalede gear (se: 2 - BESKRIVELSE: KONTROL- OG BETJENINGSANORDNINGER).
- Vælg den styrefunktion, der er mest velegnet til brugen og/eller driftsforholdene (se: 2 - BESKRIVELSE: KONTROL- OG BETJENINGSANORDNINGER) (afhængigt af gaffeltruckens model).
- Indstil gearstangen for vendegear i den ønskede retning, og accelerer forsigtigt, så gaffeltrucken kan køre.

G - STOP AF GAFFELTRUCKEN

SIKKERHEDSANVISNINGER
- Lad aldrig tændingsnøglen sidde i gaffeltrucken, når føreren ikke er til stede.
- Når gaffeltrucken er standset, og føreren skal forlade førerpladsen (blot et øjeblik), skal gaflerne eller tilbehøret sænkes ned på jorden. Indstil gearstangen for vendegearet i neutral position.
- Kontroller, at gaffeltrucken ikke står et sted, hvor den kan genere færdslen. Den skal altid parkeres mindst én meter fra jernbaneskinner.
- I tilfælde af længere tids parkering på et sted skal gaffeltrucken beskyttes mod dårlige vejrforhold, specielt i tilfælde af frost (kontroller beskyttelsen af frostvæsken). Luk og lås alle adgange til gaffeltrucken (døre, ruder, motorhjelm osv.).

ANVISNINGER
- Parker gaffeltrucken på et plant underlag eller på en skråning, der hælder mindre end 15 %.
- Indstil gearstangen for vendegear i frigear.
- På gaffeltrucks med gearkasse, sæt gearstangen i neutral position.
- Træk udliggeren helt ind.
- Før gaflerne eller tilbehøret helt fladt ned på jorden.
- Hvis der anvendes tilbehør med gribeskovl eller løftestang eller en blandekurv med hydraulisk åbning, skal tilbehøret lukkes helt.
- Før gaffeltrucken slukkes efter intensivt arbejde, skal den termiske motor køre i tomgang et øjeblik, så kølevæsken og olien kan få den termiske motors og transmissionens temperatur til at falde. Husk denne forholdsregel, hvis den termiske motor ofte standses eller går i stå, mens den er varm. Ellers vil temperaturen på visse dele blive meget høj, fordi kølesystemet ikke er i drift, og det vil kunne medføre alvorlige skader på de pågældende dele.
- Sluk den termiske motor ved hjælp af tændingsnøglen.
- Tag tændingsnøglen ud.
- Lås alle indgange til gaffeltrucken (døre, ruder, motorhjelm osv.).

H - KØRSEL MED GAFFELTRUCKEN PÅ OFFENTLIG VEJ

SIKKERHEDSANVISNINGER
- Hvis føreren kører på offentlig vej, skal de gældende færdselsregler overholdes.
- Gaffeltrucken skal være i overensstemmelse med gældende bestemmelser i færdselsloven. Der findes forskellige løsninger, kontakt forhandleren for at få yderligere oplysninger.

ANVISNINGER
- Kontroller, at rotorblinket sidder på plads. Tænd det, og kontroller, at det virker.
- Kontroller, at lygterne, blinklysene og vinduesviskerne virker, og at de er rene.
- Sluk arbejdslyset, hvis gaffeltrucken er udstyret med denne type lygter.
- Vælg styrefunktionen "LANDEVEJSKØRSEL" (afhængigt af gaffeltruckens model) (se: 2 - BESKRIVELSE: KONTROL- OG BETJENINGSANORDNINGER).
- Før udliggeren helt ind, og før tilbehøret ned i en højde af ca. 300 mm over jorden.
- Indstil hældningsregulatoren i midterposition, det vil sige med akslernes tværakse parallelt med chassiset (afhængigt af gaffeltruckens model).
- Løft støttebenene mest muligt, og drej fødderne indad (afhængigt af gaffeltruckens model).
- På gaffeltrucks med gearkasse:
  På offentlig vej skal maskinen startes i 3. gear, og skift derefter til 4. gear (afhængigt af gaffeltruckens model), hvis forholdene og vejens tilstand tillader det. I bjergområder skal maskinen startes i 2. gear, og skift derefter til 3. gear, hvis forholdene og vejens tilstand tillader det.

Kør aldrig i tomgang (gearstangen for vendegear sat i frigear eller køregearstang i frigear, eller fastholdelse af kontakten til afbrydelse af transmissionen), idet gaffeltruckens motorbremse skal være aktiv. Manglende overholdelse af denne forholdsregel på en hældning medfører overhastighed med risiko for at miste herredømmet over gaffeltrucken (styretøj og bremser), og det kan medføre store mekaniske skader.

KØRSEL MED GAFFELTRUCKEN MED ET TILBEHØR FORAN

- Du skal overholde gældende lovgivning i brugslandet vedrørende mulighed for at køre på offentlig vej med et tilbehør foran på gaffeltrucken.
- Hvis færdselsloven i Danmark tillader kørsel med et tilbehør foran, skal du som minimum:
  - Beskytte og signalere alle skarpe og/eller farlige kanter for tilbehøret (se: 4 - TILBEHØR, DER SOM EKSTRAUDSTYR KAN MONTERES PÅ PRODUKTSERIEN: BESKYTTELSE AF TILBEHØR).
  - Tilbehøret må ikke være forsynet med en last.
  - Kontroller, at tilbehøret ikke dækker forlygternes lysområde.
  - Kontroller, at gældende lovgivning i Danmark ikke foreskriver andre påbud.

KØRSEL MED GAFFELTRUCKEN OG EN ANHÆNGER

- Overhold den gældende lovgivning i brugslandet før kørsel med anhænger, f.eks. vedrørende højeste tilladte kørehastighed, opbremsning, maksimal anhængervægt mv.
- Husk at tilslutte anhængerens elektriske udstyr til gaffeltrucken.
- Anhængerens bremse skal være i overensstemmelse med gældende lovgivning.
- Ved tilkobling af en anhænger med servobremser skal den trækkende gaffeltruck være udstyret med en anordning til bremsning af anhængeren. Husk i så fald at tilslutte anhængerens bremseudstyr til gaffeltruckens udstyr.
- Den maksimale vertikale kraft på trækkrogen må ikke overstige 1500 daN.
- Den tilladte totalvægt må ikke overstige den maksimale vægt, der er tilladt af fabrikanten (se typeskiltet på gaffeltrucken).
- På gaffeltrucks med gearkasse:
  Ved kørsel med en anhænger skal du starte i 2. gear og skifte til 3. gear, hvis forholdene og vejens tilstand tillader det. Skift ikke til 4. gear, da det kan medføre overophedning af den termiske motor og af transmissionen.

KONTAKT EVENTUELT FORHANDLEREN.

ANVISNINGER FOR HÅNDTERING AF EN LAST

A - VALG AF TILBEHØR

- Kun tilbehør, der er godkendt og autoriseret af MANITOU, må benyttes på gaffeltruckene af samme fabrikat.
- Kontroller, at tilbehøret er velegnet til det arbejde, der skal udføres (se: 4 - TILBEHØR, DER SOM EKSTRAUDSTYR KAN MONTERES PÅ PRODUKTSERIEN).
- Hvis gaffeltrucken er udstyret med EKSTRAUDSTYRET simpel stol med sideværts forskydning (TSDL), så må kun det autoriserede tilbehør bruges (se: 4 - TILBEHØR, DER SOM EKSTRAUDSTYR KAN MONTERES PÅ PRODUKTSERIEN).
- Kontroller, at tilbehøret er korrekt installeret og låst på gaffeltruckens stol.
- Kontroller, at gaffeltruckens tilbehør fungerer rigtigt.
- Overhold de grænseværdier, der er anført på løftediagrammet for gaffeltrucken med det anvendte tilbehør.
- Tilbehørets nominelle kapacitet må ikke overstiges.
- Løft aldrig en last, der er forsynet med tov, uden det tilbehør, der er beregnet hertil. Der findes forskellige løsninger, kontakt forhandleren for at få yderligere oplysninger.

B - LASTENS VÆGT OG TYNGDEPUNKT

- Før du løfter en last, skal du kende lastens vægt og tyngdepunkt.
- Løftediagrammet for gaffeltrucken gælder for en last, hvor tyngdepunktets længdeposition er 500 mm fra gaflernes inderste punkt (fig. B1). Kontakt forhandleren, hvis tyngdepunktet er højere.
- Hvis lasten har en uregelmæssig form, skal du finde tyngdepunktet i den tværgående retning, før lasten håndteres (fig. B2), og anbringe den i gaffeltruckens længderetning.

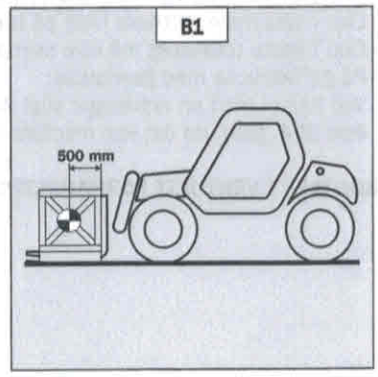

Det er forbudt at håndtere en last, hvis den overstiger den effektive kapacitet, der er anført på gaffeltruckens løftediagram.

Ved de laster, hvor tyngdepunktet kan bevæge sig, f.eks. væsker, skal der tages højde for ændringer i tyngdepunktets placering ved vurderingen af den last, der skal håndteres. Vær ekstra forsigtig og påpasselig, så disse udsving begrænses mest muligt.

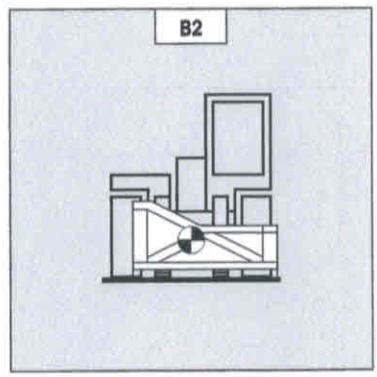

C - ADVARSELSANORDNING FOR MASKINENS STABILITET I LÆNGDEN

- Denne anordning giver anvisninger om gaffeltruckens stabilitet i længderetningen. Bevæg altid udliggeren meget forsigtigt, når lastens vægt er i nærheden af den tilladte maksimallast (se: 2 - BESKRIVELSE: KONTROL- OG BETJENINGSANORDNINGER).
- Hold altid øje med denne anordning under lasthåndtering.
- Når anordningen er aktiveret, må du ikke udføre de bevægelser, der hører til kategorien «FORVÆRRENDE», og det er følgende:
  - A - Udførsel af udliggeren.
  - B - Sænkning af udliggeren.
- Udfør bevægelser, der får gaffeltrucken på ret linje igen, i følgende rækkefølge (fig. C): Løft udliggeren (1), hvis det er nødvendigt, før udliggeren mest muligt ind (2), og sænk udliggeren (3), så lasten kan stilles ned på jorden.

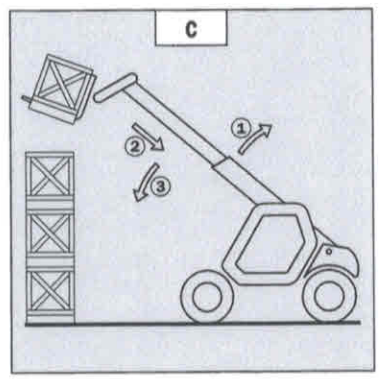

Aflæsning af anordningen kan være forkert, når styretøjet er drejet i bund, eller når bagakslen er vippet til maksimum. Før du løfter en last, skal du kontrollere, at gaffeltrucken ikke befinder sig under disse forhold.

D - GAFFELTRUCKENS TVÆRGÅENDE VANDRETTE POSITION

(afhængigt af gaffeltruckens model)

Den tværgående vandrette position er chassisets tværgående hældning i forhold til et horisontalt plan.
Når udliggeren løftes, reduceres gaffeltruckens stabilitet sideværts. Gaffeltruckens tværgående vandrette position skal sikres ved, at udliggeren er i laveste position. Det gøres på følgende måde:

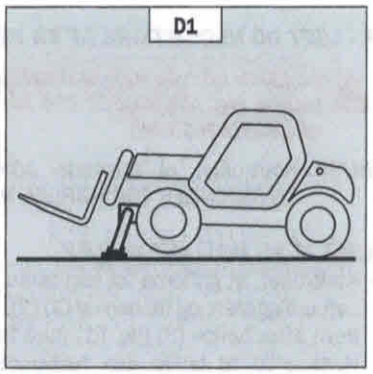

1 - GAFFELTRUCK UDEN HÆLDNINGSKORRIGERING MED BRUG AF DÆK
- Parker gaffeltrucken, så vaterpasset ligger inden for de to streger (se: 2 - BESKRIVELSE: KONTROL- OG BETJENINGSANORDNINGER).

2 - GAFFELTRUCK MED HÆLDNINGSKORRIGERING OG BRUG AF DÆK
- Korriger hældningen ved hjælp af den hydrauliske betjeningsanordning, og kontroller, at niveauet er vandret. Vaterpasset skal ligge inden for de to streger (se: 2 - BESKRIVELSE: KONTROL- OG BETJENINGSANORDNINGER).

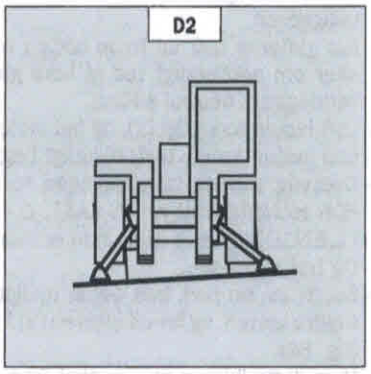

3 - GAFFELTRUCK MED BRUG AF STØTTEBEN
- Før de to støtteben ned på jorden, og løft begge gaffeltruckens forhjul (fig. D1).
- Korriger hældningen ved hjælp af støttebenene (fig. D2), og kontroller, at niveauet er vandret. Vaterpasset skal ligge inden for de to streger (se: 2 - BESKRIVELSE: KONTROL- OG BETJENINGSANORDNINGER). I denne position skal begge forhjul nødvendigvis være løftet fra jorden.

E - LØFT AF EN LAST FRA JORDEN

- Kør gaffeltrucken vinkelret hen mod lasten med udliggeren trukket ind og gaflerne i vandret stilling (fig. E1).
- Juster afstanden mellem gaflerne og deres centrering i forhold til lasten for at sikre, at maskinen er stabil (fig. E2). Der findes forskellige løsninger som option. Kontakt forhandleren for at få yderligere oplysninger.
- Løft aldrig en last med kun den ene gaffel.

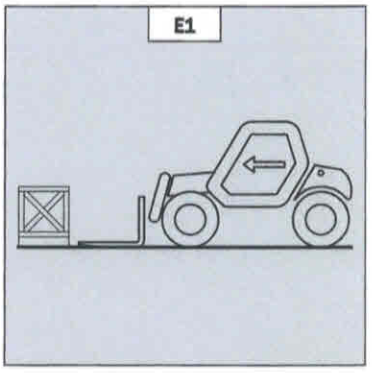

Pas på, at en arm eller et ben ikke bliver klemt eller mast, når gaflerne justeres manuelt.

- Kør gaffeltrucken langsomt frem (1), og stands gaflerne foran lasten (fig. E3). Løft udliggeren (2) lidt, hvis det er nødvendigt, mens lasten løftes op.
- Før lasten til transportposition.
- Lad lasten hælde tilstrækkeligt meget bagover til at sikre, at den er stabil (for at undgå tab af lasten under opbremsning eller ved kørsel ned ad en bakke).

SITUATION MED EN LAST, DER IKKE ER PÅ PALLER
- Lad stolen (1) hælde fremover, og kør langsomt gaffeltrucken (2) frem, til gaflerne er under lasten (fig. E4) (opklods lasten efter behov).
- Bliv ved med at køre gaffeltrucken (2) frem, og lad stolen (3) hælde (fig. E4) bagover for at anbringe lasten på gaflerne. Kontroller, at lasten er stabil både i langsgående og tværgående retning.

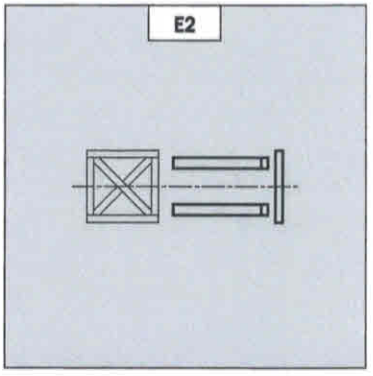

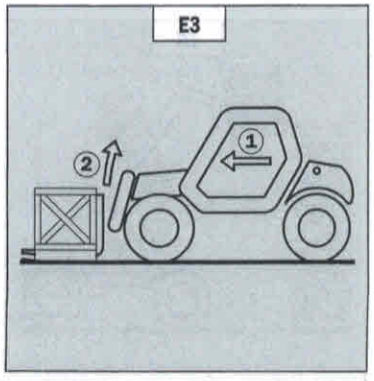

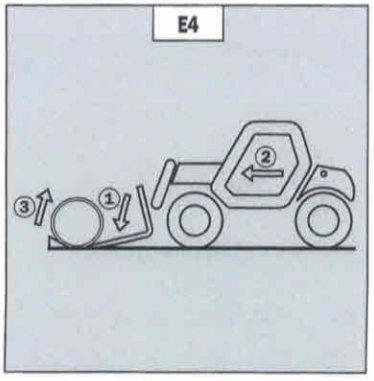

F - LØFT OG NEDSÆTNING AF EN HØJ LAST PÅ DÆK

Udliggeren må under ingen omstændigheder løftes, hvis De ikke har kontrolleret gaffeltruckens vandrette position (se: ANVISNINGER FOR HÅNDTERING AF EN LAST: D - GAFFELTRUCKENS TVÆRGÅENDE VANDRETTE POSITION).

HUSK: Kontroller, at følgende arbejdsgange kan udføres med et godt udsyn (se: ANVISNINGER FOR KØRSEL MED OG UDEN LAST: D - UDSYN).

LØFT AF EN HØJ LAST PÅ DÆK

- Kontroller, at gaflerne let kan føres ind under lasten.
- Løft udliggeren, og før den ud (1) (2), indtil gaflerne er i niveau med lasten. Kør gaffeltrucken frem efter behov (3) (fig. F1) med forsigtige bevægelser.
- Husk altid at holde den nødvendige afstand mellem stablen og gaffeltrucken for at kunne føre gaflerne ind under lasten (fig. F1), og brug den kortest mulige længde på udliggeren.
- Før gaflerne helt ud foran lasten ved skiftevis at føre udliggeren ud og sænke den (1), eller om nødvendigt ved at køre gaffeltrucken frem (2) (fig. F2). Indstil gearstangen for vendegear i neutral stilling.
- Løft lasten forsigtigt (1), og lad stolen (2) hælde bagover for at afbalancere lasten (fig. F3).
- Lad lasten hælde tilstrækkeligt bagover for at sikre, at den er stabil.
- Overvåg advarselsanordningen for maskinens stabilitet i længden (se: ANVISNINGER FOR HÅNDTERING AF EN LAST: C - ADVARSELSANORDNING FOR MASKINENS STABILITET I LÆNGDEN). Hvis maskinen er overbelastet, skal lasten stilles tilbage på det sted, hvor De har taget den.
- Sænk lasten ned, hvis det er muligt uden at flytte gaffeltrucken. Løft udliggeren (1) for at frigøre lasten, og før udliggeren (3) ind (2), og sænk den, så lasten føres i transportposition (fig. F4).
- Hvis dette ikke er muligt, skal De bakke gaffeltrucken (1) og køre den meget forsigtigt og langsomt for at frigøre lasten. Før udliggeren ind (2), og sænk den (3) for at føre lasten til transportposition (fig. F5).

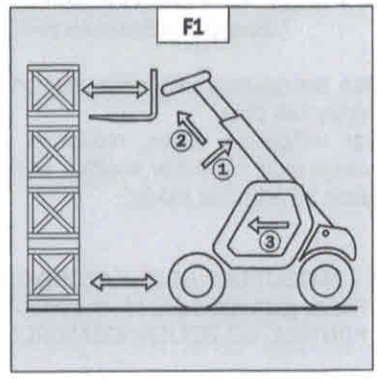

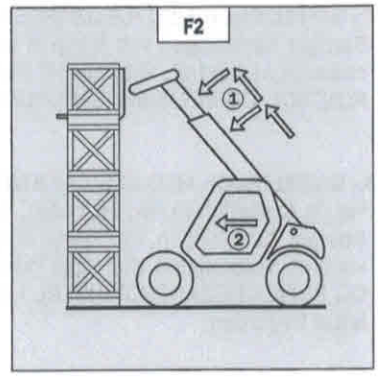

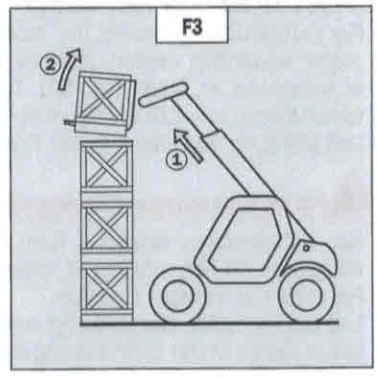

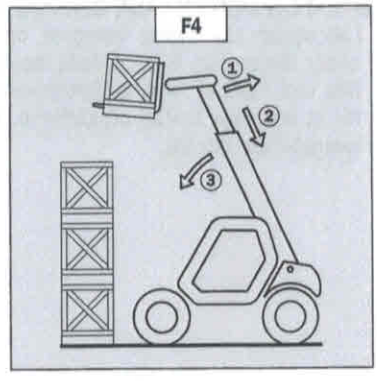

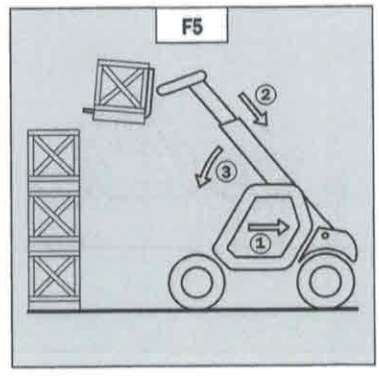

NEDSÆTNING AF EN HØJ LAST PÅ DÆK

- Kør hen til lasten i transportposition foran stablen (fig. F6).
- Indstil gearstangen for vendegear i frigear.
- Løft udliggeren og før den ud (1) (2), indtil lasten er over stablen, og overvåg samtidig advarselsanordningen for maskinens stabilitet i længden (se: ANVISNINGER FOR HÅNDTERING AF EN LAST: C - ADVARSELSANORDNING FOR MASKINENS STABILITET I LÆNGDEN). Kør gaffeltrucken frem efter behov (3) (fig. F7) med forsigtige bevægelser.
- Anbring lasten vandret, og sæt den oven på stablen, idet De sænker udliggeren og trækker den ind (1) (2), så lasten placeres korrekt (fig. F8).
- Frigør om muligt gaflerne ved skiftevis at føre udliggeren ind og løfte den (1) (fig. F9). Før derefter gaflerne til transportposition.
- Hvis dette ikke er muligt, skal De bakke gaffeltrucken (1) og køre den meget forsigtigt og langsomt for at frigøre gaflerne (fig. F10). Før derefter gaflerne til transportposition.

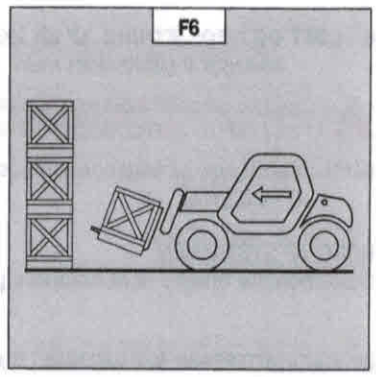

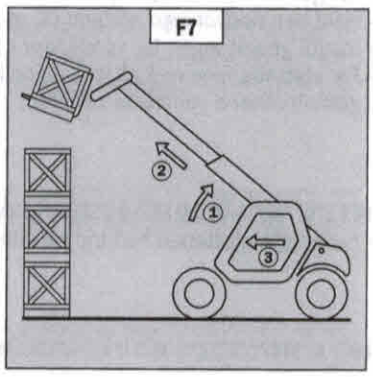

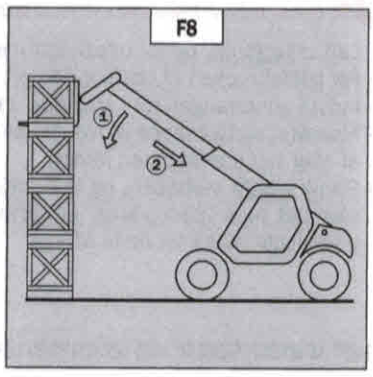

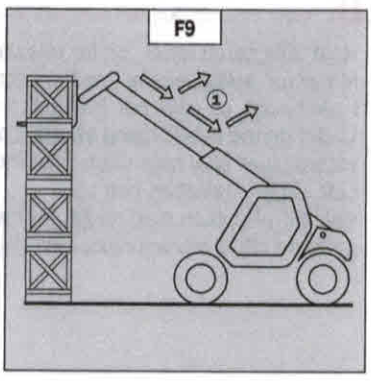

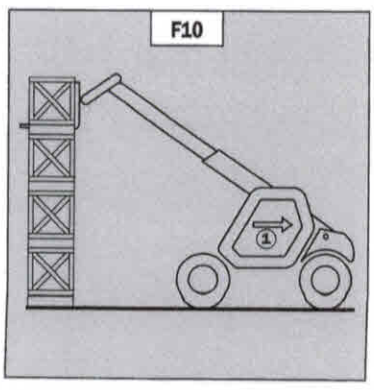

G - LØFT OG NEDSÆTNING AF EN HØJ LAST PÅ STØTTEBEN

Afhængigt af gaffeltruckens model

Udliggeren må under ingen omstændigheder løftes, hvis De ikke har kontrolleret gaffeltruckens vandrette position (se: ANVISNINGER FOR HÅNDTERING AF EN LAST: D - GAFFELTRUCKENS TVÆRGÅENDE VANDRETTE POSITION).

HUSK: Kontroller, at følgende arbejdsgange kan udføres med et godt udsyn (se: ANVISNINGER FOR KØRSEL MED OG UDEN LAST: D - UDSYN).

BRUG AF STØTTEBEN

Støttebenene bruges til at optimere gaffeltruckens løfteevne (se: 2 - BESKRIVELSE: KONTROL- OG BETJENINGSANORDNINGER).

BRUG AF STØTTEBENENE MED GAFLERNE I TRANSPORTPOSITION (MED ELLER UDEN LAST)

- Før gaflerne til transportposition.
- Hold den nødvendige afstand til, at udliggeren kan løftes.
- Indstil gearstangen for vendegear i frigear.
- Før støttebenene ned på jorden, og løft begge gaffeltruckens forhjul (fig. G1), og kontroller gaffeltruckens vandrette position.

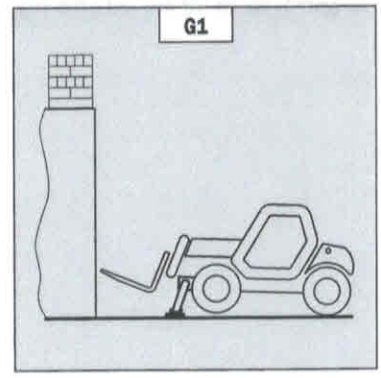

FØR STØTTEBENENE IND MED GAFLERNE I TRANSPORTPOSITION (MED ELLER UDEN LAST)

- Før begge støtteben helt ind på samme tid.

LØFT AF STØTTEBENENE MED UDLIGGEREN LØFTET (MED ELLER UDEN LAST)

Denne manøvre skal kun anvendes undtagelsesvist og skal udføres med største forsigtighed.

- Løft udliggeren, og før teleskoparmene helt ind.
- Før gaffeltrucken til position før løft (fig. G2) med forsigtige bevægelser.
- Indstil gearstangen for vendegear i frigear.
- Manøvrer støttebenene ved meget lav hastighed og meget langsomt, så snart de er i nærheden af eller har kontakt med jorden.
- Sænk begge støtteben, og løft gaffeltruckens forhjul (fig. G3). Under denne arbejdsgang skal det hele tiden sikres, at gaffeltrucken er i vandret position: vaterpasset skal hele tiden ligge inden for de to streger.

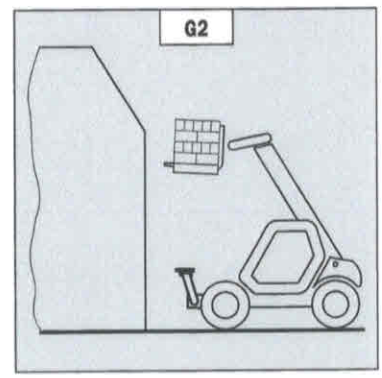

LØFT AF STØTTEBENENE MED UDLIGGEREN LØFTET (MED ELLER UDEN LAST)

Denne manøvre skal kun anvendes undtagelsesvist og skal udføres med største forsigtighed.

- Hold udliggeren løftet, og før teleskoparmene helt ind (fig. G3).
- Manøvrer støttebenene med meget lav hastighed og meget langsomt, så snart de er i nærheden af eller har kontakt med jorden, og når de slipper kontakten med jorden. Under denne arbejdsgang skal det hele tiden sikres, at gaffeltrucken er i vandret position: vaterpasset skal hele tiden ligge inden for de to streger.
- Løft begge støtteben helt op.
- Bak gaffeltrucken med meget lav hastighed og meget langsomt (1) for at frigøre og sænke gaflerne (2) til transportposition (fig. G4).

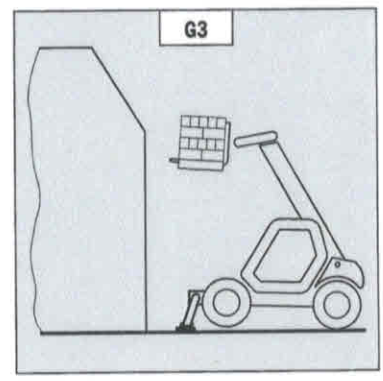

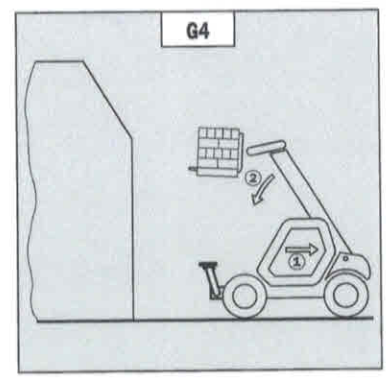

LØFT AF EN HØJ LAST PÅ STØTTEBEN

- Kontroller, at gaflerne let kan føres ind under lasten.
- Kontroller gaffeltruckens position i forhold til lasten, og udfør eventuelt en prøve uden at tage lasten.
- Løft udliggeren, og før den ud (1) (2), indtil gaflerne er i niveau med lasten (fig. G5).
- Før gaflerne helt frem foran lasten ved skiftevis at føre udliggeren ud og sænke den (1) (fig. G6).
- Løft lasten forsigtigt (1), og lad stolen (2) hælde bagover for at afbalancere lasten (fig. G7).
- Overvåg advarselsanordningen for maskinens stabilitet i længden (se: ANVISNINGER FOR HÅNDTERING AF EN LAST: C - ADVARSELSANORDNING FOR MASKINENS STABILITET I LÆNGDEN). Hvis maskinen er overbelastet, skal lasten stilles tilbage på det sted, hvor du har taget den.
- Sænk lasten ned, hvis det er muligt uden at flytte gaffeltrucken. Løft udliggeren (1) for at frigøre lasten, og før udliggeren (3) ind (2), og sænk den, så lasten føres i transportposition (fig. G8).

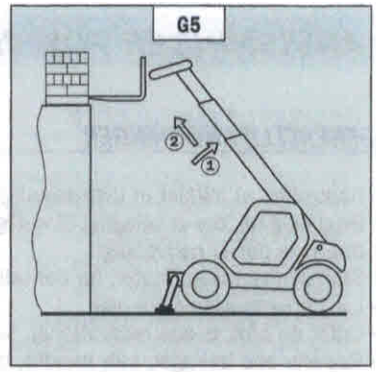

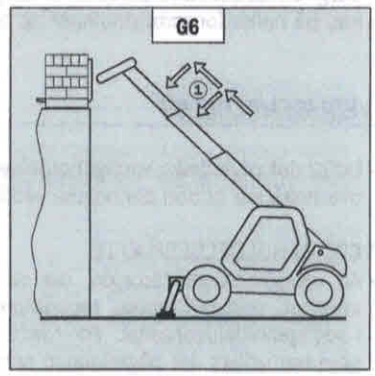

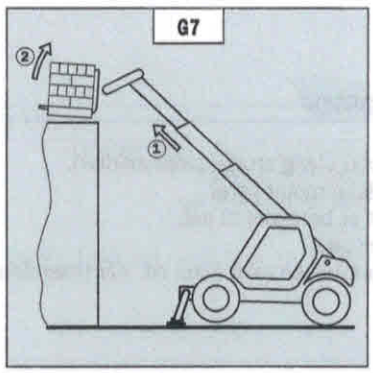

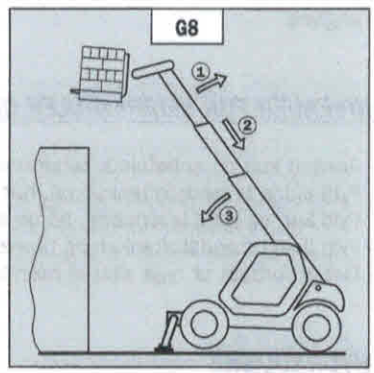

NEDSÆTNING AF EN HØJ LAST PÅ STØTTEBEN

- Løft udliggeren og før den ud (1) (2), indtil lasten er over stablen (fig. G9), og overvåg samtidig advarselsanordningen for maskinens stabilitet i længden (se: ANVISNINGER FOR HÅNDTERING AF EN LAST: C - ADVARSELSANORDNING FOR MASKINENS STABILITET I LÆNGDEN).
- Anbring lasten vandret, og sæt den ned, idet du sænker udliggeren og trækker den ind (1) (2), så lasten placeres korrekt (fig. G10).
- Frigør gaflerne ved skiftevis at føre udliggeren ind og løfte den (3) (fig. G11).
- Før om muligt udliggeren til transportposition uden at flytte gaffeltrucken.

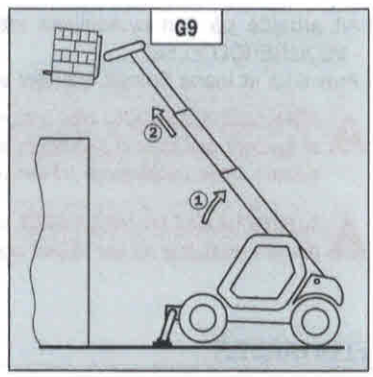

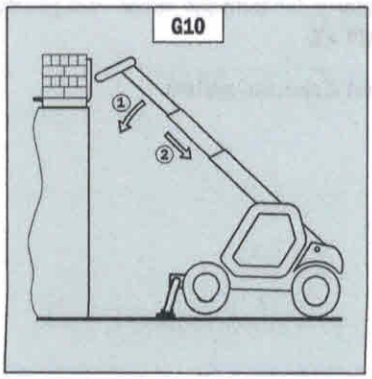

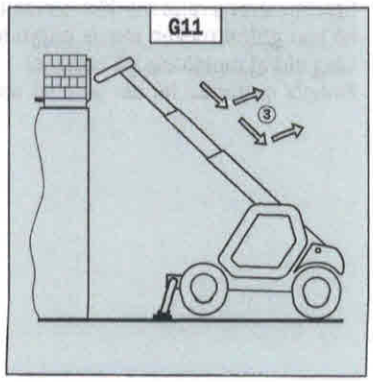

ANVISNINGER FOR VEDLIGEHOLDELSE AF GAFFELTRUCKEN

GENERELLE ANVISNINGER

- Kontroller, at lokalet er tilstrækkeligt udluftet, før du starter gaffeltrucken.
- Brug altid tøj, der er velegnet til vedligeholdelse af gaffeltrucken. Brug aldrig smykker eller løstsiddende tøj. Sæt håret op, og beskyt det, hvis det er nødvendigt.
- Sluk den termiske motor, før der udføres arbejde på gaffeltrucken, og tag tændingsnøglen ud af tændingen.
- Læs brugsanvisningen nøje.
- Udfør de påkrævede reparationer, selv mindre, med det samme.
- Reparer alle lækager, selv mindre, med det samme.
- Sørg for, at bortskaffelsen af forbrugsvarer og brugte dele sker under sikre og miljømæssigt korrekte forhold.
- Pas på risiko for forbrændinger og opsprøjt (udstødning, køler, termisk motor mv.).

VEDLIGEHOLDELSE

- Udfør det periodiske vedligeholdelsesarbejde (se: 3 - VEDLIGEHOLDELSE) for at holde gaffeltrucken i driftsklar stand. Manglende overholdelse af den periodiske vedligeholdelse kan medføre, at den kontraktmæssige garanti bortfalder.

VEDLIGEHOLDELSESHÆFTE

- Alt vedligeholdelsesarbejde, der er udført ifølge anbefalingerne i del: 3 - VEDLIGEHOLDELSE og andet servicearbejde såsom eftersyn, vedligeholdelse, reparationer eller modifikationer, der er udført på gaffeltrucken eller på dennes tilbehør skal indføres i vedligeholdelseshæftet. For hvert servicearbejde, der er udført, skal der angives navn på de personer eller de virksomheder, som har udført det pågældende servicearbejde på gaffeltrucken, servicearbejdets art og i påkommende tilfælde servicearbejdets periodeinterval. I tilfælde af udskiftning af dele eller komponenter på gaffeltrucken skal referencerne på disse udskiftningsdele angives.

NIVEAUER FOR SMØREMIDLER OG BRÆNDSTOF

- Anvend kun de anbefalede smøremidler (anvend aldrig brugte smøremidler).
- Fyld aldrig brændstoftanken op, når den termiske motor kører.
- Fyld kun op med brændstof, på de steder, der er beregnet til det.
- Fyld ikke brændstoftanken op til maksimum niveau.
- Det er forbudt at ryge eller at nærme sig gaffeltrucken med åben ild, når brændstoftanken er åben eller ved at blive fyldt op.

HYDRAULISKE

- Alt arbejde på den hydrauliske kreds til håndtering af lasten er forbudt, undtagen de handlinger, der er beskrevet i del 3 - VEDLIGEHOLDELSE.
- Prøv ikke at løsne fittings, slanger eller en hydraulisk komponent, mens kredsen er under tryk.

AFBALANCERINGSVENTIL: Med hensyn til kontrollen henvises til del: 3 - VEDLIGEHOLDELSE: D - FOR HVER 500 DRIFTSTIMER. Det kan være farligt at foretage ændringer af justeringen eller at afmontere afbalanceringsventilerne eller sikkerhedsventilerne, som kan være monteret på gaffeltruckens cylindre. Disse arbejdsgange må kun udføres af godkendt personale (kontakt forhandleren for at få yderligere oplysninger).

De HYDRAULISKE AKKUMULATORER, der kan være monteret på gaffeltrucken, er apparater under tryk. Det er farligt at afmontere dem samt rørledningerne. Denne arbejdsgang må kun udføres af godkendt personale (kontakt forhandleren).

ELEKTRICITET

- Startmotorens relæ må ikke kortsluttes for at starte den termiske motor. Hvis gearstangen for vendegearet ikke er i neutral position, så kan gaffeltrucken straks begynde at bevæge sig.
- Læg aldrig metaldele på batteriet.
- Frakobl batteriet, før der udføres arbejde på det elektriske system.

SVEJSNING

- Frakobl batteriet, før der udføres svejsearbejde på gaffeltrucken.
- Før du udfører en elektrisk svejsning på gaffeltrucken, skal klemmen fra minuskablet på svejsestationen sættes direkte på svejseemnet for at undgå, at den meget stærke strøm går gennem generatoren.
- Udfør aldrig svejsearbejde eller andet arbejde, der udvikler varme, på et dæk, der er monteret, idet varmen medfører et øget tryk og dermed risiko for, at dækket eksploderer.
- Hvis gaffeltrucken er udstyret med en elektronisk betjeningsenhed, skal den frakobles, før der udføres svejsearbejde, da der ellers kan ske uoprettelige skader på de elektroniske komponenter.

VASK AF GAFFELTRUCKEN

- Rengør gaffeltrucken eller i det mindste det pågældende område på maskinen, før arbejdet påbegyndes.
- Husk at lukke og låse alle indgange til gaffeltrucken (døre, ruder, motorhjelm osv.).
- Undgå at ramme leddelinger samt de elektriske komponenter og forbindelser, når du vasker maskinen.
- Beskyt om nødvendigt maskinen mod indtrængning af vand, damp eller rengøringsmidler, der kan beskadige komponenterne, specielt de elektriske komponenter og forbindelser samt brændstofpumpen.
- Rengør gaffeltrucken for alle spor af brændstof, olie eller smørefedt.

KONTAKT FORHANDLEREN ELLER REPRÆSENTANTEN MED HENSYN TIL ANDET ARBEJDE PÅ GAFFELTRUCKEN END DEN ALMINDELIGE VEDLIGEHOLDELSE.

LÆNGERE TIDS HENSTILLING AF GAFFELTRUCKEN

INTRODUKTION

Formålet med anvisningerne herunder er at undgå, at gaffeltrucken bliver beskadiget, når den tages ud af brug i længere tid.
Til disse arbejdsgange anbefales det at bruge beskyttelsesmidlet reference 603726 fra MANITOU.
Produktets brugsanvisning er anført på emballagen.

⚠ ***Procedurerne før standsning i længere tid og ibrugtagning af gaffeltrucken efter henstilling skal udføres af forhandleren.***

KLARGØRING AF GAFFELTRUCKEN

- Rengør hele gaffeltrucken grundigt.
- Kontroller og reparer alle eventuelle lækager af brændstof, olie, vand eller luft.
- Udskift eller reparer alle slidte eller beskadigede dele.
- Vask gaffeltruckens malede overflader med rent og koldt vand, og tør fladerne over.
- Reparer malingen efter behov.
- Stands gaffeltrucken (se: ANVISNINGER FOR KØRSEL MED OG UDEN LAST).
- Kontroller, at cylinderstængerne på udliggeren alle er ført ind.
- Udluft trykket i de hydrauliske kredse.

BESKYTTELSE AF DEN TERMISKE MOTOR

- Fyld brændstoftanken op (se: 3 - VEDLIGEHOLDELSE: A - HVER DAG ELLER FOR HVER 10 DRIFTSTIMER).
- Udtøm og udskift kølevæsken (se: 3 - VEDLIGEHOLDELSE: F - FOR HVER 2000 DRIFTSTIMER).
- Lad den termiske motor køre i tomgang i et par minutter, og stands den derefter.
- Udskift olien og oliefilteret på den termiske motor (se: 3 - VEDLIGEHOLDELSE: D - FOR HVER 500 DRIFTSTIMER).
- Tilsæt et beskyttelsesmiddel i motorolien.
- Lad den termiske motor køre et kort øjeblik, så olien og kølevæsken føres rundt i systemet.
- Frakobl batteriet, og opbevar det på et sikkert sted i ly for kulde. Batteriet skal først aflades helt.
- Afmonter indsprøjtningsdyserne, og sprøjt med beskyttelsesmiddel i et eller to sekunder i hver cylinder med stemplet i nederste dødpunkt.
- Drej langsomt krumtapakslen en omgang, og monter derefter indsprøjtningsdyserne igen (se: REPARATIONSVEJLEDNINGEN for den termiske motor).
- Afmonter indsugningsslangen ved manifolden eller turbokompressoren, og sprøjt beskyttelsesmiddel ind i manifolden eller turbokompressoren.
- Tildæk indsugningsmanifoldens eller turbokompressorens åbning med et stykke vandtæt tape.
- Afmonter udstødningsrøret, og sprøjt beskyttelsesmiddel ind i udstødningsmanifolden eller turbokompressoren.
- Monter udstødningsrøret igen, og tildæk udstødningsrørets åbning med et stykke vandtæt tape.

BEMÆRK: Hvor lang tid, der skal sprøjtes beskyttelsesmiddel på enhederne, er anført på beskyttelsesmidlets emballage. For turbomotorer skal denne tid forøges med 50 %.

- Åbn påfyldningsstudsen, og sprøjt beskyttelsesmiddel omkring ventilvippearmenes akse. Sæt derefter påfyldningsstudsen på igen.
- Tildæk brændstoftankens dæksel med et stykke vandtæt tape.
- Afmonter drivremmene, og opbevar dem på et sikkert sted.
- Frakobl magnetventilen til stop af motoren på brændstofpumpen, og isoler omhyggeligt forbindelsen.

BESKYTTELSE AF GAFFELTRUCKEN

- Stil gaffeltrucken på bukke, så dækkene ikke er i kontakt med jorden, og løsn parkeringsbremsen.
- Beskyt cylinderstængerne mod korrosion, hvis de ikke er ført ind.
- Pak dækkene ind.

BEMÆRK: Hvis gaffeltrucken skal opbevares udendørs, skal den tildækkes med en vandtæt presenning.

IBRUGTAGNING AF GAFFELTRUCKEN EFTER HENSTILLING

- Fjern den vandtætte tape fra alle åbninger.
- Monter indsugningsslangen igen.
- Monter batteriet igen, og tilslut det.
- Fjern beskyttelsesanordningerne på cylinderstængerne.
- Udfør det daglige vedligeholdelsesarbejde, se: 3 - VEDLIGEHOLDELSE: A - HVER DAG ELLER FOR HVER 10 DRIFTSTIMER.
- Træk parkeringsbremsen, og fjern bukkene.
- Udtøm brændstoffet, og fyld tanken op. Udskift brændstoffilteret (se: 3 - VEDLIGEHOLDELSE: D - FOR HVER 500 DRIFTSTIMER).
- Monter drivremmene, og juster spændingen (se: 3 - VEDLIGEHOLDELSE: C - FOR HVER 250 DRIFTSTIMER).
- Lad den termiske motor køre ved hjælp af startmotoren, så motorens olietryk kan etableres.
- Tilslut magnetventilen til stop af motoren.
- Smør hele gaffeltrucken (se: 3 - VEDLIGEHOLDELSE: VEDLIGEHOLDELSESSKEMA).

Kontroller, at lokalet er tilstrækkeligt udluftet, før du starter gaffeltrucken.

- Start gaffeltrucken, og følg anvisningerne for betjening samt sikkerhedsanvisningerne (se: ANVISNINGER FOR KØRSEL MED OG UDEN LAST).
- Udfør alle hydrauliske bevægelser med udliggeren, og vær specielt omhyggelig med hver enkelt cylinders endestop.

2 - BESKRIVELSE

INDHOLDSFORTEGNELSE

IDENTIFIKATION AF GAFFELTRUCKEN

Da fabrikanten hele tiden forsøger at forbedre sine produkter, kan visse ændringer blive indført på produktserien af gaffeltrucks, uden at fabrikanten forudgående informerer sin kundekreds herom.

Ved bestilling af reservedele eller ved henvendelse vedrørende tekniske spørgsmål bedes nedenstående oplysninger altid anføres:

BEMÆRK: Det anbefales at skrive de forskellige oplysninger på de steder, der er beregnet hertil, ved modtagelsen af gaffeltrucken for lettere at kunne videregive alle disse numre.

GAFFELTRUCKENS FABRIKANTSKILT (FIG. A)

- Model .....
- Serie .....
- Serienummer .....
- Stelnummer .....
- Fabrikationsår .....

Alle andre tekniske oplysninger vedrørende gaffeltrucken er angivet i afsnit: 2 - BESKRIVELSE: TEKNISKE SPECIFIKATIONER.

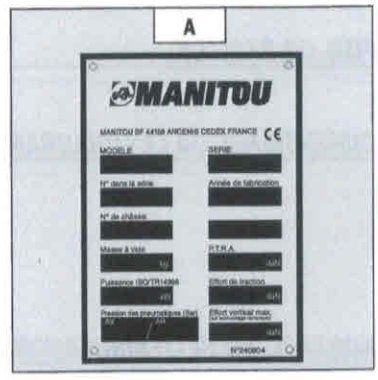

TERMISK MOTOR (FIG. B)

- Motornummer .....

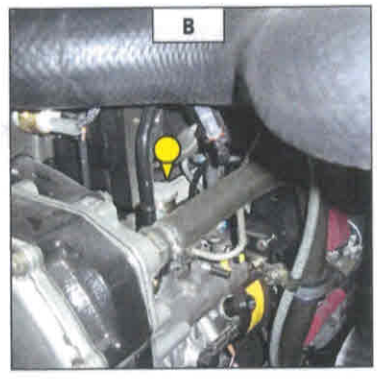

GEARKASSE (FIG. C)

- Type .....
- MANITOU - reference .....
- Serienummer .....

FORAKSEL (FIG. D)

- Type .....
- Serienummer .....
- MANITOU - reference .....

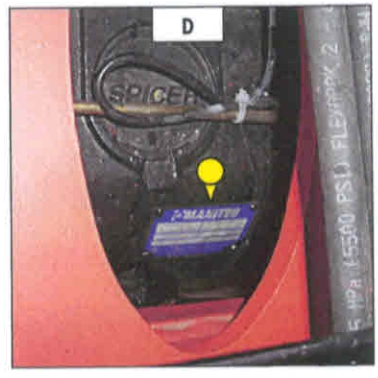

BAGAKSEL (FIG. E)

- Type .....
- Serienummer .....
- MANITOU - reference .....

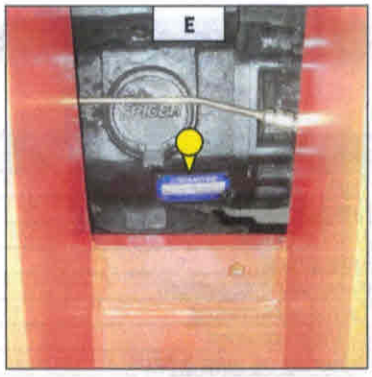

FØRERHUS (FIG. F)

- Type .....
- Serienummer .....

UDLIGGER (FIG. G)

- MANITOU - reference .....
- Fabrikationsdato .....

FABRIKANTSKILT PÅ TILBEHØR (FIG. H)

- Model .....
- Serienummer .....
- Fabrikationsdato .....

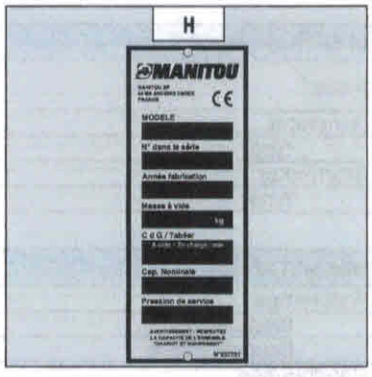

TEKNISKE SPECIFIKATIONER

MT 1440 PRIVILEGE

TERMISK MOTOR		
Type		PERKINS 1104C-44T RG38455
Brændstof		Dieselolie
Antal cylindre		4 på række
Indsugning		Druknet
Indsprøjtningssystem		Direkte
Tændingssekvens		1.3.4.2
Cylindervolumen	cm3	4400
Udboring og slaglængde	mm	105 x 127
Kompressionssats		18,23/1
Nominel omdrejningshastighed, med last	omdr./min.	2200
Omdrejningshastighed i tomgang, uden last	omdr./min.	850
Maks. omdrejningshastighed, uden last	omdr./min.	2350
Effekt ISO/TR 14396	cv - kW	101 - 74,5
Effekt SAE J 1995	cv - kW	101 - 74,5
Maks. moment ISO/TR 14396	Nm	413 til 1350 omdr./min.
Luftfiltrering	µm	3
Type kølekreds		Med vand
Ventilator		Sugeblæser

TRANSMISSION		
Gearkasse		DANA
Type		Mekanisk
Køreretningsomskifter		Elektrohydraulisk
Momentomformer		DANA
Antal fremadgående gear		4
Antal bakgear		4
Konisk tandhjulsboks		-
Foraksel		DANA
Differentiale		Uden spærring
Bagaksel		DANA
Differentiale		Uden spærring
Hjultræk		Permanent 4-hjulstræk
2/4 hjulstræk		Nej
Fordæk		BF GOODRICH
Dimension		400/80-24 162A8 PI TUBELESS
Tryk	bar	5
Bagdæk		BF GOODRICH
Dimension		400/80-24 162A8 PI TUBELESS
Tryk	bar	5

ELEKTRISK KREDS		
Batteri	Standard	12 V - 110 Ah - 750 A EN
	Ekstraudstyr	12 V - 165 Ah - 950 A EN
Generator		12 V - 85 A
Type		DENSO A115i
Startmotor		12 V - 3 kW
Type		DENSO E95RL

BREMSEKREDS	
Fodbremse	Hydraulisk servobremse
Bremsetype	Skivebremser med flere skiver i oliebad
Betjeningstype	Fodbremse, der indvirker på for- og bagaksel
Håndbremse	Bremsning ved løsning af tryk
Bremsetype	Skive med udgang fra gearkassen
Betjeningstype	Elektrohydraulisk

LARM OG VIBRATION		
Støjniveau ved førerpladsen LpA (i henhold til normen NF EN 12053)	dB	(førerhus lukket)
Støjniveau garanteret i omgivelserne LwA (i overensstemmelse med EU-direktiv 2000/14/EU erstattet af EU-direktiv 2005/88/EU)	dB	(målt) (garanteret)
Den udregnede gennemsnitsacceleration af førerens krop (i henhold til normen NF EN 13059)	m/s2	
Den udregnede gennemsnitsacceleration, som er overført til førerens hænder/arme (i henhold til normen ISO 5349-2)	m/s2	< 2,5

HYDRAULIKKREDS			
Hydraulikpumpe			
Type		Tandhjulspumpe med kapacitetsdelingpå det 2. hus	
		1. hus	2. hus
Cylindervolumen	cm3	45	27
Mængde ved maks. omdrejningshastighed uden last	l/min.	106	64
Mængde ved 1600 omdr./min.	l/min.	72	44
Filtrering			
Returløb	µm	16	16
Indsugning	µm	135	135
Maksimalt driftstryk	bar	270	
Teleskopkreds	bar	180 / 270	
Løftekreds	bar	210 / 270	
Hældningskreds	bar	200 / 280	
Støttebenskreds	bar	270	
Krængningsreguleringskreds	bar	270	
Tilbehørskreds	bar	270	
Styrekreds	bar	140	

HYDRAULISKE BEVÆGELSER		
Advarselsanordning for maskinens stabilitet i længden		Elektronisk
Løftebevægelser (udliggeren trukket ind)		
Løft uden last	sek. - m/min.	12,5 - 29,9
Løft med last	sek. - m/min.	12,7 - 29,4
Nedsænkning uden last	sek. - m/min.	13,5 - 27,7
Nedsænkning med last	sek. - m/min.	13,2 - 28,3
Bevægelse af teleskopudliggeren (løftet udligger)		
Udstrækning uden last	sek. - m/min.	19,5 - 22,7
Udstrækning med last	sek. - m/min.	20,1 - 23,4
Tilbagetrækning uden last	sek. - m/min.	14,5 - 31,4
Tilbagetrækning med last	sek. - m/min.	14 - 32,6
Hældningsbevægelser		
Gravetid uden last	sek. - °/sek.	4,3 - 29,3
Udtømningstid uden last	sek. - °/sek.	4 - 31,5

SPECIFIKATIONER OG VÆGT			
Gaffeltruckens kørehastighed i standardkonfiguration på et vandret underlag (undtagen særlige anvendelser)			
For, uden last	1	km/t	5,1
	2	km/t	8,1
	3	km/t	15,2
	4	km/t	25,7
Bag, uden last	1	km/t	5,1
	2	km/t	8,1
	3	km/t	15,2
	4	km/t	25,7
Standard tilbehør			TFF 45 MT1040
Vægt med gafler		kg	224
Gaffelvægt (pr. stk.)		kg	73
Nominel kapacitet med standard tilbehør		kg	4000
Stabilisatorernes maksimale last af vippeniveauet		kg	1950
Tyngdepunktets længdeposition af lasten fra gaflernes inderste punkt		mm	500
Standard løftehøjde		mm	13530
Gaffeltruckens vægt uden tilbehør		kg	10430
Gaffeltruckens vægt med standard tilbehør			
Uden last		kg	10800
Med nominel last		kg	14800
Vægt pr. aksel med standard tilbehør (i transportposition)			
Foraksel, uden last		kg	5220
Bagaksel, uden last		kg	5580
Foraksel, med nominel last		kg	12610
Bagaksel, med nominel last		kg	2190
Vægt pr. aksel med standard tilbehør (udligger trukket ud)			
Foraksel, med nominel last		kg	
Bagaksel, med nominel last		kg	
Det samlede overfladetryk af hver stabilisator med maksimal last ved vipning.		kg/cm2	-
Trækkraft ved anhængerkrogen			
Uden last (glidning)		daN	7700
Med nominel last (afbrydelse af transmissionen)		daN	10300
Brydekraft med graveskovl (i henhold til normen ISO 8313)		daN	8000

TEKNISKE SPECIFIKATIONER

MT 1440 EP PRIVILEGE

TERMISK MOTOR		
Type		PERKINS 1104C-44T RG38455
Brændstof		Dieselolie
Antal cylindre		4 på række
Indsugning		Druknet
Indsprøjtningssystem		Direkte
Tændingssekvens		1.3.4.2
Cylindervolumen	cm3	4400
Udboring og slaglængde	mm	105 x 127
Kompressionssats		18,23/1
Nominel omdrejningshastighed, med last	omdr./min.	2200
Omdrejningshastighed i tomgang, uden last	omdr./min.	850
Maks. omdrejningshastighed, uden last	omdr./min.	2350
Effekt ISO/TR 14396	cv - kW	101 - 74,5
Effekt SAE J 1995	cv - kW	101 - 74,5
Maks. moment ISO/TR 14396	Nm	413 til 1350 omdr./min.
Luftfiltrering	µm	3
Type kølekreds		Med vand
Ventilator		Sugeblæser

TRANSMISSION		
Gearkasse		DANA
Type		Mekanisk
Køreretningsomskifter		Elektrohydraulisk
Momentomformer		DANA
Antal fremadgående gear		4
Antal bakgear		4
Konisk tandhjulsboks		-
Foraksel		DANA
Differentiale		Uden spærring
Bagaksel		DANA
Differentiale		Uden spærring
Hjultræk		Permanent 4-hjulstræk
2/4 hjulstræk		Nej
Fordæk		BF GOODRICH
Dimension		400/80-24 162A8 PI TUBELESS
Tryk	bar	5
Bagdæk		BF GOODRICH
Dimension		400/80-24 162A8 PI TUBELESS
Tryk	bar	5

ELEKTRISK KREDS		
Batteri	Standard	12 V - 110 Ah - 750 A EN
	Ekstraudstyr	12 V - 165 Ah - 950 A EN
Generator		12 V - 85 A
Type		DENSO A115i
Startmotor		12 V - 3 kW
Type		DENSO E95RL

BREMSEKREDS	
Fodbremse	Hydraulisk servobremse
Bremsetype	Skivebremser med flere skiver i oliebad
Betjeningstype	Fodbremse, der indvirker på for- og bagaksel
Håndbremse	Bremsning ved løsning af tryk
Bremsetype	Skive med udgang fra gearkassen
Betjeningstype	Elektrohydraulisk

LARM OG VIBRATION		
Støjniveau ved førerpladsen LpA (I henhold til normen NF EN 12053)	dB	(førerhus lukket)
Støjniveau garanteret i omgivelserne LwA (I overensstemmelse med EU-direktiv 2000/14/EU erstattet af EU-direktiv 2005/88/EU)	dB	104 (målt) 105 (garanteret)
Den udregnede gennemsnitsacceleration af førerens krop (I henhold til normen NF EN 13059)	m/s2	
Den udregnede gennemsnitsacceleration, som er overført til førerens hænder/arme (I henhold til normen ISO 5349-2)	m/s2	< 2,5

HYDRAULIKKREDS			
Hydraulikpumpe			
Type		Tandhjulspumpe med kapacitetsdelingpå det 2. hus	
		1. hus	2. hus
Cylindervolumen	cm3	45	27
Mængde ved maks. omdrejningshastighed uden last	l/min.	106	64
Mængde ved 1600 omdr./min.	l/min.	72	44
Filtrering			
Returløb	µm	16	16
Indsugning	µm	135	135
Maksimalt driftstryk	bar	270	
Teleskopkreds	bar	180 / 270	
Løftekreds	bar	210 / 270	
Hældningskreds	bar	190 / 280	
Støttebenskreds	bar	270	
Krængningsreguleringskreds	bar	270	
Tilbehørskreds	bar	270	
Styrekreds	bar	140	

HYDRAULISKE BEVÆGELSER		
Advarselsanordning for maskinens stabilitet i længden		Elektronisk
Løftebevægelser (udliggeren trukket ind)		
Løft uden last	sek. - m/min.	12,5 - 29,9
Løft med last	sek. - m/min.	12,7 - 29,4
Nedsænkning uden last	sek. - m/min.	13,5 - 27,7
Nedsænkning med last	sek. - m/min.	13,2 - 28,3
Bevægelse af teleskopudliggeren (løftet udligger)		
Udstrækning uden last	sek. - m/min.	19,5 - 22,7
Udstrækning med last	sek. - m/min.	20,1 - 23,4
Tilbagetrækning uden last	sek. - m/min.	14,5 - 31,4
Tilbagetrækning med last	sek. - m/min.	14 - 32,6
Hældningsbevægelser		
Gravetid uden last	sek. - °/sek.	4,3 - 29,3
Udtømningstid uden last	sek. - °/sek.	4 - 31,5

SPECIFIKATIONER OG VÆGT			
Gaffeltruckens kørehastighed i standardkonfiguration på et vandret underlag (undtagen særlige anvendelser)			
For, uden last	1	km/t	5,1
	2	km/t	8,1
	3	km/t	15,2
	4	km/t	25,7
Bag, uden last	1	km/t	5,1
	2	km/t	8,1
	3	km/t	15,2
	4	km/t	25,7
Standard tilbehør			TFF 45 MT1040
Vægt med gafler		kg	224
Gaffelvægt (pr. stk.)		kg	73
Nominel kapacitet med standard tilbehør		kg	4000
Stabilisatorernes maksimale last af vippeniveauet		kg	1950
Tyngdepunktets længdeposition af lasten fra gaflernes inderste punkt		mm	500
Standard løftehøjde		mm	13530
Gaffeltruckens vægt uden tilbehør		kg	10430
Gaffeltruckens vægt med standard tilbehør			
Uden last		kg	10800
Med nominel last		kg	14800
Vægt pr. aksel med standard tilbehør (i transportposition)			
Foraksel, uden last		kg	5220
Bagaksel, uden last		kg	5580
Foraksel, med nominel last		kg	12610
Bagaksel, med nominel last		kg	2190
Vægt pr. aksel med standard tilbehør (udligger trukket ud)			
Foraksel, med nominel last		kg	
Bagaksel, med nominel last		kg	
Det samlede overfladetryk af hver stabilisator med maksimal last ved vipning.		kg/cm2	-
Trækkraft ved anhængerkrogen			
Uden last (glidning)		daN	7700
Med nominel last (afbrydelse af transmissionen)		daN	10300
Brydekraft med graveskovl (i henhold til normen ISO 8313)		daN	8000

TEKNISKE SPECIFIKATIONER

MT 1840 PRIVILEGE

TERMISK MOTOR		
Type		PERKINS 1104C-44T RG38455
Brændstof		Dieselolie
Antal cylindre		4 på række
Indsugning		Druknet
Indsprøjtningssystem		Direkte
Tændingssekvens		1.3.4.2
Cylindervolumen	cm3	4400
Udboring og slaglængde	mm	105 x 127
Kompressionssats		18,23/1
Nominel omdrejningshastighed, med last	omdr./min.	2200
Omdrejningshastighed i tomgang, uden last	omdr./min.	850
Maks. omdrejningshastighed, uden last	omdr./min.	2350
Effekt ISO/TR 14396	cv - kW	101 - 74,5
Effekt SAE J 1995	cv - kW	101 - 74,5
Maks. moment ISO/TR 14396	Nm	413 til 1350 omdr./min.
Luftfiltrering	µm	3
Type kølekreds		Med vand
Ventilator		Sugeblæser

TRANSMISSION		
Gearkasse		DANA
Type		Mekanisk
Køreretningsomskifter		Elektrohydraulisk
Momentomformer		DANA
Antal fremadgående gear		4
Antal bakgear		4
Konisk tandhjulsboks		-
Foraksel		DANA
Differentiale		Uden spærring
Bagaksel		DANA
Differentiale		Uden spærring
Hjultræk		Permanent 4-hjulstræk
2/4 hjulstræk		Nej
Fordæk		BF GOODRICH
Dimension		440/80-24 168A8 PI TUBELESS
Tryk	bar	4,5
Bagdæk		BF GOODRICH
Dimension		440/80-24 168A8 PI TUBELESS
Tryk	bar	4,5

ELEKTRISK KREDS		
Batteri	Standard	12 V - 110 Ah - 750 A EN
	Ekstraudstyr	12 V - 165 Ah - 950 A EN
Generator		12 V - 85 A
Type		DENSO A115i
Startmotor		12 V - 3 kW
Type		DENSO E95RL

BREMSEKREDS	
Fodbremse	Hydraulisk servobremse
Bremsetype	Skivebremser med flere skiver i oliebad
Betjeningstype	Fodbremse, der indvirker på for- og bagaksel
Håndbremse	Bremsning ved løsning af tryk
Bremsetype	Skive med udgang fra gearkassen
Betjeningstype	Elektrohydraulisk

LARM OG VIBRATION		
Støjniveau ved førerpladsen LpA (I henhold til normen NF EN 12053)	dB	(førerhus lukket)
Støjniveau garanteret i omgivelserne LwA (I overensstemmelse med EU-direktiv 2000/14/EU erstattet af EU-direktiv 2005/88/EU)	dB	106 (målt) 107 (garanteret)
Den udregnede gennemsnitsacceleration af førerens krop (I henhold til normen NF EN 13059)	m/s2	
Den udregnede gennemsnitsacceleration, som er overført til førerens hænder/arme (I henhold til normen ISO 5349-2)	m/s2	< 2,5

HYDRAULIKKREDS			
Hydraulikpumpe			
Type		Tandhjulspumpe med kapacitetsdelingpå det 2. hus	
		1. hus	2. hus
Cylindervolumen	cm3	45	27
Mængde ved maks. omdrejningshastighed uden last	l/min.	106	64
Mængde ved 1600 omdr./min.	l/min.	72	44
Filtrering			
Returløb	µm	16	16
Indsugning	µm	135	135
Maksimalt driftstryk	bar	270	
Teleskopkreds	bar	180 / 270	
Løftekreds	bar	210 / 270	
Hældningskreds	bar	200 / 280	
Støttebenskreds	bar	270	
Krængningsreguleringskreds	bar	270	
Tilbehørskreds	bar	270	
Styrekreds	bar	140	

HYDRAULISKE BEVÆGELSER		
Advarselsanordning for maskinens stabilitet i længden		Elektronisk
Løftebevægelser (udliggeren trukket ind)		
Løft uden last	sek. - m/min.	16,1 - 24,5
Løft med last	sek. - m/min.	16,2 - 24,4
Nedsænkning uden last	sek. - m/min.	12,3 - 32,1
Nedsænkning med last	sek. - m/min.	12 - 32,9
Bevægelse af teleskopudliggeren (løftet udligger)		
Udstrækning uden last	sek. - m/min.	27,5 - 20,4
Udstrækning med last	sek. - m/min.	33 - 24,4
Tilbagetrækning uden last	sek. - m/min.	26,4 - 25,5
Tilbagetrækning med last	sek. - m/min.	25,7 - 26,2
Hældningsbevægelser		
Gravetid uden last	sek. - °/sek.	4,3 - 29,3
Udtømningstid uden last	sek. - °/sek.	4 - 31,5

SPECIFIKATIONER OG VÆGT			
Gaffeltruckens kørehastighed i standardkonfiguration på et vandret underlag (undtagen særlige anvendelser)			
For, uden last	1	km/t	5,4
	2	km/t	8,5
	3	km/t	16,0
	4	km/t	27,2
Bag, uden last	1	km/t	5,4
	2	km/t	8,5
	3	km/t	16,0
	4	km/t	27,2
Standard tilbehør			TFF 45 MT1040
Vægt med gafler		kg	224
Gaffelvægt (pr. stk.)		kg	73
Nominel kapacitet med standard tilbehør		kg	4000
Stabilisatorernes maksimale last af vippeniveauet		kg	950
Tyngdepunktets længdeposition af lasten fra gaflernes inderste punkt		mm	500
Standard løftehøjde		mm	17500
Gaffeltruckens vægt uden tilbehør		kg	11010
Gaffeltruckens vægt med standard tilbehør			
Uden last		kg	11380
Med nominel last		kg	15380
Vægt pr. aksel med standard tilbehør (i transportposition)			
Foraksel, uden last		kg	5260
Bagaksel, uden last		kg	6120
Foraksel, med nominel last		kg	12850
Bagaksel, med nominel last		kg	2530
Vægt pr. aksel med standard tilbehør (udligger trukket ud)			
Foraksel, med nominel last		kg	
Bagaksel, med nominel last		kg	
Det samlede overfladetryk af hver stabilisator med maksimal last ved vipning.		kg/cm2	-
Trækkraft ved anhængerkrogen			
Uden last (glidning)		daN	8400
Med nominel last (afbrydelse af transmissionen)		daN	10300
Brydekraft med graveskovl (I henhold til normen ISO 8313)		daN	

TEKNISKE SPECIFIKATIONER

MT 1840 EP PRIVILEGE

TERMISK MOTOR		
Type		PERKINS 1104C-44T RG38455
Brændstof		Dieselolie
Antal cylindre		4 på række
Indsugning		Druknet
Indsprøjtningssystem		Direkte
Tændingssekvens		1.3.4.2
Cylindervolumen	cm3	4400
Udboring og slaglængde	mm	105 x 127
Kompressionssats		18,23/1
Nominel omdrejningshastighed, med last	omdr./min.	2200
Omdrejningshastighed i tomgang, uden last	omdr./min.	850
Maks. omdrejningshastighed, uden last	omdr./min.	2350
Effekt ISO/TR 14396	cv - kW	101 - 74,5
Effekt SAE J 1995	cv - kW	101 - 74,5
Maks. moment ISO/TR 14396	Nm	413 til 1350 omdr./min.
Luftfiltrering	µm	3
Type kølekreds		Med vand
Ventilator		Sugeblæser

TRANSMISSION		
Gearkasse		DANA
Type		Mekanisk
Køreretningsomskifter		Elektrohydraulisk
Momentomformer		DANA
Antal fremadgående gear		4
Antal bakgear		4
Konisk tandhjulsboks		-
Foraksel		DANA
Differentiale		Uden spærring
Bagaksel		DANA
Differentiale		Uden spærring
Hjultræk		Permanent 4-hjulstræk
2/4 hjulstræk		Nej
Fordæk		BF GOODRICH
Dimension		440/80-24 168A8 PI TUBELESS
Tryk	bar	4,5
Bagdæk		BF GOODRICH
Dimension		440/80-24 168A8 PI TUBELESS
Tryk	bar	4,5

ELEKTRISK KREDS		
Batteri	Standard	12 V - 110 Ah - 750 A EN
	Ekstraudstyr	12 V - 165 Ah - 950 A EN
Generator		12 V - 85 A
Type		DENSO A115i
Startmotor		12 V - 3 kW
Type		DENSO E95RL

BREMSEKREDS	
Fodbremse	Hydraulisk servobremse
Bremsetype	Skivebremser med flere skiver i oliebad
Betjeningstype	Fodbremse, der indvirker på for- og bagaksel
Håndbremse	Bremsning ved løsning af tryk
Bremsetype	Skive med udgang fra gearkassen
Betjeningstype	Elektrohydraulisk

LARM OG VIBRATION		
Støjniveau ved førerpladsen LpA (i henhold til normen NF EN 12053)	dB	(førerhus lukket)
Støjniveau garanteret i omgivelserne LwA (i overensstemmelse med EU-direktiv 2000/14/EU erstattet af EU-direktiv 2005/88/EU)	dB	104 (målt) 105 (garanteret)
Den udregnede gennemsnitsacceleration af førerens krop (i henhold til normen NF EN 13059)	m/s2	
Den udregnede gennemsnitsacceleration, som er overført til førerens hænder/arme (i henhold til normen ISO 5349-2)	m/s2	< 2,5

HYDRAULIKKREDS			
Hydraulikpumpe			
Type		Tandhjulspumpe med kapacitetsdelingpå det 2. hus	
		1. hus	2. hus
Cylindervolumen	cm3	45	27
Mængde ved maks. omdrejningshastighed uden last	l/min.	106	64
Mængde ved 1600 omdr./min.	l/min.	72	44
Filtrering			
Returløb	µm	16	16
Indsugning	µm	135	135
Maksimalt driftstryk	bar	270	
Teleskopkreds	bar	180 / 270	
Løftekreds	bar	210 / 270	
Hældningskreds	bar	190 / 280	
Støttebenskreds	bar	270	
Krængningsreguleringskreds	bar	270	
Tilbehørskreds	bar	270	
Styrekreds	bar	140	

HYDRAULISKE BEVÆGELSER		
Advarselsanordning for maskinens stabilitet i længden		Elektronisk
Løftebevægelser (udliggeren trukket ind)		
Løft uden last	sek. - m/min.	16,1 - 24,5
Løft med last	sek. - m/min.	16,2 - 24,4
Nedsænkning uden last	sek. - m/min.	12,3 - 32,1
Nedsænkning med last	sek. - m/min.	12 - 32,9
Bevægelse af teleskopudliggeren (løftet udligger)		
Udstrækning uden last	sek. - m/min.	27,5 - 20,4
Udstrækning med last	sek. - m/min.	33 - 24,4
Tilbagetrækning uden last	sek. - m/min.	26,4 - 25,5
Tilbagetrækning med last	sek. - m/min.	25,7 - 26,2
Hældningsbevægelser		
Gravetid uden last	sek. - °/sek.	4,3 - 29,3
Udtømningstid uden last	sek. - °/sek.	4 - 31,5

SPECIFIKATIONER OG VÆGT			
Gaffeltruckens kørehastighed i standardkonfiguration på et vandret underlag (undtagen særlige anvendelser)			
For, uden last	1	km/t	5,4
	2	km/t	8,5
	3	km/t	16,0
	4	km/t	27,2
Bag, uden last	1	km/t	5,4
	2	km/t	8,5
	3	km/t	16,0
	4	km/t	27,2
Standard tilbehør			TFF 45 MT1040
Vægt med gafler		kg	224
Gaffelvægt (pr. stk.)		kg	73
Nominel kapacitet med standard tilbehør		kg	4000
Stabilisatorernes maksimale last af vippeniveauet		kg	950
Tyngdepunktets længdeposition af lasten fra gaflernes inderste punkt		mm	500
Standard løftehøjde		mm	17500
Gaffeltruckens vægt uden tilbehør		kg	11010
Gaffeltruckens vægt med standard tilbehør			
Uden last		kg	11380
Med nominel last		kg	15380
Vægt pr. aksel med standard tilbehør (i transportposition)			
Foraksel, uden last		kg	5260
Bagaksel, uden last		kg	6120
Foraksel, med nominel last		kg	12850
Bagaksel, med nominel last		kg	2530
Vægt pr. aksel med standard tilbehør (udligger trukket ud)			
Foraksel, med nominel last		kg	9770
Bagaksel, med nominel last		kg	0
Det samlede overfladetryk af hver stabilisator med maksimal last ved vipning.		kg/cm2	-
Trækkraft ved anhængerkrogen			
Uden last (glidning)		daN	8400
Med nominel last (afbrydelse af transmissionen)		daN	10300
Brydekraft med graveskovl (I henhold til normen ISO 8313)		daN	

FOR- OG BAGDÆK

MT 1440 PRIVILEGE MT 1440 EP PRIVILEGE		TRYK (bar)	LAST PR. DÆK (kg)			
			FOR, UDEN LAST	FOR, MED LAST	BAGAKSEL, UDEN LAST	BAG, MED LAST
BF GOODRICH	400/80-24 162A8 PI TUBELESS	5	2600	6300	2800	1100
	440/80-24 168A8 PI TUBELESS	4,3				
DUNLOP	440/80-24 T37 158B TUBELESS	4,5				
MITAS	15,5/80-24 163A8 TR-01 TUBELESS	4,9				

MT 1840 PRIVILEGE MT 1840 EP PRIVILEGE		TRYK (bar)	LAST PR. DÆK (kg)			
			FOR, UDEN LAST	FOR, MED LAST	BAGAKSEL, UDEN LAST	BAG, MED LAST
BF GOODRICH	400/80-24 162A8 PI TUBELESS	5	2650	6450	3050	1250
	440/80-24 168A8 PI TUBELESS	4,5				
DUNLOP	440/80-24 T37 158B TUBELESS	4,5				
MITAS	15,5/80-24 163A8 TR-01 TUBELESS	4,9				

		TRYK (bar)	LAST (kg)	FLADETRYK (kg/cm2)		FLADEAREAL (cm2)	
				HÅRDT UNDERLAG	BLØDT UNDERLAG	HÅRDT UNDERLAG	BLØDT UNDERLAG
BF GOODRICH	400/80-24 162A8 PI TUBELESS	5	1100	2,65	0,84	425	1322
			1250	2,70	0,90	465	1367
			2600	3,18	1,48	827	1770
			2650	3,20	1,50	840	1785
			2800	3,20	1,54	877	1830
			3050	3,20	1,60	939	1904
			6300	3,20	1,60	939	1904
			6450	3,80	2,20	1693	2919
	440/80-24 168A8 PI TUBELESS	4,3	1100				
			2600				
			2800				
			6300				
		4,5	1250	2,70	0,80	464	1490
			2650	3,20	1,40	816	1919
			3050	3,40	1,50	906	2042
			6450	4,10	2,10	1591	3085
DUNLOP	440/80-24 T37 158B TUBELESS	4,5	1100	6,61	1,83	165	596
			1250	6,84	1,89	180	650
			2600	8,67	2,39	300	1090
			2650	8,69	2,40	305	1105
			2800	8,75	2,43	320	1150
			3050	8,97	2,50	340	1220
			6300	12,86	3,54	490	1780
			6450	12,97	3,58	498	1803
MITAS	15,5/80-24 163A8 TR-01 TUBELESS	4,9	1100				
			1250				
			2600				
			2650				
			2800				
			3050				
			6300				
			6450				

DIMENSIONER OG LASTDIAGRAM

MT 1440 PRIVILEGE
MT 1440 EP PRIVILEGE

A	mm	1200
B	mm	3070
C	mm	1905
C1	mm	1790
D	mm	6135
D1	mm	6020
D2	mm	4829
E	mm	7335
F	mm	1960
F1	mm	1960
G	mm	384
G1	mm	367
G2	mm	380
G3	mm	355
H	°	9
H1	°	9
I	mm	1160
J	mm	892
K	mm	1040
L	mm	50
N	mm	1855
O	mm	125
P2	°	34
P3	°	33
R	mm	3779
S	mm	8651
T	mm	4183
U1	mm	2452
U2	mm	2640
V	mm	5468
V1	mm	1285
V2	mm	3986
W	mm	2374
W1	mm	3793
W2	mm	1134
W3	mm	2422
Y	°	12
Z	°	114

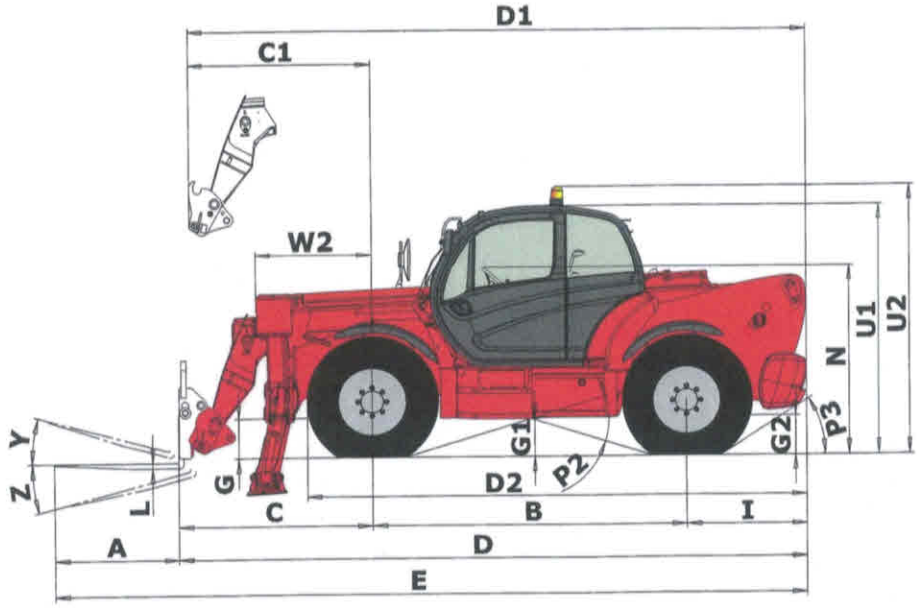

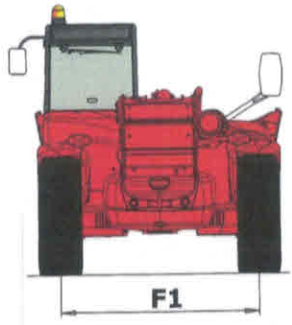

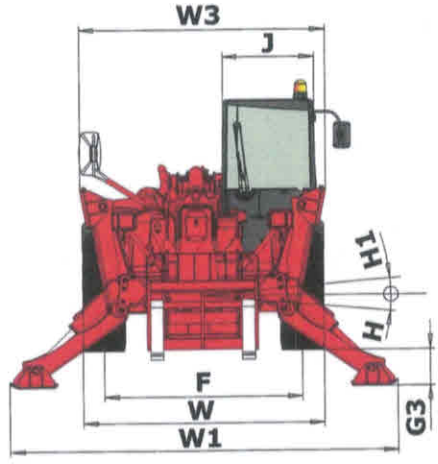

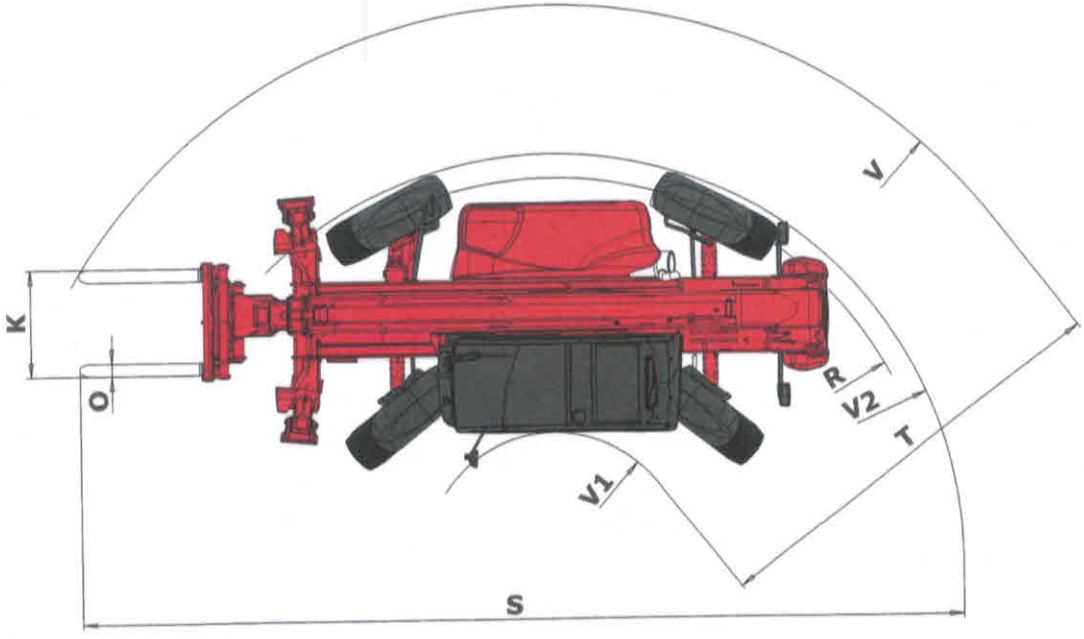

SUIVANT NORME EN 1459 annexe B.

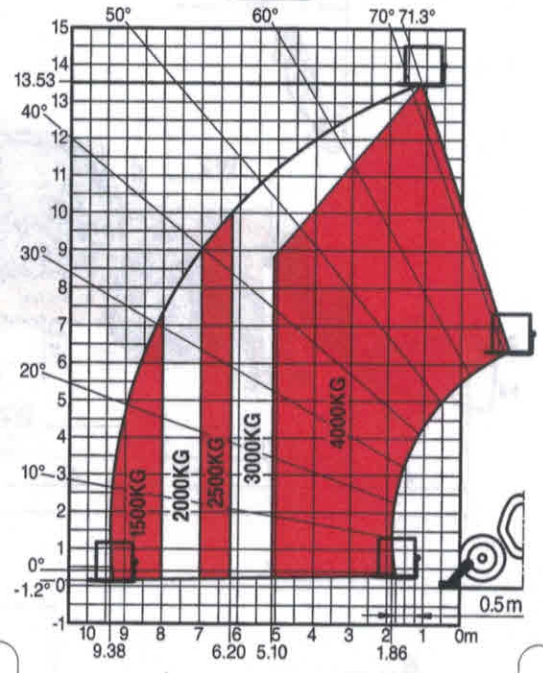

MT 1440

N°261552

N°261308

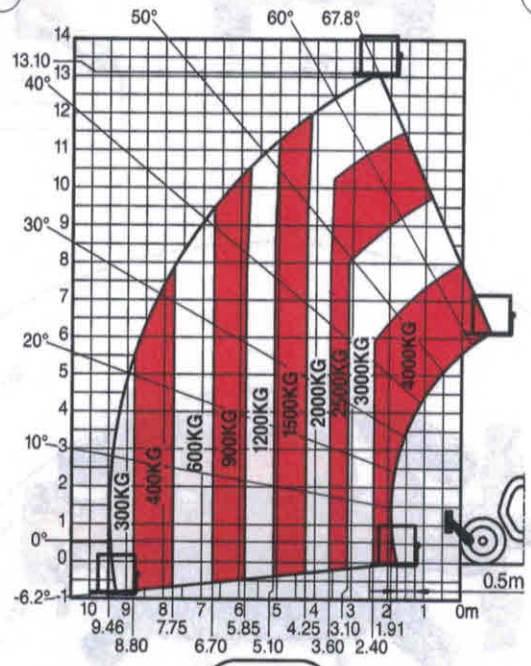

MT 1440

SUIVANT NORME EN 1459 annexe B.

DIMENSIONER OG LASTDIAGRAM

MT 1840 PRIVILEGE
MT 1840 EP PRIVILEGE

A	mm	1200
B	mm	3070
C	mm	2044
C1	mm	1929
D	mm	6273
D1	mm	6159
D2	mm	4886
E	mm	7473
F	mm	1960
F1	mm	1960
G	mm	437
G1	mm	420
G2	mm	433
G3	mm	302
H	°	9
H1	°	9
I	mm	1160
J	mm	892
K	mm	1040
L	mm	50
N	mm	1908
O	mm	125
P2	°	37
P3	°	34
R	mm	3779
S	mm	8780
T	mm	4307
U1	mm	2505
U2	mm	2693
V	mm	5592
V1	mm	1285
V2	mm	3998
W	mm	2397
W1	mm	3793
W2	mm	1134
W3	mm	2422
Y	°	12
Z	°	114

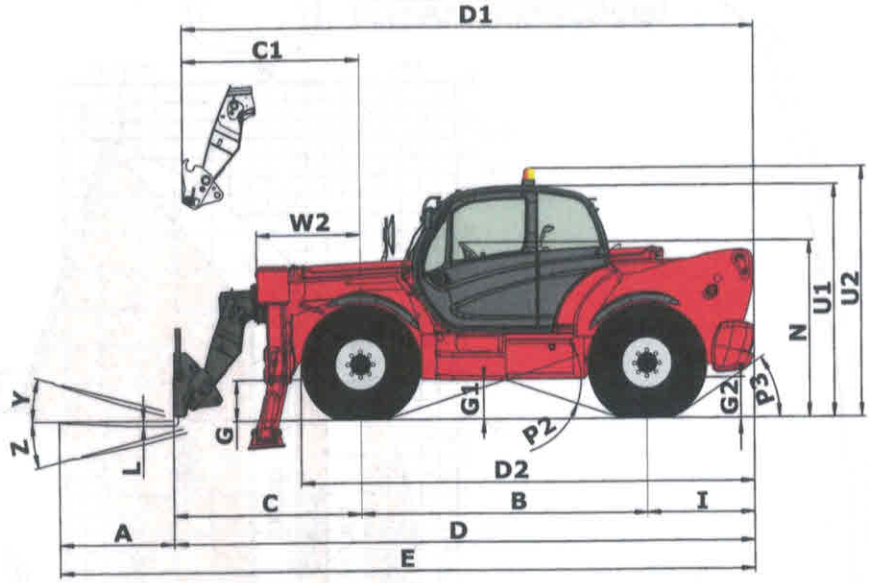

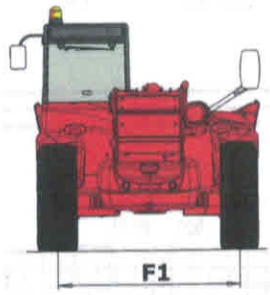

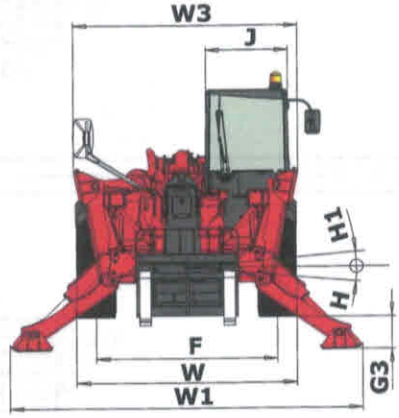

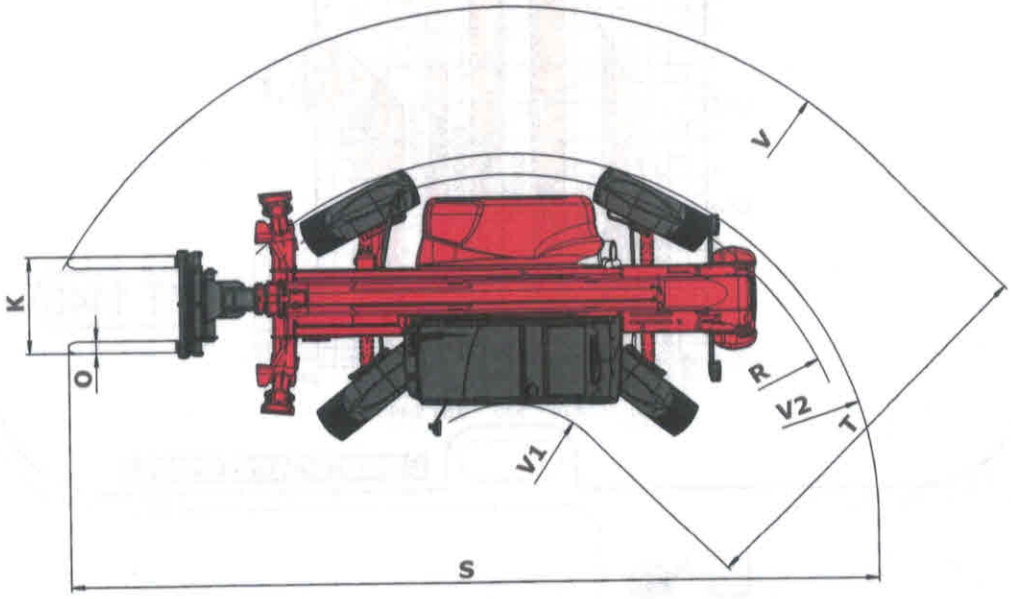

SUIVANT NORME EN 1459 annexe B.

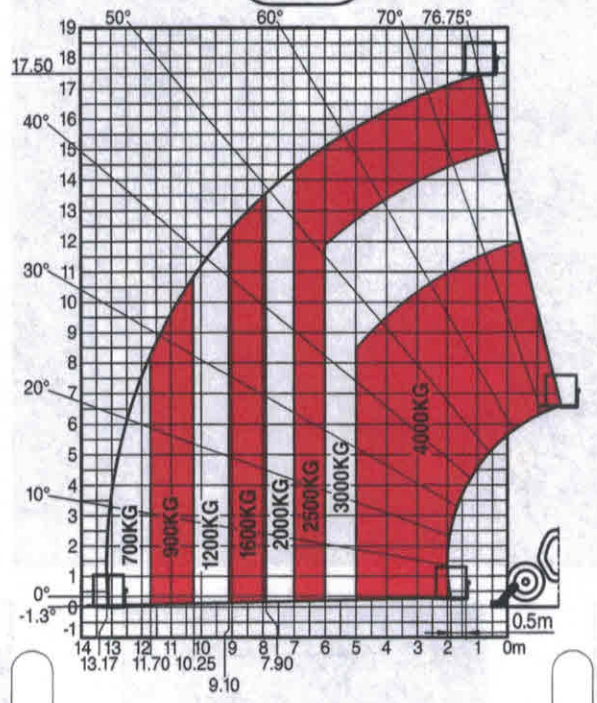

MT 1840

N°261553

N°261548

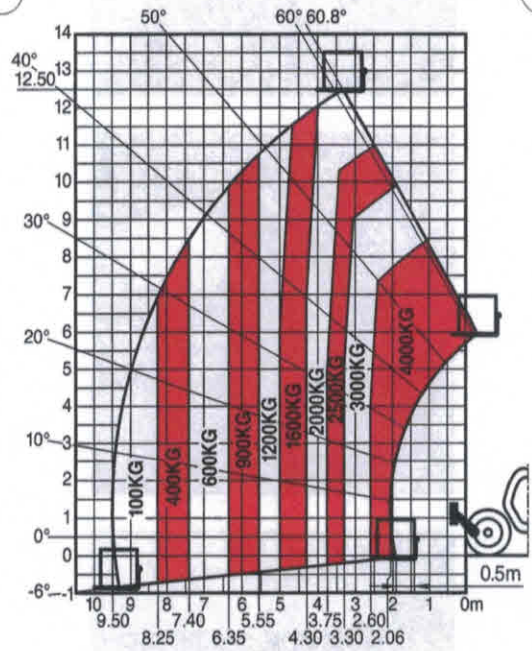

MT 1840

SUIVANT NORME EN 1459 annexe B.

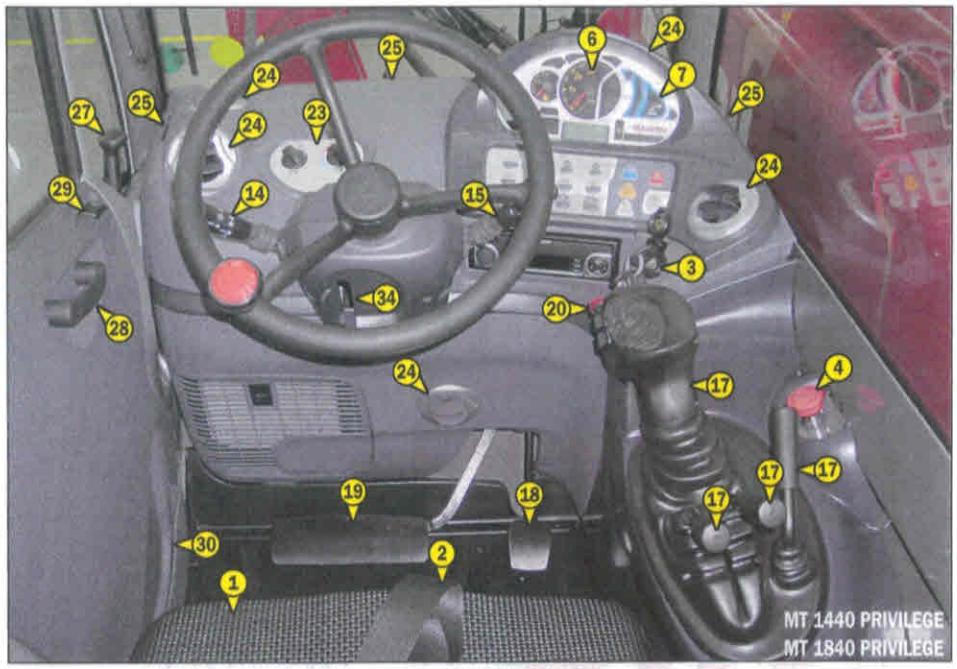
MT 1440 PRIVILEGE
MT 1840 PRIVILEGE


MT 1440 EP PRIVILEGE
MT 1840 EP PRIVILEGE

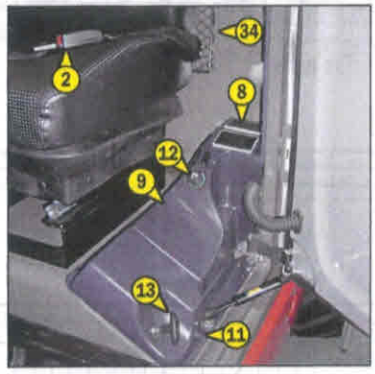

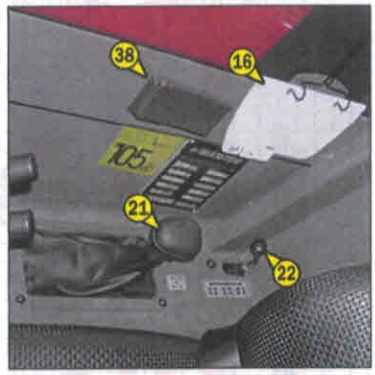

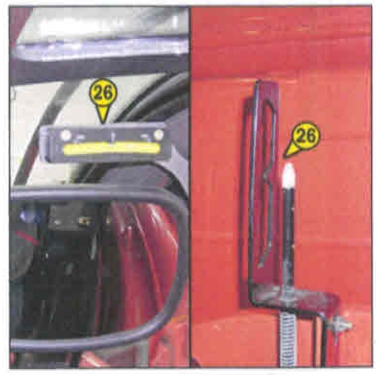

BESKRIVELSE

1 - FØRERSÆDET
2 - SIKKERHEDSSELE
3 - NØGLETÆNDING
4 - NØDSTOPKNAP
5 - BATTERIAFBRYDER
6 - MENNESKE-MASKINE INTERAKTION (IHM)
- **6A - TILSTEDEVÆRELSE AF FØREREN**
- **6B - KONTROL- OG BETJENINGSANORDNINGER PÅ INSTRUMENTPANEL**
- **6C - BETJENINGSANORDNINGSPANEL OG TASTATUR**
- **6D - SKÆRMDISPLAY**

7 - ADVARSELSANORDNING FOR MASKINENS STABILITET I LÆNGDEN
8 - KONTAKTER (EKSTRAUDSTYR)
9 - SIKRINGER OG RELÆER I FØRERHUSET
10 - SIKRINGER OG RELÆER UNDER MOTORHJELMEN
11 - FØLERE AF TILSTEDEVÆRELSE VED DØR
12 - CIGARETTÆNDER
13 - HÅNDTAG TIL ÅBNING AF MOTORHJELMEN
14 - OMSKIFTER MED LYSKONTAKT, HORN OG BLINKLYS
15 - KONTAKT TIL VINDUESVISKER FOR OG BAG
16 - DIAGRAMFIL
17 - HYDRAULISKE BETJENINGSANORDNINGER
18 - SPEEDERPEDAL
19 - FODBREMSE
20 - KØRERETNINGSOMSKIFTER FREM/NEUTRAL/TILBAGE
21 - GEARSTANG
22 - VALG AF KØRERETNING
23 - BETJENING AF VARMESYSTEM
23 - KLIMAANLÆGGETS BEJTENINGSANORDNING (EKSTRAUDSTYR KLIMAANLÆG)
24 - LUFTDYSER TIL VARMESYSTEM
25 - LUFTDYSER TIL AFDUGNING
26 - NIVEAUINDIKATORER
27 - HÅNDGREB TIL ÅBNING AF DØREN
28 - HÅNDGREB TIL LUKNING AF DØREN
29 - KONTAKT TIL OPRULNING AF VINDUE
30 - OPBEVARING SIDEVÆRTS
31 - KABINELYS
32 - HÅNDGREB TIL ÅBNING AF BAGRUDE
33 - HÅNDGREB TIL LUKNING AF BAGRUDE
34 - HÅNDGREB TIL INDSTILLING AF RATTETS HÆLDNING
35 - BÆRENET TIL DOKUMENTHOLDER
36 - OPBEVARING BAG
37 - OPBEVARINGSRUM
38 - ASKEBÆGER
39 - FORLYGTER (IKKE AFBILDET)
40 - BAGLYGTER (IKKE AFBILDET)
41 - ROTERENDE BLINKLYS (IKKE AFBILDET)

BEMÆRK: Alle udtryk som: HØJRE, VENSTRE, FREMAD, TILBAGE er beregnet på, at man sidder på førersædet og kigger ud ad forruden.

1 - FØRERSÆDET

STANDARD	MT 1440 PRIVILEGE
	MT 1840 PRIVILEGE

DETTE SÆDE HAR FORSKELLIGE INDSTILLINGSMULIGHEDER, FOR AT FØREREN KAN OPNÅ DEN BEDST MULIGE KØREKOMFORT.

FOR- OG BAG INDSTILLING
- Træk håndtag 1 opad.
- Lad sædet glide til den ønskede position.
- Slip håndtaget og kontroller, at det er fastlåst.

INSTILLING AF SÆDETS INSTILLING
For- og bagsæde kan justeres seperat.
- Indstilling af sædet fortil, skub håndtag 2 nedad.
- Slip det i en af de fem positioner.
- Indstilling af sædet bagtil, på samme måde dog skal håndtag 2 trækkes opad.

BEHAGELIG INDSTILLING
- Drej knap 3 og indstil efter førerens vægt.

HÆLDNINGSINDSTILLING AF RYGSÆDET
- Tryk ryggen i rygsædet.
- Træk håndtag 4 og placer rygsædet i en af de mulige positioner.

1 - FØRERSÆDET

STANDARD	MT 1440 EP PRIVILEGE
	MT 1840 EP PRIVILEGE
EKSTRAUDSTYR	MT 1440 PRIVILEGE
	MT 1840 PRIVILEGE

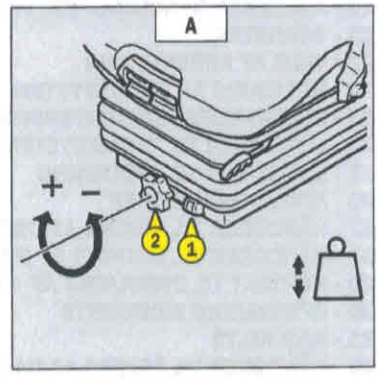

DETTE SÆDE HAR FORSKELLIGE INDSTILLINGSMULIGHEDER, FOR AT FØREREN KAN OPNÅ DEN BEDST MULIGE KØREKOMFORT.

INDSTILLING AF VÆGT (FIG. A)
Det anbefales at indstille vægten, mens føreren ikke sidder på førersædet.
- Se gradinddelingen 1 på sædet.
- Håndtag 2 drejes efter førerens vægt.

BEMÆRK: Det anbefales at kontrollere vægtindstillingen og eventuelt justere den, før gaffeltrucken startes, for at undgå personskader.

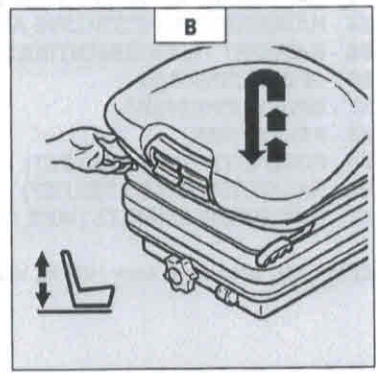

INDSTILLING AF SIDDEHØJDEN (FIG. B)
Løft sædet til den ønskede position, indtil du kan høre et klik, når det kobles i hak. Hvis du hæver sædet over det sidste hak (endestop), sænkes det automatisk til den laveste siddehøjde.

INDSTILLING AF SIDDEHYNDENS HÆLDNING (FIG. C)
Siddehyndens hældning kan indstilles individuelt.
- Tryk på venstre knap, mens du trykker siddehynden nedad eller ved at slippe den, indtil du finder en behagelig siddestilling.

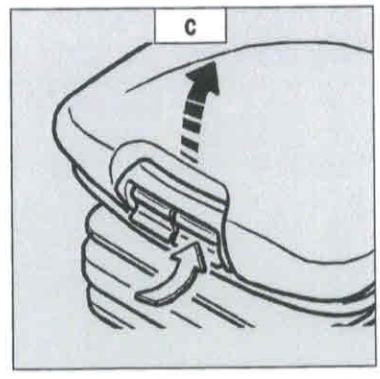

DYBDEINDSTILLING AF SIDDEHYNDEN (FIG. D)
Siddehyndens dybde kan indstilles individuelt.
- Tryk på højre knap, mens du skubber siddehynden fremad eller tilbage, indtil du finder en behagelig siddestilling.

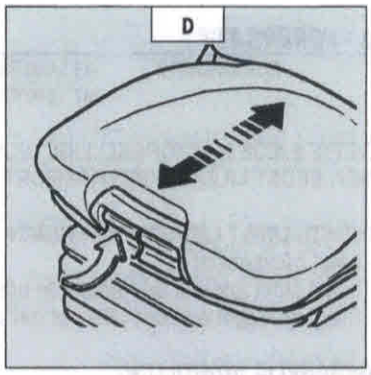

FORLÆNGELSE AF RYGLÆNET (FIG. E)
- Ryghyndens forlængerdel kan indstilles i højden ved, at den trækkes opad (du kan høre de forskellige trin) til endestoppet.
- Ryghyndens forlængerdel kan tages af ved at trække kraftigt for at gå ud over endestoppet.

INDSTILLING AF LÆNDESTØTTEN (FIG. F)
Dette er med til at forøge siddekomforten samt førerens bevægelsesfrihed.
- Drej enten håndgrebet mod venstre eller højre for at indstille lændestøtten i højden og i dybden.

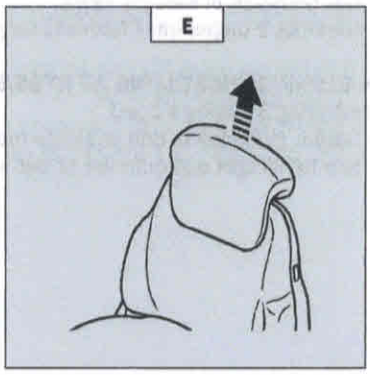

INDSTILLING AF RYGLÆNETS HÆLDNING (FIG. G)
- Hold fast i ryglænet, og træk i tappen, mens du vipper ryglænet til den ønskede position.

Hvis du ikke holder fast i ryglænet under indstillingen, vil det tippe helt fremover.

LÆNGDEVÆRTS INDSTILLING (FIG. H)
- Indkobl blokeringsgrebet i den ønskede position. Når grebet er blokeret, kan du ikke ændre sædets indstilling.

VEDLIGEHOLDELSE (FIG. I)
Hvis sædet bliver meget snavset, kan det medføre, at sædets funktioner ikke virker mere. Derfor skal sædet altid holdes rent.
- Sædets hynder kan tages ud af skallen for at blive rengjort eller vedligeholdt.

Der er større risiko for uheld, når ryglænet vipper !

Undgå at gøre sædets hynder våde ved rengøring af sædet. Kontroller først på et lille område, der er skjult, hvor modstandsdygtigt stoffet er, før du bruger de gængse rengøringsmidler til stof og plastmaterialer.

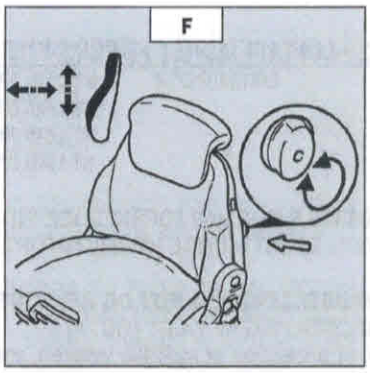

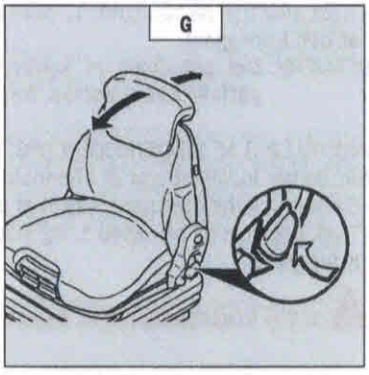

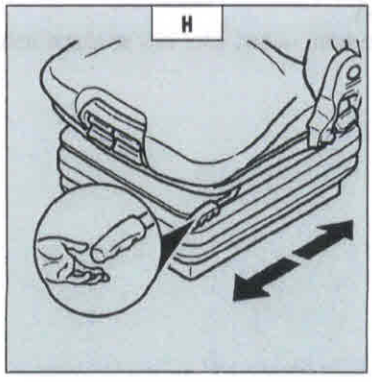

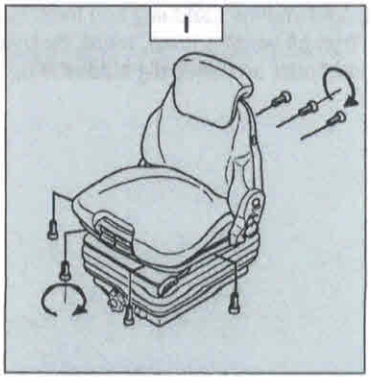

1 - FØRERSÆDET

EKSTRAUDSTYR MT 1440 PRIVILEGE
MT 1840 PRIVILEGE

DETTE SÆDE HAR FORSKELLIGE INDSTILLINGSMULIGHEDER, FOR AT FØREREN KAN OPNÅ DEN BEDST MULIGE KØREKOMFORT.

INDSTILLING I LÆNGDERETNINGEN
- Løsn håndgrebet 1.
- Lad sædet glide til den ønskede position.
- Slip håndtaget og kontroller, at det er fastlåst.

BEHAGELIG INDSTILLING
- Der henvises til sædets skala.
- Håndtag 2 drejes efter førerens vægt.

HÆLDNINGSINDSTILLING AF RYGSÆDET
- Håndtag 3 trækkes opad.
- Sædet indstilles til den ønskede hældning.
- Slip håndtaget og kontroller at det er fastlåst.

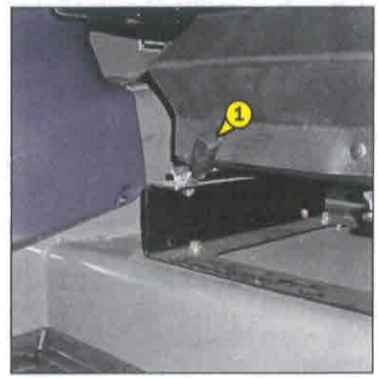

1 - LUFTAFFJEDRET FØRERSÆDE

EKSTRAUDSTYR MT 1440 PRIVILEGE
MT 1440 EP PRIVILEGE
MT 1840 PRIVILEGE
MT 1840 EP PRIVILEGE

DETTE SÆDE HAR FORSKELLIGE INDSTILLINGSMULIGHEDER, FOR AT FØREREN KAN OPNÅ DEN BEDST MULIGE KØREKOMFORT.

INDSTILLING AF VÆGT OG AF SIDDEHØJDEN

INDSTILLING AF VÆGT (FIG. A)

Det anbefales at indstille vægten, mens føreren sidder på førersædet.
- Slå gaffeltruckens elektriske tænding til.
- Træk eller tryk på håndgreb 1, indtil kontrollampe 2 viser korrekt indstilling for vægten, dvs. at den lyser grønt.

BEMÆRK: Det anbefales at kontrollere vægtindstillingen og eventuelt justere den, før gaffeltrucken startes, for at undgå personskader.

INDSTILLING AF SIDDEHØJDEN (FIG. B)

Når du har indstillet sædet i henhold til førerens vægt, kan du ændre siddehøjden.
- Gaffeltruckens elektriske strøm er sat til.
- Træk eller tryk på håndgreb 1, og indstil siddehøjden, mens du kontrollerer, at kontrollampe 2 lyser grønt.

Aktiver kompressoren i maks. 1 minut for ikke at ødelægge den.

INDSTILLING AF SIDDEHYNDENS HÆLDNING (FIG. C)

Siddehyndens hældning kan indstilles individuelt.
- Tryk på venstre knap, mens du trykker siddehynden nedad eller ved at slippe den, indtil du finder en behagelig siddestilling.

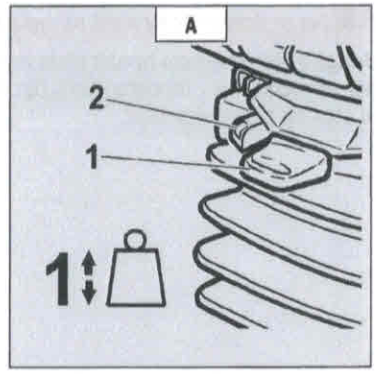

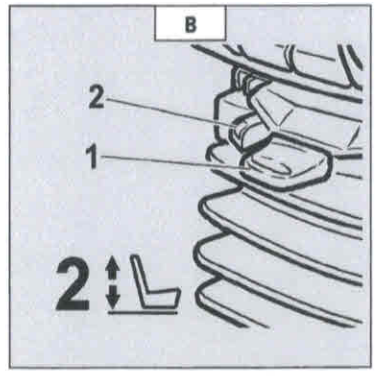

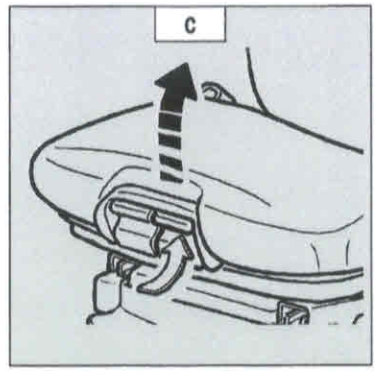

DYBDEINDSTILLING AF SIDDEHYNDEN (FIG. D)
Siddehyndens dybde kan indstilles individuelt.
- Tryk på højre knap, mens du skubber siddehynden fremad eller tilbage, indtil du finder en behagelig siddestilling.

FORLÆNGELSE AF RYGLÆNET (FIG. E)
- Ryghyndens forlængerdel kan indstilles i højden ved, at den trækkes opad (du kan høre de forskellige trin) til endestoppet.
- Ryghyndens forlængerdel kan tages af ved at trække kraftigt for at gå ud over endestoppet.

INDSTILLING AF LÆNDESTØTTEN (FIG. F)
Dette er med til at forøge siddekomforten samt førerens bevægelsesfrihed.
- Drej enten håndgrebet mod venstre eller højre for at indstille lændestøtten i højden og i dybden.

INDSTILLING AF RYGLÆNETS HÆLDNING (FIG. G)
- Hold fast i ryglænet, og træk i tappen, mens du vipper ryglænet til den ønskede position.

Hvis du ikke holder fast i ryglænet under indstillingen, vil det tippe helt fremover.

VANDRET AFFJEDRING (FIG. H)
Under visse forhold, f.eks. ved kørsel med anhænger, anbefales det at bruge den vandrette affjedring. Førersædet kan på denne måde bedre dæmpe pludselige bevægelser i køreretningen.
- Position 1: Vandret affjedring aktiv.
- Position 2: Vandret affjedring inaktiv.

LÆNGDEJUSTERING (FIG. I)
- Indkobl blokeringsgrebet i den ønskede position. Når grebet er blokeret, kan du ikke ændre sædets indstilling.

VEDLIGEHOLDELSE (FIG. J)
Hvis sædet bliver meget snavset, kan det medføre, at sædets funktioner ikke virker mere. Derfor skal sædet altid holdes rent.
- Sædets hynder kan tages ud af skallen for at blive rengjort eller vedligeholdt.

Der er større risiko for uheld, når ryglænet vipper !

Undgå at gøre sædets hynder våde ved rengøring af sædet. Kontroller først på et lille område, der er skjult, hvor modstandsdygtigt stoffet er, før du bruger de gængse rengøringsmidler til stof og plastmaterialer.

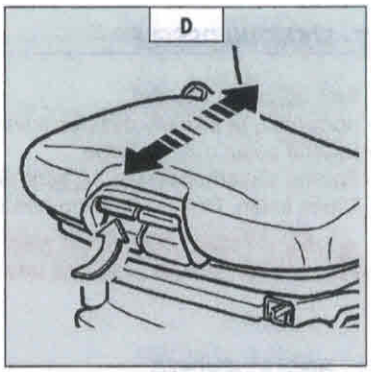

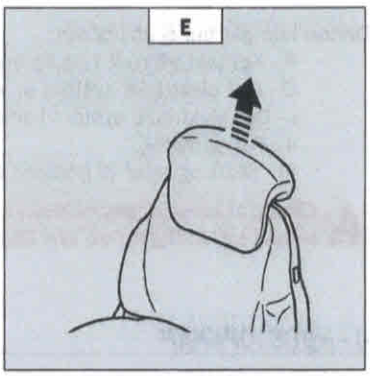

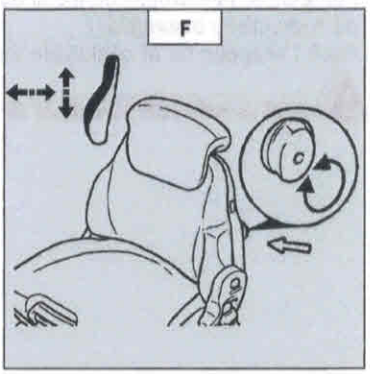

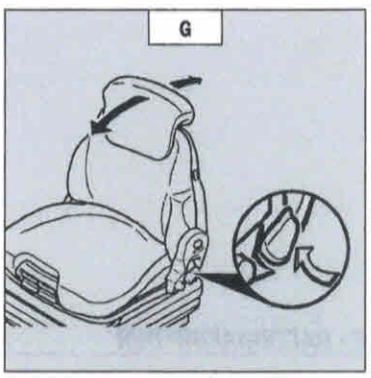

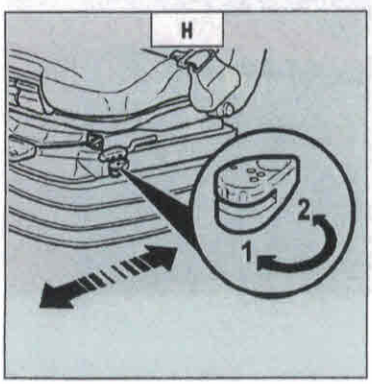

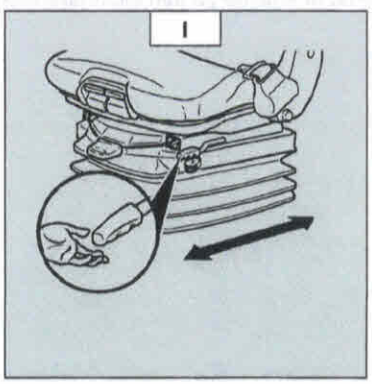

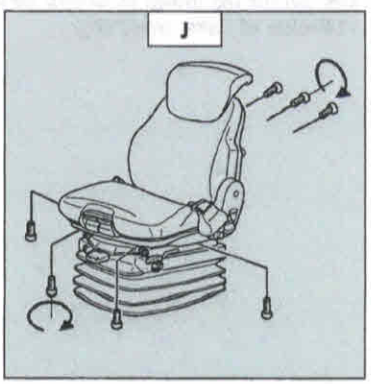

2 - SIKKERHEDSSELE

- Sæt dig rigtigt i sædet.
- Kontroller, at sikkerhedsselen ikke er snoet.
- Spænd selen over hofterne.
- Spænd sikkerhedsselen, og kontroller, at den er rigtigt fastspændt.
- Tilpas selen. Den må hverken stramme over hofterne eller sidde for løst.

Hvis sikkerhedsselen er defekt, f.eks. fastspændingsanordning, syning, iturivning, mv., må gaffeltrucken under ingen omstændigheder bruges. Reparer selen, eller skift den ud med det samme.

3 - NØGLETÆNDING

Denne kontakt har 5 positioner:

P - Kontakt afbrudt i parkeringsposition.
O - Det elektriske system er afbrudt, og motoren er slukket.
I - Det elektriske system tændes.
II - Forvarmning.
III - Start og retur til position I, så snart nøglen slippes.

Sikr dig, at køreretningsomskifteren er i neutral position for start af den termiske motor. Brændstofpumpen forsynes ikke, hvis køreretningsomskifteren befinder sig i stilling fremad- eller tilbagekørsel.

4 - NØDSTOPKNAP

- I tilfælde af fare bruges denne knap til at standse den termiske motor og således afbryde de hydrauliske bevægelser.
- Træk i knappen for at déaktivere denne før der tændes for gaffeltrucken igen.

Pas på de hydrauliske bevægelser, der standser pludseligt, når nødstopknappen aktiveres.

5 - BATTERIAFBRYDER

- Gør det hurtigt muligt at isolere batteriet i tilfælde af arbejde på den elektriske kreds eller i tilfælde af f.eks. svejsning.

6 - MENNESKE-MASKINE INTERAKTION (IHM)

6A - TILSTEDEVÆRELSE AF FØREREN
6B - KONTROL- OG BETJENINGSANORDNINGER PÅ INSTRUMENTPANEL
6C - BETJENINGSANORDNINGSPANEL OG TASTATUR
6D - SKÆRMDISPLAY

6A - TILSTEDEVÆRELSE AF FØREREN

Tilstedeværelse af føreren bekræftes, såfremt de tre følgende punkter følges i nævnte rækkefølge.

1 - Førerhusets dør er lukket.
2 - Nøglekontakten sat i "I" position (elektrisk kontakt).
3 - Et tryk på speederpedalen.

Det er kun fra dette øjeblik, at gaffeltrucken er køredygtig.

Så snart døren er lukket og speederpedalen sluppet, vil systemet detektere, at føreren ikke længere er til stede på førerpladsen, hvilket automatisk aktiverer parkeringsbremsen, og som følge heraf kan dette brutalt provokere standsning af gaffeltrucken.

6B - KONTROL- OG BETJENINGSANORDNINGER PÅ INSTRUMENTPANEL

A
OMDREJNINGSTÆLLER

B - BRÆNDSTOFNIVEAU
Hvis den gule kontrollampe B1 tænder, angiver dette, at du kører på reservetanken, og at din anvendelsestid er begrænset.

C - INDIKATOR AF STABILITET I LÆNGDEN
Se: 2 - BESKRIVELSE: 7 - ADVARSELSANORDNING FOR MASKINENS STABILITET I LÆNGDEN.

D - INDIKATOR FOR KØRSEL FREMAD/NEUTRAL/TILBAGE
Se: 2 - BESKRIVELSE: 20 - KØRERETNINGSOMSKIFTER FREM/NEUTRAL/TILBAGE.

E - GRØNNE INDIKATORER FOR KØRERETNING
En kraftig biplyd aktiveres skiftevis og samtidig med at indikatorerne for retningen aktiveres ved anvendelse af blinklysene eller havariblinket tændes.

F - GRØNNE INDIKATORER FOR JUSTERING AF HJULENE
Se: 2 - BESKRIVELSE: 22 - KØRERETTNINGSVÆLGER.

G - RØD DIGICODE-INDIKATOR
Hvis denne kontrollampe blinker, angiver dette, at digicode-funktionen er aktiveret (se: 2 - BESKRIVELSE: 6D - SKÆRMDISPLAY).

RØD KONTROLLAMPE FOR ADVARSEL OM STØRRE FEJL

Hvis kontrollampen tændes, angiver det en større fejl, der kan have indvirkning på gaffeltruckens eller førerens sikkerhed (se: 2 - BESKRIVELSE: 6D - SKÆRMDISPLAY).

GRØN KONTROLLAMPE FOR NÆRLYS

GRØN KONTROLLAMPE FOR FJERNLYS

RØD KONTROLLAMPE FOR MOTORVANDETS TEMPERATUR

Hvis kontrollampen tændes under anvendelse af gaffeltrucken, skal den termiske motor slukkes øjeblikkeligt? og der skal ledes efter årsagen til fejlen i kølekredsen.

RØD KONTROLLAMPE FOR TILSTOPNING AF LUFTFILTER

Kontrollampen tændes, når luftfilterindsatsen er beskidt. Stands gaffeltrucken og udfør de nødvendige reparationer (se hyppigheden for rengøring og udskiftning af den pågældende indsats i kapitlet: 3 - VEDLIGEHOLDELSE: FILTERINDSATSE OG DRIVREMME).

RØD KONTROLLAMPE FOR TILSTOPNING AF HYDRAULIKOLIEFILTER

Kontrollampen tændes, når hydraulikoliefilterindsatsen er beskidt. Stands gaffeltrucken og udfør de nødvendige reparationer (se hyppigheden for rengøring og udskiftning af den pågældende indsats i kapitlet: 3 - VEDLIGEHOLDELSE: FILTERINDSATSE OG DRIVREMME).

RØD KONTROLLAMPE IKKE ANVENDT

RØD KONTROLLAMPE FOR OPLADNING AF BATTERI

Hvis kontrollampen tændes under anvendelse af gaffeltrucken, skal den termiske motor slukkes øjeblikkeligt og den elektriske kreds kontrolleres samt generatorens drivrem.

GUL KONTROLLAMPE FOR FORVARMNING AF TERMISK MOTOR

Hvis forvarmning er nødvendig, tændes kontrollampen med den elektriske kontakttænding af gaffeltrucken og skal slukke, så snart forvarmningen er overstået. Hvis kontrollampen tændes under anvendelse af gaffeltrucken, skal den termiske motor øjeblikkeligt slukkes, og der skal ledes efter årsagen til denne fejl.

RØD KONTROLLAMPE FOR MOTOROLIENS TRYK

Hvis kontrollampen tændes under anvendelse af gaffeltrucken, skal den termiske motor øjeblikkeligt slukkes og der skal ledes efter årsagen til denne fejl (se oliestanden i krumtaphuset).

RØD KONTROLLAMPE FOR BREMSEOLIESTAND

Hvis kontrollampen tændes under anvendelse af gaffeltrucken, skal den termiske motor øjeblikkeligt slukkes og bremseoliestanden skal kontrolleres. I tilfælde af et unormalt fald af oliestanden, henvend dig til forhandleren.

EKSTRAUDSTYR GRØN KONTROLLAMPE FOR FUNKTIONEN MODE TRANSMISSION PROGRESSIVE INCHING

Kontrollampen tændes under anvendelse af funktionen mode transmission progressive INCHING (se: 2 - BESKRIVELSE: 6C - BETJENINGSANORDNINGSPANEL OG TASTATUR).

RØD KONTROLLAMPE FOR OLIETRYK I GEARKASSEN

Kontrollampen tændes, når der er et unormalt fald i trykket ved fremadkørsel i gearkassen. Stands gaffeltrucken og søg efter fejlårsagen. (Det kan f.eks. være utilstrækkelig oliestand i gearkassen, intern lækage i gearkassen, mv.).

BEMÆRK: Kontrollampen virker kun, når gaffeltrucken kører fremad, og under almindelig kørsel. Oplysningerne gælder således ikke, når gaffeltrucken bakker eller kører i tomgang.

RØD KONTROLLAMPE FOR OLIETEMPERATUREN I GEARKASSEN

Kontrollampen tændes, når olietemperaturen i gearkassen er usædvanlig høj. Stands gaffeltrucken og søg efter fejlårsagen til denne temperaturstigning.

RØD KONTROLLAMPE FOR HÅNDBREMSE

Hvis kontrollampen tændes, angiver dette, at parkeringsbremsen er trukket. Hvis kontrollampen blinker under anvendelse af gaffeltrucken eller ved stop, angiver dette et forkert tryk i bremsekredsen (f.eks. utilstrækkeligt tryk, når parkeringsbremsen er trukket). Henvend dig til forhandleren.

Ved hvert tryk på en af knapperne afgives en biplyd. Udover knappernes funktion, så er disse nummereret fra 0 til 9 og knappen OK. Knapperne anvendes til indtastning af koderne (se: 2 - BESKRIVELSE: 6D - SKÆRMDISPLAY).

AFLÆSNING AF SKÆRM

Rulle-, annullerings-, og godkendelsesknap (se: 2 - BESKRIVELSE: 6D - SKÆRMDISPLAY).

IKKE ANVENDT

TILBEHØRSKREDS

- Tryk på knappen for at vise udvælgelsesskærmen på displayet. Vælg anvendelsesfunktionen ved hjælp af rulleknappen og godkend med knappen .
- Ved hjælp af denne knap kan du forlade dette skærmbillede og annullere modifikationerne.

Tilbehørskredsen oplåst.

Tilbehørskredsen sat i vedvarende funktion.

- Hvis knappens kontrollampe tændes, angiver dette, at tilbehørskredsen er sat i vedvarende funktion.
- Hydraulikstrømmen er justerbar med knappen A på tilbehørets hydraulikbetjeningsanordning, hjælpeskærmen XX% kommer til syne og angiver hydraulikstrømmen.
- Standsning af denne funktion opnås med skiftefunktionen efter nulstilling af hydraulikstrømmen.

Hvis føreren forlader sin førerplads eller den termiske motor slukkes, da vil tilbehørskredsen automatisk sætte sig i oplåsningsfunktion.

Tilbehørskredsen låst.

EKSTRAUDSTYR OPHÆNGING AF UDLIGGER

Se: 2 - BESKRIVELSE: BESKRIVELSE OG BRUG AF EKSTRAUDSTYRET.

FUNKTIONEN TRANSMISSION MODE

- Tryk på knappen for at vise udvælgelsesskærmen på displayet. Vælg anvendelsesfunktionen ved hjælp af rulleknappen og godkend med knappen .
- Ved hjælp af denne knap kan du forlade dette skærmbillede og annullere modifikationerne.

Traditionel funktion af transmission mode.

EKSTRAUDSTYR Funktionen Mode INCHING transmission progressive under fremadkørsel.

EKSTRAUDSTYR Funktionen Mode INCHING transmission progressive under fremad- eller tilbagekørsel.

Funktionen Auto-Stop: Parkeringsbremsen er automatisk trukket ved stop af gaffeltrucken med køreretningsomskifteren under fremad- eller tilbagekørsel. For at starte igen skal køreretningsomskifteren sættes i neutral position, og den ønskede køreretning vælges. Denne funktion er kun gældende, såfremt føreren forbliver på sin førerplads.

Så snart døren er lukket og speederpedalen sluppet, vil systemet detektere, at føreren ikke længere er til stede på førerpladsen, hvilket automatisk aktiverer parkeringsbremsen, og som følge heraf kan dette brutalt provokere standsning af gaffeltrucken.

EKSTRAUDSTYR TÅGEBAGLYGTE
Fungerer kun, når nærlyset eller fjernlyset tændes.

EKSTRAUDSTYR ARBEJDSLYS FORAN

ROTERENDE BLINKLYS

AFBRYDELSE AF LYDALARM
Se: 2 - BESKRIVELSE: 7 - ADVARSELSANORDNING FOR MASKINENS STABILITET I LÆNGDEN.

DEAKTIVERING AF FUNKTIONEN AFBRYDELSE AF DE FORVÆRRENDE HYDRAULISKE BEVÆGELSER
Se: 2 - BESKRIVELSE: 7 - ADVARSELSANORDNING FOR MASKINENS STABILITET I LÆNGDEN.

MANUEL PARKERINGSBREMSE
Den manuelle parkeringsbremse kan konfigureres med koden ADMIN på konfigurationsskærmen (se: 2 - BESKRIVELSE: 6D - SKÆRMDISPLAY).

HAVARIBLINK
Denne kontakt tænder blinklyset i både højre og venstre side på samme tid, uden at tændingen behøver at være slået til.

AFBRYDELSE AF DE HYDRAULISKE BETJENINGSANORDNINGER
Under kørsel på veje, er det stærkt anbefalet at deaktivere alle hydrauliske bevægelser.

6D - SKÆRMDISPLAY

SKÆRM SLUKKET
Gaffeltrukket er standset og har ingen elektrisk tændingskontakt og er uden fører.

SKÆRM FOR GAFFELTRUCKEN
Systemet er ved at blive initialiseret. I tilfælde af vedvarende display (henvend dig til forhandleren.).

SKÆRM FOR TIMETÆLLER
Føreren er til stede i førerhuset. Skærmen viser det samlede antal udførte driftstimer [888888h], det daglige antal driftstimer [888.88h] og antallet af driftstimer før næste større vedligeholdelseseftersyn [888h].

NULINDSTILLING AF DEN DAGLIGE TIMETÆLLING
- Tilslut den elektriske kontakt på gaffeltrucken og sørg for, at timetælleren vises på skærmen ved hjælp af rulleknappen , og nulindstil timetælleren ved at trykke i længere tid på knappen .

INDSTILLING AF VEDLIGEHOLDELSEEFTERSYN MED 500 DRIFTSTIMER PÅ TIMETÆLLEREN
- Indstil timetælleren på 500 driftstimer for indstilling af vedligeholdelseseftersyn med koden ADMIN på konfigurationsskærmen (se: 2 - BESKRIVELSE: 6D - SKÆRMDISPLAY).

CODE 4040

DIGICODE-SKÆRM

Digicode-funktionen er ikke automatisk aktiveret, denne kan dog aktiveres ved tryk på koden ADMIN på konfigurationsskærmen (se: 2 - BESKRIVELSE: 6D - SKÆRMDISPLAY).

- Tilslut den elektriske kontakt på gaffeltrucken. Indtast koden (som udgangspunkt 0000) ved hjælp af tastaturknapperne (se: 6C - BETJENINGSANORDNINGER OG TASTATUR) og godkend med knappen OK. Ved indtastning vil du automatisk blive ledt til næste tegn.

88°
88

SKÆRM FOR DRIFT

Gaffeltrucken kan nu anvendes (skærmen er forskellig afhængig af driftsfunktionen).

1 2 3 4 / 5 6 7 8		GAFFELTRUCK MED DÆK
1		Ren skærm
		Hvis ingen funktion er oplåst og mindst én funktion er låst (se skærmen for oplåsning)
		Hvis mindst én funktion er oplåst (se skærmen for oplåsning)
2		Ren skærm
		Tilbehørskredsen låst
		EKSTRAUDSTYR Tilbehørskredsen sat på vedvarende funktion
3		Ren skærm
4	88°	Udliggerens løftevinkel i grader
5		Ren skærm
		Vedligeholdelsesnøgle + fejlkode bestående af 2 tegn, som skal gives videre til forhandleren (i tvivlstilfælde henvend dig til forhandleren)
6		Ren skærm
7		Ren skærm
		Transmissionen låst i neutral position
		EKSTRAUDSTYR Funktionen Mode transmission progressive INCHING under fremadkørsel
		EKSTRAUDSTYR Funktionen Mode transmission progressive INCHING under fremad- og tilbagekørsel
		Funktionen Auto-Stop under fremad- og tilbagekørsel
8	88 km/h	Gaffeltruckens hastighedskørsel uanset hastighedsforholdet i km/t

1 2 3 4 / 5 6 7 8		GAFFELTRUCKEN MED STABILISATORER
1		Ren skærm
		Hvis ingen funktion er oplåst og mindst én funktion er låst (se skærmen for oplåsning)
		Hvis mindst én funktion er oplåst (se skærmen for oplåsning)
2/3		Ren skærm
4	88°	Udliggerens løftevinkel i grader
5		Ren skærm
		Vedligeholdelsesnøgle + fejlkode bestående af 2 tegn, som skal gives videre til forhandleren (i tvivlstilfælde henvend dig til forhandleren)
6/7		Ren skærm
		Tilbehørskredsen låst
		EKSTRAUDSTYR Tilbehørskredsen sat på vedvarende funktion
8		Stabilisatorer stillet på underlaget og under tryk

LÅSNING AF SKÆRM

Føreren skal ikke automatisk oplåse funktionerne, se koden ADMIN på konfigurationsskærmen for at få adgang dertil.
En af skærmene vises, når systemet detekterer en funktionsfejl på gaffeltrucken, og ved visning af denne skærm afgives to biplyde.
Af sikkerhedsmæssige grunde forbydes adgang til visse funktioner ved visning af disse fejl. Ikke desto mindre er det muligt for føreren og under dennes eget ansvar (og/eller den virksomhedsansvarliges ansvar) at omgå dette forbud for at sikre korrekt parkering af gaffeltrucken (f.eks. oplåsning af de hydrauliske fordeleranordningsmekanismer, der er med fejl, med henblik på at trække udliggeren ind og sænke denne).
Oplåsningen er midlertidigt aktiveret, og funktionen aflåses igen, så snart strømmen på den termiske motor er frakoblet.

	Førerens tilstedeværelse
	Fejl i transmissionen
	Frontal stabilitet
	Hævning af stabilisator
	Krængning
	Teleskopudligger
	Hydraulikfordeler

OPLÅSNING AF FUNKTIONEN

- Flyt trekanterne  ved hjælp af rulleknappen på den åbne hængelås og godkend med knappen OK.
- Med knappen er det muligt at forlade denne skærm samtidig med at funktionen forbliver låst.

Under alle omstændigheder skal gaffeltrucken standses, og du skal henvende dig til forhandleren.

HJÆLPESKÆRM

En af disse skærme vises for at informere føreren om de arbejdsgange, der skal udføres i den pågældende konfiguration (f.eks. hvis føreren vil sænke stabilisatorerne, skal føreren i første omgang trække udliggeren ind og/eller sænke udliggeren), ved visning af denne skærm afgives en biplyd.

	Større vedligeholdelsesinterval er overskredet
	Træk stabilisatorerne tilbage igen
	Træk udliggeren ind og/eller sænk udliggeren før stabilisatorerne sættes ned
	Førerens tilstedeværelse er ikke godkendt
	For høj hastighed. Den visuelle alarm og en langvarig biplyd aktiveres samtidig. Stands øjeblikkeligt gaffeltrucken, og søg efter fejlårsagen dertil.
	Træk udliggeren ind før stabilisatorerne trækkes tilbage
	Træk stabilisatorerne tilbage, og sænk udliggeren før der rettes op på krængningen
	Træk udliggeren ind og/eller sænk udliggeren for anvendelse af EKSTRAUDSTYRET hævning af udliggeren
	Sæt stabilisatorerne ned før udliggeren løftes og/eller der sættes teleskoper på udliggeren
	Anvendelse af tilbehørskredsen i vedvarende funktion og angivelse af hydraulikstrømmen

UDVÆLGELSESSKÆRM

Disse udvælgelsesskærme viser sig ved udvælgelse af en af følgende knapper :

TILBEHØRSKREDS

Se: 2 - BESKRIVELSE: 6C - BETJENINGSANORDNINGER OG TASTATUR.

FUNKTIONEN TRANSMISSION MODE

Se: 2 - BESKRIVELSE: 6C - BETJENINGSANORDNINGER OG TASTATUR.

CONFIGURATION
1 > ID MACHINE
2 > SETTING
3 > STATUS
4 > ADMIN

KONFIGURATIONSSKÆRM

Uden at den elektriske kontakt tilsluttes på gaffeltrucken, skal der i længere tid trykkes på knappen OK for at konfigurationsskærmen kommer til syne. Vælg menuen med rulleknappen og godkend denne med knappen OK.

HUSK: I alle menuer skal OK rulle-, annullerings-, og godkendelsesknapperne anvendes.

1 > ID MACHINE (identifikation af maskinen)
> S/N = XXXXXX (gaffeltruckens serienummer).

2 > SETTING (Indstilling)
> BACKLIGHT XX % (lysstyrke på skærmen).

3 > STATUS
> STATUS = XX (indstilling registreret)
> RESET STATUS (nulindstilling)

4 > ADMIN
> CODE XXXX (indtast som udgangspunkt koden 0000)

4.1 > CODE ADMIN
> NEW CODE (ny kode)

4.2 > DIGICODE [ON/OFF] (aktiv eller ikke-aktiv)
> DIGICODE [ON/OFF] (tilstandsskift)
> NEW DIGICODE (ny kode)

4.3 > BYPASS [OK/NOK] (autoriseret eller uautoriseret oplåsning af funktionsfejlene)
> BYPASS [OK/NOK] (tilstandsskift)
> BYPASS COUNT = XX (autoriseret tid i minutter 1-5-10-15... 50)

4.4 > RESET HOUR COUNTER [OK/NOK] (autoriseret eller uautoriseret nulindstilling af dagens timetælling af driftstimer)
> RESET HOUR COUNTER [OK/NOK] (tilstandsskift)

4.5 > SERVICE (vedligeholdelsesinterval indstillet på 500 driftstimer)
> RESET (indstilling på 500 driftstimer)

4.6 > PARK [MANUAL/AUTO] (automatisk eller manuel parkeringsbremse)
> PARK [MANUAL/AUTO] (tilstandsskift)

GENEREL FEJLSKÆRM

En visuel alarm og en langvarig biplyd aktiveres samtidig.

Denne skærm kommer til syne i følgende tilfælde:
- Hvis nødstopknappen er aktiveret, skal du sørge for at denne deaktiveres, før gaffeltrucken startes igen.
- Ved større fejl på den elektroniske styreenhed, skal du i dette tilfælde henvende dig til forhandleren.

7 - ADVARSELSANORDNING FOR MASKINENS STABILITET I LÆNGDEN

Denne anordning informerer føreren om, at gaffeltrucken nærmer sig grænsen for dens stabilitet i længderetningen. Maskinens sideværts stabilitet kan reducere belastningsdiagrammet i den øverste del, og en sådan reducering registreres ikke af advarselsanordningen for maskinens stabilitet i længden.

Føreren skal altid overholde gaffeltruckens belastningsdiagram.

A - VISUEL ALARM

A1 - A2 - A3: Det er vigtigt, at gaffeltrucken holder sig inden for grænsen for dens stabilitet i længden.

A4 - A5: Gaffeltrucken nærmer sig overskridelse af grænsen for dens stabilitet i længden, manøvren skal foretages med forsigtighed.

A6: Gaffeltrucken er tæt på overskridelse af grænsen for dens stabilitet i længden, manøvren skal foretages med forsigtighed.

A7: Gaffeltrucken er meget tæt på overskridelse af grænsen for dens stabilitet i længden, manøvren skal foretages med forsigtighed. Lydalarmen aktiveres med lange afbrydelser. Sørg for at manøvren foretages med yderste forsigtighed.

A8: Gaffeltrucken befinder sig på overskridelse af grænsen for dens autoriserede stabilitet i længden. Lydalarmen aktiveres med hurtige afbrydelser. Alle "FORVÆRRENDE" hydrauliske bevægelser er afbrudt. Gennemfør kun de forbedrende hydrauliske bevægelser i følgende rækkefølge: tilbagetrækning og løft af udliggeren.

B - LYDALARM

Det er muligt at slukke for lydalarmen ved anvendelse af skovle med henblik på opsamlings- eller jordarbejde. I tilfælde af at lydalarmen er slukket, vil en advarselslampe tændes for at angive, at lydalarmen er slukket, og at det kun er den visuelle alarm, der virker. Under andre anvendelsesforhold skal lydalarmen være tilsluttet.

C - AFBRYDELSE AF DE "FORVÆRRENDE" HYDRAULISKE BEVÆGELSER

Med kontakten er det muligt at anvende eller undlade at anvende afbrydelsen af de "FORVÆRRENDE" hydrauliske bevægelser. Ved start af gaffeltrucken aktiveres afbrydelsen af de "FORVÆRRENDE" hydrauliske bevægelser.

- Parker gaffeltrucken i transportposition med udliggeren sænket og trukket ind.

VED AFBRYDELSE AF DE "FORVÆRRENDE" HYDRAULISKE BEVÆGELSER: KONTROLLAMPEN C1 ER SLUKKET:
BEMÆRK: Når udliggeren er ført ind, er funktionen til afbrydelse af de "FORVÆRRENDE" hydrauliske bevægelser frakoblet.

UDEN AFBRYDELSE AF DE "FORVÆRRENDE" HYDRAULISKE BEVÆGELSER: KONTROLLAMPEN C1 ER TÆNDT:
- For f.eks. at kunne bruge blandekurve til diverse opsamlings- eller jordarbejde.
- I dette tilfælde er det kun den visuelle alarm og lydalarmen, der informerer brugeren herom.

D - BELASTNINGSMÅLER

Det er forbudt at afmontere og indstille belastningsmåleren. Dette skal gøres af specialuddannet personale. Kontakt forhandleren for yderligere oplysninger.

8 - KONTAKTER (EKSTRAUDSTYR)

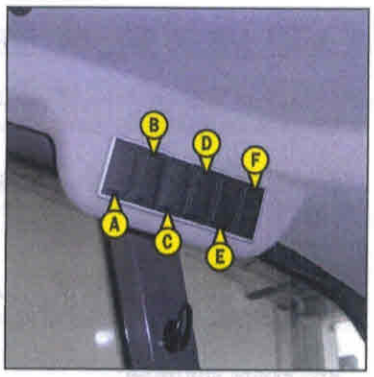

A - EKSTRAUDSTYR ARBEJDSLYS BAG

B - EKSTRAUDSTYR ARBEJDSLYS PÅ UDLIGGEREN

C - EKSTRAUDSTYR VINDUESVISKER PÅ TAGET OG VINDUESVASKER
Med denne kontakt er det i øverste position muligt at aktivere vinduesviskeren og i nederste position holdt nede, er det muligt at aktivere vinduesvaskeren.

D - EKSTRAUDSTYR VINDUESVISKER SIDEVÆRTS OG VINDUESVASKER
Med denne kontakt er det i øverste position muligt at aktivere vinduesviskeren og i nederste position holdt nede, er det muligt at aktivere vinduesvaskeren.

E - EKSTRAUDSTYR AFRIMNING AF BAGRUDEN

F - EKSTRAUDSTYR

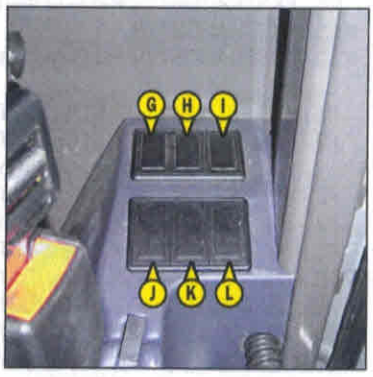

G - EKSTRAUDSTYR FORMONTERING AF ELEKTRISK ANORDNING PÅ UDLIGGEREN
Se: 2 - BESKRIVELSE: BESKRIVELSE OG BRUG AF EKSTRAUDSTYRET.

H - EKSTRAUDSTYR FORMONTERING TIL ENKELTVIRKENDE ELLER DOBBELTVIRKENDE HYDRAULISK STYRING BAG
Se: 2 - BESKRIVELSE: BESKRIVELSE OG BRUG AF EKSTRAUDSTYRET.

I - EKSTRAUDSTYR

J - EKSTRAUDSTYR

K - EKSTRAUDSTYR

L - EKSTRAUDSTYR

9 - SIKRINGER OG RELÆER I FØRERHUSET

Der sidder et klæbemærke på dækslets inderside for at give en hurtig oversigt over brug af boksens komponenter som vist herunder.

- Fjern klappen 1 for adgang til sikringer og relæer. Udskift en brugt sikring med en ny sikring af samme kvalitet og kapacitet. Genanvend aldrig en sikring, der er repareret.

K1 - EKSTRAUDSTYR.
K2 - Intermitterende relæ til vinduesvisker foran.
K3 - EKSTRAUDSTYR Relæ til klimaanlæggets ventilation.
K4 - EKSTRAUDSTYR.
K5 - Ekstra startrelæ.
K6 - EKSTRAUDSTYR Relæ til klimaanlæggets kompressor.
K11 - EKSTRAUDSTYR.
K12 - EKSTRAUDSTYR Forsinkelsesrelæ til klimaanlæg.

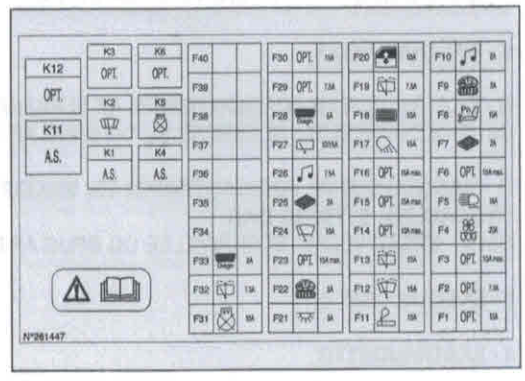

F1 - (MAKS. 10A) - EKSTRAUDSTYR.
F2 - (MAKS. 7,5A) - EKSTRAUDSTYR Formontering til enkeltvirkende eller dobbeltvirkende hydraulisk styring bag (7,5A).
F3 - (MAKS. 10A) - EKSTRAUDSTYR.
F4 - (MAKS. 20A) - Varmesystem og ventilation (20A).
F5 - (MAKS. 15A) - EKSTRAUDSTYR.
F6 - (MAKS. 15A) - EKSTRAUDSTYR El-stik på udliggeren (15A).
F7 - (MAKS. 2A) - EKSTRAUDSTYR Startspærre (2A).
F8 - (MAKS. 10A) - EKSTRAUDSTYR Luftaffjedret sæde (10A).
F9 - (MAKS. 2A) - Strømforsyning af Menneske-Maskine Interaktionen (IHM) (2A).
F10 - (MAKS. 2A) - EKSTRAUDSTYR Bilradio (2A).
F11 - (MAKS.10A) - Cigarettænder (10A).
F12 - (MAKS. 15A) - Vinduesvisker foran og vinduesvasker (15A).
F13 - (MAKS. 10A) - Vinduesvisker bag og vinduesvasker (10A).
F14 - (MAKS. 10A) - EKSTRAUDSTYR.
F15 - (MAKS. 10A) - EKSTRAUDSTYR.
F16 - (MAKS. 15A) - EKSTRAUDSTYR Arbejdslys på udliggeren (15A).
F17 - (MAKS. 15A) - EKSTRAUDSTYR Arbejdslys bag (15A).
F18 - (MAKS. 10A) - EKSTRAUDSTYR Afrimning af bagruden (10A).
F19 - (MAKS. 7,5A) - EKSTRAUDSTYR Vinduesvisker på taget og vinduesvasker (7,5A).
F20 - (MAKS. 15A) - Vinduesopruller (15A).
F21 - (MAKS. 3A) - Kabinelys (3A).
F22 - (MAKS. 3A) - Menneske-Maskine Interaktion (IHM) (3A).
F23 - (MAKS. 10A) - EKSTRAUDSTYR.
F24 - (MAKS. 15A) - Motor til vinduesvisker foran (15A).
F25 - (MAKS. 2A) - EKSTRAUDSTYR Startspærre (2A).
F26 - (MAKS. 7,5A) - EKSTRAUDSTYR Bilradio (7,5A).
F27 - (MAKS. 15A) - Motor til vinduesvisker bag (10A).
- EKSTRAUDSTYR Motor til vinduesvisker på taget (15A).
- EKSTRAUDSTYR Motor til vinduesvisker sideværts (15A).
F28 - (MAKS. 5A) - Diagnosestik (5A).
F29 - (MAKS. 7,5A) - EKSTRAUDSTYR Relæ til klimaanlæggets kompressor (7,5A).
F30 - (MAKS. 15A) - EKSTRAUDSTYR Ventilation til klimaanlæg (15A).
F31 - (MAKS. 10A) - Startsikkerhed (10A).
F32 - (MAKS. 15A) - EKSTRAUDSTYR Vinduesvisker sideværts og vinduesvasker (7,5A).
F33 - (MAKS. 2A) - Diagnosestik (2A).

10 - SIKRINGER OG RELÆER UNDER MOTORHJELMEN

- Åbn motorhjelmen og fjern dækslet 1 for at få adgang til sikringer og relæer. Udskift en brugt sikring med en ny sikring af samme kvalitet og kapacitet. Genanvend aldrig en sikring, der er repareret.

K20 - Forvarmningsrelæ
K21 - EKSTRAUDSTYR Relæ til brændstoffordråber.

MINISIKRINGER F1 TIL F10

F1 - (MAKS. 20A) - EKSTRAUDSTYR Brændstoffordråber (20A).
F2 - - EKSTRAUDSTYR.
F3 - - EKSTRAUDSTYR.
F4 - - EKSTRAUDSTYR.
F5 - (MAKS. 20A) - Startrelæ (20A).
F6 - (MAKS. 2A) - EKSTRAUDSTYR Brændstoffordråber (2A).
F7 - - EKSTRAUDSTYR.
F8 - - EKSTRAUDSTYR.
F9 - - EKSTRAUDSTYR.
F10 - - EKSTRAUDSTYR.

MAXISIKRINGER F1 TIL F6

F1 - (MAKS. 40A) - Strømforsyning til sikringerne i førerhuset (40A).
F2 - (MAKS. 70A) - Nøgletænding (70A).
F3 - (MAKS. 20A) - EKSTRAUDSTYR. MT 1440 PRIVILEGE
- Elektronisk kontrolenhed MP2 (20A).
F4 - (MAKS. 40A) - Elektronisk kontrolenhed MP1 (40A).
F5 - (MAKS. 80A) - Forvarmning af termisk motor (80A).
F6 - (MAKS. 80A) - Generator (80A).

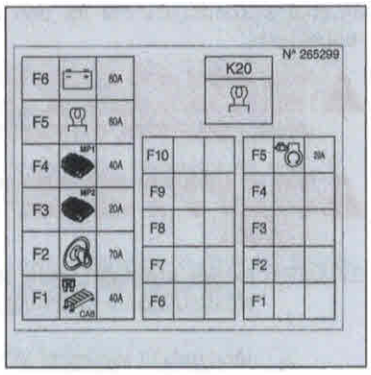

11 - FØLERE AF TILSTEDEVÆRELSE VED DØR

Se: 2 - BESKRIVELSE: 6 - MENNESKE-MASKINE INTERAKTION (IHM)

12 - CIGARETTÆNDER

13 - HÅNDTAG TIL ÅBNING AF MOTORHJELMEN

14 - OMSKIFTER MED LYSKONTAKT, HORN OG BLINKLYS

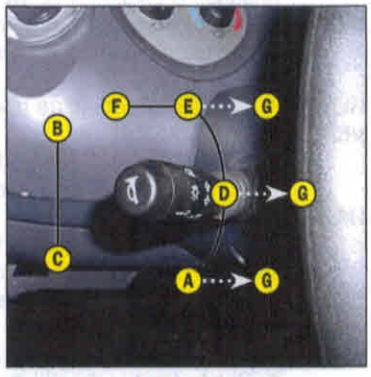

Omskifteren styrer den visuelle og lydmæssige signalering.

A - Lysene er slukket, og blinklysene virker ikke.
B - Blinklyset i højre side virker.
C - Blinklyset i venstre side virker.
D - Positionslys og baglygter er tændt.
E - Nærlys og baglygter er tændt.
F - Fjernlys og baglygter er tændt.
G - Overhalingsblink.

Når man trykker for enden af omskifteren, aktiveres hornet.
BEMÆRK: Position D - E - F - G kan bruges, uden at tændingen er slået til.

15 - KONTAKT TIL VINDUESVISKER FORAN OG BAG

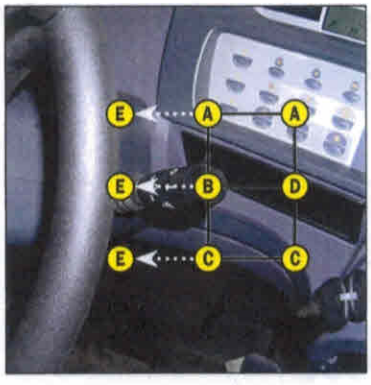

VINDUESVISKER FORAN

A - Standsning af vinduesvisker foran.
B - Vinduesvisker foran langsom hastighed.
C - Vinduesvisker foran hurtig hastighed.
D - Intermitterende vinduesvisker foran.
E - Vinduesvasker foran med styreimpuls.

VINDUESVISKER BAG

F - Standsning af vinduesvisker bag.
G - Vinduesvisker bag.
H - Vinduesvasker bag med styreimpuls.

16 - DIAGRAMFIL

Disse filer indeholder beskrivelsen af de hydrauliske betjeningsanordninger og lastdiagrammer for det tilbehør, der er monteret på gaffeltrucken.

17 - HYDRAULISKE BETJENINGSANORDNINGER

MT 1440 PRIVILEGE
MT 1840 PRIVILEGE

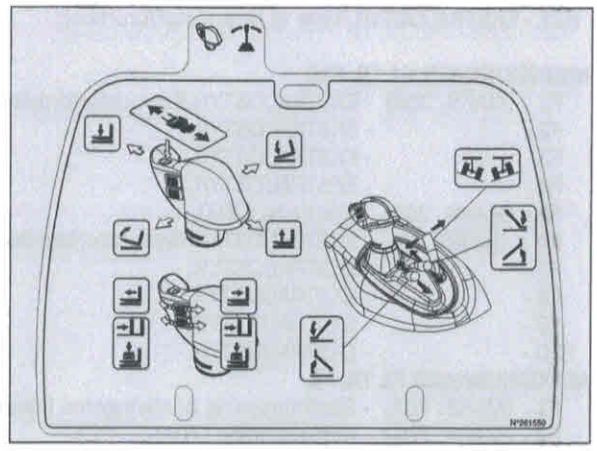

Autorisationen for anvendelse af de hydrauliske betjeningsanordninger gives i og med, at førerens tilstedeværelse godkendes (se: 2 - BESKRIVELSE: 6 - MENNESKE-MASKINE INTERAKTION IHM), og hvis anvendelsesbetingelserne for den hydrauliske betjeningsanordning respekteres.

Forsøg aldrig at ændre det hydrauliske tryk i systemet. Kontakt forhandleren i tilfælde af funktionsforstyrrelse. HVIS DER FORETAGES ÆNDRINGER PÅ DET HYDRAULISKE SYSTEM, BORTFALDER GARANTIEN.

Brug de hydrauliske betjeningsanordninger forsigtigt og uden pludselige bevægelser for at undgå uheld, der skyldes gaffeltruckens stødvise bevægelser.

BEMÆRK: Aktiver styretøjet, hvis det er nødvendigt, for at nulstille akkumulatoren til styring af de hydrauliske betjeningsanordninger.

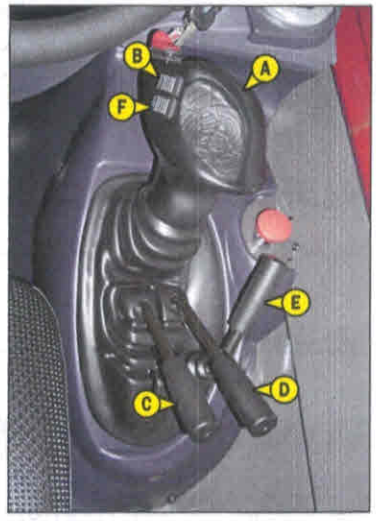

A - Håndgreb til styring af løft og hældning.
B - Styreknap til teleskopudliggeren.
C - Håndgreb til styring af venstre stabilisator.
D - Håndgreb til styring af højre stabilisator.
E - Håndgreb til styring af krængningsregulator.
F - Betjeningsknap af tilbehør.

LØFT AF LAST

- Skub håndgrebet A bagud for løft.
- Skub håndgrebet A fremad for sænkning.

HÆLDNING AF STOLEN

- Skub håndgrebet A mod venstre for gravning.
- Skub håndgrebet A mod højre for udtømning.

TELESKOPUDLIGGER

- Knappen B fremad for at føre udliggeren ud.
- Knappen B bagud for at trække udliggeren ind.

BEMÆRK: Ved fuldstændig indtrækning af teleskoperne, hold fast i håndtaget således at alle teleskoperne trækkes ind.

MT 1840 PRIVILEGE

BEMÆRK: Udførsel af det sidste teleskop kan kun foretages med stabilisatorerne sænket og under tryk mod jorden.

VENSTRE STABILISATOR

- Skub håndgrebet C fremad for sænkning.
- Træk håndgrebet C bagud for hævning.

HØJRE STABILISATOR

- Skub håndgrebet D fremad for sænkning.
- Træk håndgrebet D bagud for hævning.

BEMÆRK: Løft af stabilisatorerne kan kun udføres, hvis teleskoperne er trukket ind, og udliggerens løftevinkel er under 62°.

KRÆNGNINGSREGULATOR

- Skub håndgrebet E mod venstre, for at gaffeltrucken hælder mod venstre.
- Skub håndgrebet Emod højre, for at gaffeltrucken hælder mod højre.

BEMÆRK: Krængningsreguleringen kan kun udføres, hvis udliggerens løftevinkel er under 30°.

TILBEHØR

- Knappen F fremad eller bagud.

17 - HYDRAULISKE BETJENINGSANORDNINGER

MT 1440 EP PRIVILEGE
MT 1840 EP PRIVILEGE

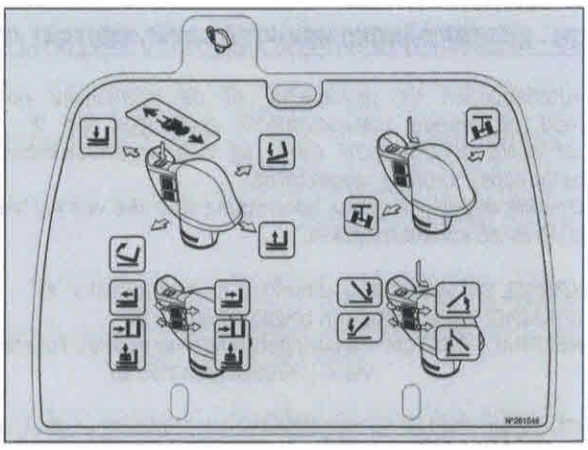

Autorisationen for anvendelse af de hydrauliske betjeningsanordninger gives i og med, at førerens tilstedeværelse godkendes (se: 2 - BESKRIVELSE: 6 - MENNESKE-MASKINE INTERAKTION IHM), og hvis anvendelsesbetingelserne for den hydrauliske betjeningsanordning respekteres.

Forsøg aldrig at ændre det hydrauliske tryk i systemet. Kontakt forhandleren i tilfælde af funktionsforstyrrelse. HVIS DER FORETAGES ÆNDRINGER PÅ DET HYDRAULISKE SYSTEM, BORTFALDER GARANTIEN.

Brug de hydrauliske betjeningsanordninger forsigtigt og uden pludselige bevægelser for at undgå uheld, der skyldes gaffeltruckens stødvise bevægelser.

BEMÆRK: Aktiver styretøjet, hvis det er nødvendigt, for at nulstille akkumulatoren til styring af de hydrauliske betjeningsanordninger.

A - Håndgreb til styring af løft og hældning.
B - Styreknap til teleskopudliggeren.
C - Udvælgelsesknappen for stabilisatorer og krængningsregulator.
D - Knap til styring af tilbehør.

LØFT AF LAST
- Skub håndgrebet A bagud for løft.
- Skub håndgrebet A fremad for sænkning.

HÆLDNING AF STOLEN
- Skub håndgrebet A mod venstre for gravning.
- Skub håndgrebet A mod højre for udtømning.

TELESKOPUDLIGGER
- Knappen B fremad for at føre udliggeren ud.
- Knappen B bagud for at trække udliggeren ind.

BEMÆRK: Ved fuldstændig indtrækning af teleskoperne, hold fast i håndtaget således at alle teleskoperne trækkes ind.

MT 1840 EP PRIVILEGE

BEMÆRK: Udførsel af det sidste teleskop kan kun foretages med stabilisatorerne sænket og under tryk mod jorden.

VENSTRE STABILISATOR
- Tryk knappen C nede og styr knappen D bagud for løft.
- Tryk knappen C nede og styr knappen D foran for sænkning.

HØJRE STABILISATOR
- Tryk knappen C nede og styr knappen B bagud for løft.
- Tryk knappen C nede og styr knappen B foran for sænkning.

BEMÆRK: Løft af stabilisatorerne kan kun udføres, hvis teleskoperne er trukket ind, og udliggerens løftevinkel er under 62°.

KRÆNGNINGSREGULATOR
- Tryk knappen C nede og styr håndgrebet A mod venstre for at hælde gaffeltrucken mod venstre.
- Tryk knappen C nede og styr håndgrebet A mod højre for at hælde gaffeltrucken mod højre.

BEMÆRK: Krængningsreguleringen kan kun udføres, hvis udliggerens løftevinkel er under 30°.

TILBEHØR
- Knappen D fremad eller bagud.

18 - SPEEDERPEDAL

19 - FODBREMSE

Pedalen indvirker på for- og baghjul ved hjælp af et hydraulisk servobremsesystem, der giver mulighed for at sænke hastigheden og standse gaffeltrucken.

20 - KØRERETNINGSOMSKIFTER FREM/NEUTRAL/TILBAGE

Autorisationen for anvendelse af de hydrauliske betjeningsanordninger gives i og med, at førerens tilstedeværelse godkendes (se: 2 - BESKRIVELSE: 6 - MENNESKE-MASKINE INTERAKTION IHM), og hvis anvendelsesbetingelserne for den hydrauliske betjeningsanordning respekteres.
Omskift af gaffeltruckens køreretning skal ske ved lav hastighed, og uden at der samtidig trykkes på speederpedalen.

KØRSEL FREMAD: Skub kontakten fremad (position A).
BAKNING: Træk kontakten bagud (position B).
NEUTRAL POSITION: Parkeringsbremsen er trukket. For start af gaffeltrucken skal kontakten være i neutral (position C).

BEMÆRK: Baklysene og lydalarmen for bakning angiver, at gaffeltrucken bakker.

21 - GEARSTANG

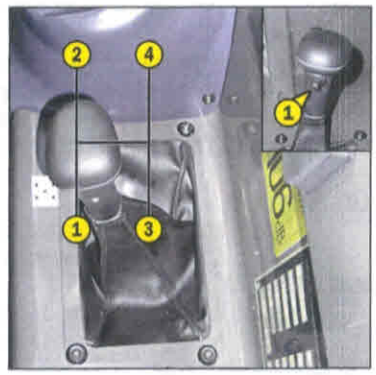

For at skifte gear er det nødvendigt, at slukke frakoble gearkassen ved at trykke på knappen 1 på håndgrebet.

1. gear : Bagud mod venstre.
2. gear: Fremad mod venstre.
3. gear : Bagud mod højre.
4. gear: Fremad mod højre.

BETINGELSER FOR BRUG AF GEAR
- På en gaffeltruck med momentomformer, er det ikke nødvendigt altid at starte i 1. gear og derefter skifte til et højere gear.

Valget af gear skal omhyggeligt foretages i henhold til det arbejde, der skal udføres. Et forkert valg af gear kan forårsage, at transmissionsoliens temperatur stiger meget hurtigt, og det kan medføre, at omformeren glider kraftigt med alvorlig ødelæggelse af transmissionen til følge. Stop maskinen, og ret op på de pågældende arbejdsforhold, hvis kontrollampen for transmissionsolie tænder. Et forkert valg af gear kan også medføre, at gaffeltruckens ydeevne forringes ved kørsel fremad: Når avanceringskraften forøges, kan avanceringshastigheden i gearet r (f.eks. 3. gear) være svagere end den avanceringshastighed, man kan opnå med gearet r-1 (f.eks. 2. gear i stedet for 3. gear).

Det anbefales generelt at bruge følgende gear afhængigt af det arbejde, der skal udføres.
- Ved kørsel på veje: Start i 3. gear, og skift til 4. gear, hvis kørsels- og vejforholdene tillader det. I bjergområder: Start i 2. gear, og skift til 3. gear, hvis kørsels- og vejforholdene tillader det.
- Med anhænger ved kørsel på veje: Start i 2. gear, og skift til 3. gear, hvis kørsels- og vejforholdene tillader det.
- Ved godshåndtering: 3. gear.
  2. gear ved snævre pladsforhold.
- Ved jordarbejde: 1. gear.
- Med loader (opsamling med container, påhængsvogn, redskaber mv.): 2. gear.

22 - VALG AF KØRERETNING

Juster de fire hjul i forhold til gaffeltruckens akse, før der vælges en af de tre køreretninger.

B - GRØNNE KONTROLLAMPER TIL JUSTERING AF HJULENE

Disse grønne kontrollamper tændes for at angive justering af hjulene i forhold til gaffeltrucken. Kontrollampen A1 for forhjulene og kontrollampen A2 for baghjulene.

Før der vælges en af de tre køreretninger, skal du justere de 4 hjul i forhold til gaffeltruckens akse. Du må aldrig skifte styreindstilling under kørsien.

B - HÅNDGREB TIL VALG AF KØRERETNING

B1 - Styrende forhjul (kørsel på offentlig vej).

B2 - Styrende for- og baghjul i hver sin retning (kort drejevinkel).

B3 - Styrende for- og baghjul i samme retning (sideværts forskydning).

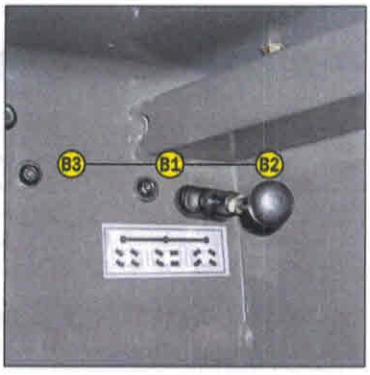

KONTROL AF HJULENES JUSTERING

- Indstil håndgrebet til valg af køreretning B til position B2 (kort drejning af hjul).
- Drej rattet, og juster baghjulene, indtil kontrollampen A2 tænder.
- Indstil håndgrebet til valg af køreretning B til position B1 (kørsel på offentlig vej).
- Drej rattet, og juster forhjulene, indtil kontrollampen A1 tænder.

Før gaffeltrucken tages ud på offentlig vej, skal det kontrolleres, at baghjulene er indstillet på linje. Kør altid med to styrende forhjul. Kontrollen af baghjulenes indstilling på linje skal foretages med jævne mellemrum, når man kører med gaffeltrucken. Brug hertil de grønne kontrollamper. Kontakt forhandleren i tilfælde af funktionsforstyrrelser.

23 - BETJENING AF VARMESYSTEM

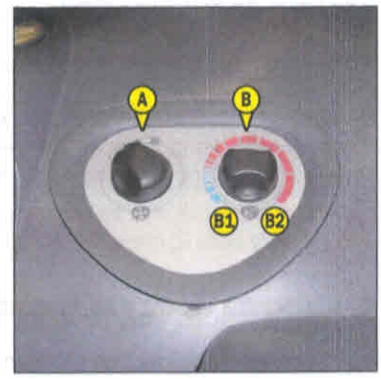

A - BETJENING AF VENTILATOREN
Denne betjeningsanordning har 3 hastigheder og sender luft ud gennem varmesystemets luftdyser.

B - BETJENING AF TEMPERATUREN
Denne betjeningsanordning bruges til at indstille temperaturen inde i førerhuset.
B1 - Ventilatoren sender luft ud med en omgivende lufttemperatur.
B2 - Ventilatoren sender varm luft ud.
De mellemste positioner er til indstilling af temperaturen.

23 - KLIMAANLÆGGETS BETJENINGSANORDNINGER (EKSTRAUDSTYR KLIMAANLÆG)

Klimaanlægget virker kun, når gaffeltrucken er startet. Når klimaanlægget er i drift, skal alle døre og vinduer på gaffeltrucken lukkes.
Om vinteren: Tænd kompressoren en gang om ugen i kort tid for at sikre at de interne forbindelser bliver smurt. Dette gøres for at sikre korrekt drift af klimaanlægget samt sikre, at anlægget fungerer optimalt.
Under kolde vejrforhold: Tænd motoren før klimakompressoren sættes i gang for at give kølemidlet tid til at blive omdannet til gas ved hjælp af den varme, motoren udsender. Kølemidlet samler sig på kompressorkredsens laveste punkt, når kompressoren ikke er i brug. Når kølemidlet er i flydende stand, kan det risikere at beskadige kompressoren.

Hvis klimaanlægget ikke fungerer rigtigt, skal det efterses hos forhandleren (se: 3 - VEDLIGEHOLDELSE: H - EN GANG HVERT ANDET ÅR "EKSTRAUDSTYR KLIMAANLÆG"). Prøv aldrig selv at reparere eventuelle funktionsfejl.

A - BETJENING AF VENTILATOREN
Denne betjeningsanordning har 3 hastigheder og sender luft ud gennem varmesystemets luftdyser.

B - BETJENING AF TEMPERATUREN
Denne betjeningsanordning bruges til at indstille temperaturen inde i førerhuset.
B1 - Ventilatoren sender kold luft ud.
B2 - Ventilatoren sender varm luft ud.
De mellemste positioner er til indstilling af temperaturen.

C - KLIMAANLÆGGETS BETJENINGSANORDNING
Med denne betjeningsanordning med kontrollampe er det muligt at aktivere klimaanlægget.

FUNKTIONEN OPVARMNING
Betjeningsanordningerne skal indstilles på følgende måde:
C - Betjeningsanordning med kontrollampe slukket.
B - Vælg den ønskede temperatur.
A - Sat i det ønskede 1., 2. eller 3. gear.

FUNKTIONEN KLIMAANLÆG
Betjeningsanordningerne skal indstilles på følgende måde:
C - Betjeningsanordning med kontrollampe tændt.
B - Vælg den ønskede temperatur.
A - Sat i det ønskede 1., 2. eller 3. gear.

FUNKTIONEN AFRIMNING
Betjeningsanordningerne skal indstilles på følgende måde:
C - Betjeningsanordning med kontrollampe tændt.
B - Vælg den ønskede temperatur.
D - Sat i 2. eller 3. gear.
For at opnå optimal effektivitet skal varmesystemets luftdyser lukkes.

24 - LUFTDYSER TIL VARMESYSTEM

Varmesystemets luftdyser er indstillelige og kan lukkes, hvilket gør det muligt at regulere luftstrømmen inde i førerhuset.

25 - LUFTDYSER TIL AFDUGNING

Med disse luftdyser er det muligt at afdugge forruden og sideruderne. For at opnå optimal effektivitet skal varmesystemets luftdyser lukkes.

26 - NIVEAUINDIKATORER

A - KRÆNGINGSINDIKATOR
Når de to afmærkninger står på linie med hinanden angiver det, at chassiset er parallelt i forhold til forakslen.

B - VATERPAS
Anvendes til at kontrollere, om gaffeltrucken står vandret.

27 - HÅNDGREB TIL ÅBNING AF DØREN

28 - HÅNDGREB TIL LUKNING AF DØREN

29 - KONTAKT TIL OPRULNING AF VINDUE

30 - OPBEVARING SIDEVÆRTS

31 - KABINELYS

32 - HÅNDGREB TIL ÅBNING AF BAGRUDE

NØDUDGANG
Brug bagruden som nødudgang, hvis det ikke er muligt at komme ud af førerhuset gennem døren.

33 - HÅNDGREB TIL LUKNING AF BAGRUDE

34 - HÅNDGREB TIL INDSTILLING AF RATTETS HÆLDNING

Dette håndgreb giver mulighed for at indstille rattets højde og hældning.

- Træk håndtaget 1 bagud.
- Indstil rattet i den ønskede stilling.
- Skub håndtaget tilbage for at låse det i positionen.

35 - BÆRENET TIL DOKUMENTHOLDER

Kontroller, at betjeningsvejledningen ligger på plads i bærenet til dokumentholderen.

36 - OPBEVARING BAG

37 - OPBEVARINGSRUM

38 - ASKEBÆGER

39 - FORLYGTER

A - Forreste venstre blinklys.
B - Forreste venstre nærlys.
C - Forreste venstre fjernlys.
D - Forreste venstre positionslys.
E - Forreste højre blinklys.
F - Forreste højre nærlys.
G - Forreste højre fjernlys.
H - Forreste højre positionslys.

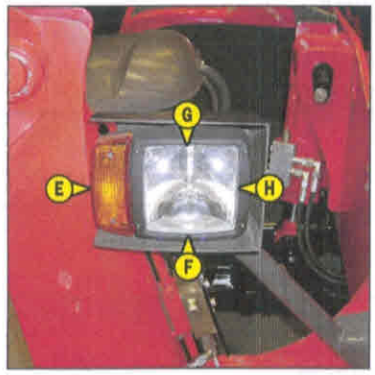

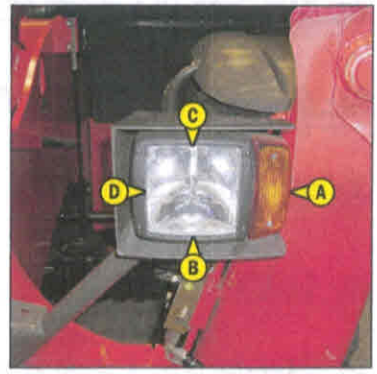

40 - BAGLYGTER

A - Bagerste venstre blinklys.
B - Bagerste venstre stoplys.
C - Venstre baglygte.
D - Venstre tågebaglygte.
E - Højre baklygte bag.
F - Højre baglygte.
G - Højre stoplys bag.
H - Højre blinklys bag.

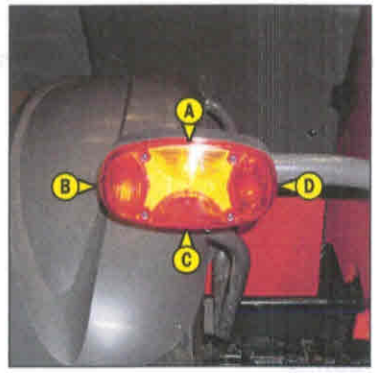

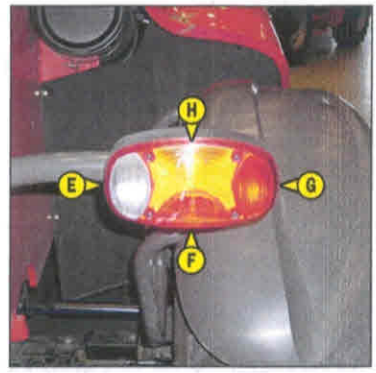

41 - ROTERENDE BLINKLYS

Det magnetiske roterende blinklys skal være synligt på taget af førerhuset og sluttet til stikket 1.

BUGSERINGSSTANG OG -KROG

Denne anordning er monteret bag på gaffeltrucken og bruges til at tilkoble en anhænger. Kapaciteten er begrænset af den tilladte totalvægt med anhænger for den enkelte gaffeltruck, trækkraften og den maksimale lodrette kraft på tilkoblingspunktet. Disse oplysninger er anført på fabrikantens typeskilt, der sidder på gaffeltrucken (se: 2 - BESKRIVELSE: IDENTIFIKATION AF GAFFELTRUCKEN).

- Se den gældende lovgivning i brugslandet før brug af en anhænger (med hensyn til maksimal kørehastighed, opbremsning, anhængerens maksimale vægt mv.).
- Kontroller anhængerens stand, før den bruges, f.eks. dæktryk og dækkenes stand, el-stik, hydraulikslanger, bremsesystem mv.

Træk aldrig en anhænger eller et tilbehør, som ikke er i perfekt driftssikker stand. Brugen af en anhænger i dårlig stand kan påvirke gaffeltruckens styretøj og opbremsning og dermed den samlede sikkerhed.

Hvis en person udefra hjælper med at tilkoble og frakoble anhængeren, skal den pågældende person hele tiden kunne ses af føreren og vente, til gaffeltrucken holder helt stille, parkeringsbremsen er trukket, og den termiske motor er slukket, før anhængeren til- eller frakobles.

BEMÆRK: Som EKSTRAUDSTYR findes et bakspejl, så man mere præcist kan køre gaffeltrucken til anhængerens tilkoblingsring.

A - BUGSERINGSSTANG

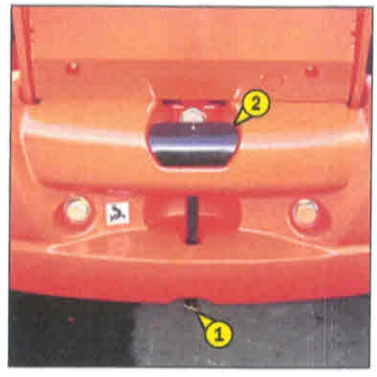

TILKOBLING OG FRAKOBLING AF ANHÆNGEREN

- Ved tilkobling køres gaffeltrucken så tæt som muligt til anhængerens ring.
- Stands den termiske motor.
- Tag bolten 1 ud, løft bugseringsstangen 2, og anbring eller fjern anhængerens ring.

Pas på ikke at blive klemt eller mast under denne arbejdsgang.
Husk at sætte bolten 1 i igen.
Ved frakobling skal man sikre sig, at anhængeren kan holde af sig selv.

B - JUSTERBAR OPHÆNGINGSKROG

TILKOBLING OG FRAKOBLING AF ANHÆNGEREN

- Ved tilkobling køres gaffeltrucken så tæt som muligt til anhængerens ring.
- Stands den termiske motor.
- Indstil anhængertrækket 1 i henhold til bugseringsringens højde.

Husk at sætte akserne og bolten i igen.

- Tag bolten 2 ud, løft bugseringsstangen 3, og anbring eller fjern anhængerens ring.

Pas på ikke at blive klemt eller mast under denne arbejdsgang.
Husk at sætte bolten 2 i igen.
Ved frakobling skal man sikre sig, at anhængeren kan holde af sig selv.

C - EL-STIKKET BAG (EKSTRAUDSTYR)

- Tilslut el-stikket i stikdåsen 1 på gaffeltrucken, og kontroller at lyset på anhængeren eller signalstangen virker.
  - A - Bagerste venstre blinklys.
  - B - EKSTRAUDSTYR Tågelygter bag.
  - C - Stel.
  - D - Bagerste højre blinklys.
  - E - Baglygter.
  - F - Bagerste stoplys.
  - G - Baklys.

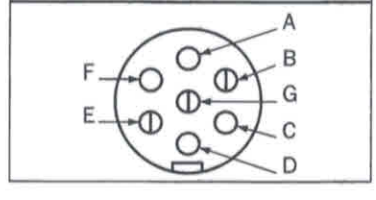

BESKRIVELSE OG BRUG AF ET EKSTRAUDSTYR

1 - BELYSNING AF NUMMERPLADE

2 - FORVARMNINGSANORDNING

Denne anordning holder motorblokken varm, når motoren er standset i længere tid, så den hurtigere kan startes igen.

SPECIFIKATIONER FOR TILFØRSEL AF FORVARMERKREDSEN:

- Nominelt fødespændingsområde: 220-240V ; 50-60Hz
- Strømforbrug: 4,5A
- Materiel af klasse 1
- Materiellet kan kun tilsluttes på forsyningsdiagrammet TT eller TN
- Installationskategori 2

BETINGELSER FOR OMGIVELSESFORHOLD UNDER BRUG:

- Maks. omgivelsestemperatur for brug af forvarmningsanordningen: + 25 °C
- Forureningsgrad 2

BETINGELSER FOR TILSLUTNING OG BRUG AF FORVARMNING:

- Systemet til forvarmning må ikke anvendes ved en udendørs omgivelsestemperatur på mere end + 25 °C.
- Forsyningen af forvarmningssystemet skal:
  - Foretages med et kabel, der er i overensstemmelse med gældende normer for installation, og som er udstyret med en beskyttende jordleder.
  - Indeholde et velegnet system til sektionsdeling.
  - Indeholde et velegnet system til beskyttelse mod kortslutninger (sikringer eller afbrydere) og en strømafbryder ved overgang i jordkabel med en følsomhed på 30 mA.
- Til- og frakobling af netstikket på tilslutningssoklen skal ske, når der ikke er spænding på systemet, og når motoren er slukket.

3 - ELEKTRISK FORMONTERING PÅ UDLIGGEREN

Dette giver mulighed for at bruge en elektrisk funktion i toppen af udliggeren.

4 - LYNKOBLING PÅ TILBEHØRSKREDSEN

5 - TILBAGELØB FOR EKSTERN LÆKAGE

Giver mulighed for at koble et tilbehør på, hvor der er brug for et returløb for lækage.

6 - LÅSNING AF DET HYDRAULISKE TILBEHØR

Giver mulighed for at styre låsning af tilbehøret på stolen og brug af hydraulisk tilbehør med den samme hydrauliske kreds (se: 4 - TILBEHØR, DER SOM EKSTRAUDSTYR KAN MONTERES PÅ PRODUKTSERIEN: FREMGANGSMÅDE FOR MONTERING AF TILBEHØR).

7 - MAGNETVENTIL I TOPPEN AF UDLIGGEREN

Giver mulighed for at styre to hydrauliske funktioner på tilbehørskredsen.

Aflast trykket i den hydrauliske kreds ved at trykke på magnetventilens knap 1. Derved bliver det lettere at tilslutte lynkoblingerne.

DRIFT
- Når knap 2 ikke er trykket ind, styrer knap 3 en hydraulisk funktion.
- Tryk knap 2 ind, og hold den inde. Knap 3 styrer en anden hydraulisk funktion.

8 - MAGNETVENTIL I TOPPEN AF UDLIGGEREN + LÅSNING AF DET HYDRAULISKE TILBEHØR

Hvis de to funktioner monteres som ekstraudstyr, kan man kombinere flere hydrauliske funktioner.

9 - FORMONTERING TIIL ENKELTVIRKENDE ELLER DOBBELTVIRKENDE HYDRAULISK STYRING BAG

Giver mulighed for at bruge en hydraulisk krog bag eller en anhænger med hydraulisk tipning.

- Den enkeltvirkende eller dobbeltvirkende hydrauliske styring bag virker med den hydrauliske styring af det ekstra tilbehør (se: 2 - BESKRIVELSE: 17- HYDRAULISKE BETJENINGSANORDNINGER) afhængig af positionen på kontakten 1.
  - Position A: Hydraulisk styring af det ekstra tilbehør foran på gaffeltrucken.
  - Position B: Hydraulisk styring af det ekstra tilbehør bag på gaffeltrucken.

10 - UDLIGGERENS AFFJEDRING

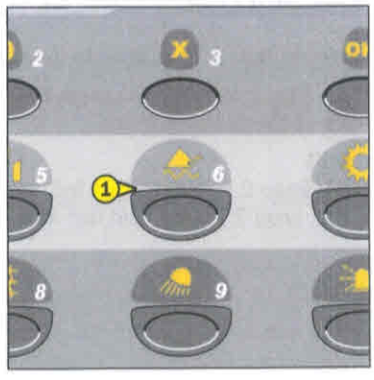

Udliggerens affjedring bruges til at dæmpe rystelser af gaffeltrucken på ujævnt terræn (f.eks. ved godshåndtering af halm på marken) og forbedrer komforten under kørslen.

- Tryk på knappen 1 for at aktivere funktionen ophævning af udliggeren, og lampen blinker.
- Før gafler eller tilbehør ned på jorden, og løft forhjulene et par centimeter.
- Kontrollampen tænder konstant og angiver, at udliggerens affjedring er aktiv.

Udliggerens affjedring er aktiv til en løftevinkel på 30°, når udliggeren er ført ind. Når du arbejder over denne højde, eller når du udfører en anden hydraulisk bevægelse (hældning, brug af teleskopudliggeren, tilbehør), er udliggerens affjedring momentant deaktiveret, og kontrollampen slukker.

- Når den termiske motor er slukket, deaktiveres udliggerens affjedring automatisk.

3 - VEDLIGEHOLDELSE

INDHOLDSFORTEGNELSE

RESERVEDELE OG ORIGINALT UDSTYR FRA MANITOU

VEDLIGEHOLDELSE AF VORES GAFFELTRUCK SKAL ALTID UDFØRES MED ORIGINALE RESERVEDELE FRA MANITOU.

HVIS DU TILLADER BRUG AF IKKE-ORIGINALE MANITOU RESERVEDELE,

RISIKERER DU

- At pådrage dig et juridisk ansvar i tilfælde af uheld.
- At forårsage tekniske fejl eller forkorte gaffeltruckens levetid.

HVIS DER BRUGES DELE, SOM ER EFTERLIGNINGER, ELLER KOMPONENTER, DER IKKE ER GODKENDT AF FABRIKANTEN, KAN DET MEDFØRE, AT DEN KONTRAKTMÆSSIGE GARANTI BORTFALDER.

HVIS DU BRUGER ORIGINALE MANITOU RESERVEDELE TIL VEDLIGEHOLDELSESARBEJDET,

HAR DU GLÆDE AF FABRIKANTENS KNOWHOW

Via sit netværk tilbyder MANITOU brugeren,

- Sin knowhow og kompetence.
- Garantien for det udførte arbejdes kvalitet.
- Originale reservedele.
- Hjælp til forebyggende vedligeholdelse.
- Effektiv hjælp til diagnosticering.
- Forbedringer i takt med større erfaringsgrundlag.
- Uddannelse af brugerne af materiellet.
- Kun forhandlerne i MANITOU's netværk kender detaljerne ved gaffeltruckens design og har således de bedste tekniske forudsætninger for korrekt vedligeholdelse.

DE ORIGINALE RESERVEDELE FORHANDLES KUN AF MANITOU OG DENNES FORHANDLERNETVÆRK.
Listen over forhandlernetværket kan ses på manitou's websted på adressen www.manitou.com

FILTERINDSATSE OG DRIVREMME

MT 1440 PRIVILEGE
MT 1840 PRIVILEGE

TERMISK MOTOR

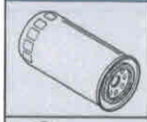	DEN TERMISKE MOTORS OLIEFILTER Reference: 476954 Udskiftning: 500 T
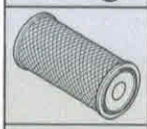	FILTERINDSATS TIL TØRLUFTSFILTER Reference: 563416 Rengøring: 50 T* Udskiftning: 500 T*
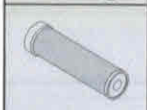	SIKKERHEDSINDSATS I TØRLUFTSFILTERET Reference: 563415 Udskiftning: 1000 T*
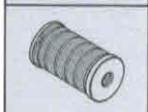	INDSATS TIL BRÆNDSTOFFILTERET Reference: 605013 Udskiftning: 500 T
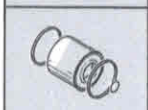	BRÆNDSTOFFORFILTERINDSATS Reference: 706497 Udskiftning: 500 T
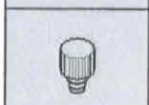	BRÆNDSTOFTANKENS LUFTVENTIL Reference: 266219 Udskiftning: 1000 T
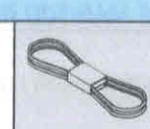	GENERATORREM Reference: 605041
	GENERATORREM (EKSTRAUDSTYR KLIMAANLÆG) Reference: 251759
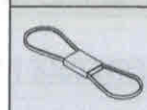	KOMPRESSORENS DRIVREM (EKSTRAUDSTYR KLIMAANLÆG) Reference: 216125
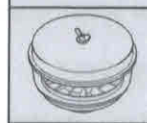	CYKLONISK FORFILTER (EKSTRAUDSTYR) Reference: 224713 Rengøring: 10 T
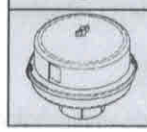	SELVRENSENDE FORFILTER (EKSTRAUDSTYR) Reference: 226611

*: Den anførte hyppighed for rengøring og udskiftning af dele er vejledende (se: 3 - VEDLIGEHOLDELSE: VEDLIGEHOLDELSESSKEMA) for rengøring og udskiftning.

TRANSMISSION

	OLIEFILTER TIL GEARKASSEN Reference: 745878 Udskiftning: 1000 T

HYDRAULISKE

	FILTERINDSATS TIL HYDRAULIKOLIENS TILBAGELØB Reference: 745717 Udskiftning: 500 T
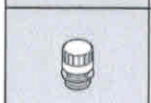	LUFTVENTIL PÅ HYDRAULIKOLIEBEHOLDEREN Reference: 261487 Udskiftning: 1000 T
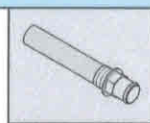	FILTERRØR PÅ BEHOLDER TIL HYDRAULIKOLIE Reference: 259500 Rengøring: 1000 T
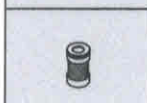	FILTER PÅ BREMSEAKKUMULATORENHEDEN Reference: 746308 Udskiftning: 1000 T

FØRERHUS

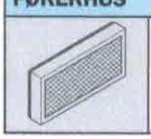	VENTILATIONSFILTERET UDEN FOR FØRERHUSET Reference: 261971 Rengøring: 50 T Udskiftning: 250 T
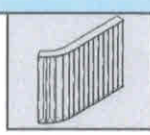	VENTILATIONSFILTERET INDE I FØRERHUSET Reference: 746106 Rengøring: 50 T Udskiftning: 250 T

FILTERINDSATSE OG DRIVREMME

MT 1440 EP PRIVILEGE
MT 1840 EP PRIVILEGE

TERMISK MOTOR

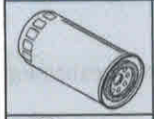	DEN TERMISKE MOTORS OLIEFILTER Reference: 476954 LF699 Udskiftning: 500 T
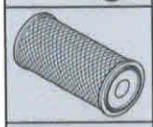	FILTERINDSATS TIL TØRLUFTSFILTER Reference: 563416 AF25795 Rengøring: 50 T* Udskiftning: 500 T*
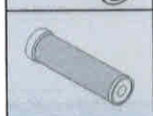	SIKKERHEDSINDSATS I TØRLUFTSFILTERET Reference: 563415 AF25794 Udskiftning: 1000 T*
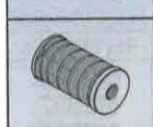	INDSATS TIL BRÆNDSTOFFILTERET Reference: 605013 Udskiftning: 500 T
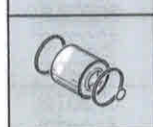	BRÆNDSTOFFORFILTERINDSATS Reference: 706497 Udskiftning: 500 T
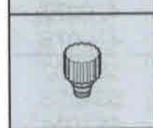	BRÆNDSTOFTANKENS LUFTVENTIL Reference: 266219 Udskiftning: 1000 T
	GENERATORREM Reference: 605041
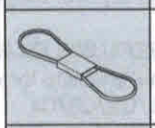	GENERATORREM (EKSTRAUDSTYR KLIMAANLÆG) Reference: 251759
	KOMPRESSORENS DRIVREM (EKSTRAUDSTYR KLIMAANLÆG) Reference: 216125
	CYKLONISK FORFILTER (EKSTRAUDSTYR) Reference: 224713 Rengøring: 10 T
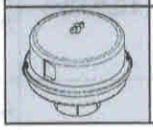	SELVRENSENDE FORFILTER (EKSTRAUDSTYR) Reference: 226611

*: Den anførte hyppighed for rengøring og udskiftning af dele er vejledende (se: 3 - VEDLIGEHOLDELSE: VEDLIGEHOLDELSESSKEMA) for rengøring og udskiftning.

TRANSMISSION

	OLIEFILTER TIL GEARKASSEN Reference: 745878 Udskiftning: 1000 T

HYDRAULISKE

	FILTERINDSATS TIL HYDRAULIKOLIENS TILBAGELØB Reference: 745717 Udskiftning: 500 T
	LUFTVENTIL PÅ HYDRAULIKOLIEBEHOLDEREN Reference: 261487 Udskiftning: 1000 T
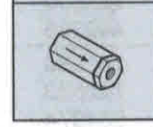	FILTER PÅ FORDELERVENTILERNES HOVEDER Reference: 266242 Udskiftning: 1000 T
	FILTERRØR PÅ BEHOLDER TIL HYDRAULIKOLIE Reference: 259500 Rengøring: 1000 T
	FILTER PÅ BREMSEAKKUMULATORENHEDEN Reference: 746308 Udskiftning: 1000 T

FØRERHUS

	VENTILATIONSFILTERET UDEN FOR FØRERHUSET Reference: 261971 Rengøring: 50 T Udskiftning: 250 T
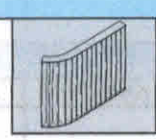	VENTILATIONSFILTERET INDE I FØRERHUSET Reference: 746106 Rengøring: 50 T Udskiftning: 250 T

SMØREMIDLER OG BRÆNDSTOF

BRUG KUN DE ANBEFALEDE SMØREMIDLER OG BRÆNDSTOFFER:
- Ved opfyldning må der ikke anvendes forskellige olier.
- Til olieskift er MANITOU olier perfekt velegnede.

ANALYSE DIAGNOSTICERING AF OLIER

Hvis du har indgået en service- eller vedligeholdelsesaftale med forhandleren, kan du blive bedt om en analyse til diagnosticering af motor-, transmissions- og akselolien afhængigt af, hvor meget maskinen anvendes.

(*) TEKNISKE SPECIFIKATIONER FOR DET ANBEFALEDE BRÆNDSTOF:

Brug brændstof af god kvalitet for at sikre optimal ydeevne for den termiske motor.

- Dieselolie af typen N590 - Auto/C0/C1/C2/C3/C4
- BS2869 Class A2
- ASTM D975-91 Class 2-2DA, US DF1, US DF2, US DFA
- JIS K2204 (1992) Grad 1, 2, 3 og Speciel Grad 3.

TERMISK MOTOR

KOMPONENTER, DER SKAL SMØRES	KAPACITET	ANBEFALET SMØREMIDDEL	MÆNGDE	REFERENCE
TERMISK MOTOR	10,9 Litre	MANITOU olie API CH4	5 l 20 l 55 l 209 l 1000 l	661706 582357 582358 582359 490205
KØLEKREDS	20 Litre	Kølevæske (beskyttelse til - 30°)	2 l 5 l 20 l	473076 470077 470078
		Kølevæske (beskyttelse til - 25°)	2 l 5 l 20 l	554002 554003 554004
BRÆNDSTOFTANK	140 Litre	Brændstof (*)		

TRANSMISSION

KOMPONENTER, DER SKAL SMØRES	KAPACITET	ANBEFALET SMØREMIDDEL	MÆNGDE	REFERENCE
GEARKASSE	23 Litre	MANITOU olie Automatgear	1 l 20 l 55 l 209 l 1000 l	62148 546332 546217 546195 720148
KARDANLED PÅ TRANSMISSION		MANITOU smørefedt Multianvendelse BLÅ	400 g 1 kg 5 kg 20 kg 50 kg	161589 720683 554974 499233 489670

UDLIGGER

KOMPONENTER, DER SKAL SMØRES	ANBEFALET SMØREMIDDEL	MÆNGDE	REFERENCE
SLIDSKO PÅ UDLIGGEREN	MANITOU smørefedt Multianvendelse SORT	400 g 1 kg 5 kg	545996 161590 499235
SMØRING AF UDLIGGER	MANITOU smørefedt Multianvendelse BLÅ	400 g 1 kg 5 kg 20 kg 50 kg	161589 720683 554974 499233 489670

HYDRAULISKE

KOMPONENTER, DER SKAL SMØRES	KAPACITET	ANBEFALET SMØREMIDDEL	MÆNGDE	REFERENCE
BEHOLDER TIL HYDRAULIKOLIE	135 Liter	MANITOU olie Hydraulisk ISO VG 46	5 l 20 l 55 l 209 l	545500 582297 546108 546109

BREMSEANORDNINGER

KOMPONENTER, DER SKAL SMØRES	ANBEFALET SMØREMIDDEL	MÆNGDE	REFERENCE
BREMSEKREDS	MANITOU olie Mineralsk bremsevæske	1 l	490408

FØRERHUS			
KOMPONENTER, DER SKAL SMØRES	ANBEFALET SMØREMIDDEL	MÆNGDE	REFERENCE
BEHOLDER SPRINKLERVÆSKE	Sprinklervæske	1 l 5 l	490402 486424

FORAKSEL				
KOMPONENTER, DER SKAL SMØRES	KAPACITET	ANBEFALET SMØREMIDDEL	MÆNGDE	REFERENCE
DIIFFERENTIALE FOR FORAKSEL	7,2 Liter	MANITOU olie Specielle neddyppede bremser	5 l 20 l 209 l 1000 l	545976 582391 546222 720149
FORHJULENES REDUKTIONSGEAR	0,75 Liter	MANITOU olie SAE80W90 Mekanisk gear	2 l 5 l 20 l 55 l 209 l	499237 720184 546330 546221 546220
AKSELTAPPE I FORHJULENES REDUKTIONSGEAR VIPNING AF FORAKSLEN		MANITOU smørefedt Multianvendelse SORT	400 g 1 kg 5 kg	545996 161590 499235

BAGAKSEL				
KOMPONENTER, DER SKAL SMØRES	KAPACITET	ANBEFALET SMØREMIDDEL	MÆNGDE	REFERENCE
DIFFERENTIALE PÅ BAGAKSEL	7,2 Liter	MANITOU olie Specielle neddyppede bremser	5 l 20 l 209 l 1000 l	545976 582391 546222 720149
BAGHJULENES REDUKTIONSGEAR	0,75 Liter	MANITOU olie SAE80W90 Mekanisk gear	2 l 5 l 20 l 55 l 209 l	499237 720184 546330 546221 546220
AKSELTAPPE I BAGHJULENES REDUKTIONSGEAR VIPNING AF BAGAKSLEN		MANITOU smørefedt Multianvendelse SORT	400 g 1 kg 5 kg	545996 161590 499235

STEL			
KOMPONENTER, DER SKAL SMØRES	ANBEFALET SMØREMIDDEL	MÆNGDE	REFERENCE
KRÆNGNINGSREGULATOR STØTTEBEN	MANITOU smørefedt Multianvendelse BLÅ	400 g 1 kg 5 kg 20 kg 50 kg	161589 720683 554974 499233 489670

VEDLIGEHOLDELSESSKEMA

(*): For hver 10 driftstimer de første 50 timer og derefter en sidste gang efter 250 driftstimer.
(**): Kontakt forhandleren.

A = JUSTER, C = KONTROLLER, G = SMØR, N = RENGØR, P = UDLUFT, R = UDSKIFT, V = UDTØM	SIDA	EFTER DE FØRSTE 50 TIMER	HVER DAG ELLER FOR HVER 10 TIMER	FOR HVER 50 TIMER	FOR HVER 250 TIMER	ÅR ELLER FOR HVER 500 TIMER	ÅR ELLER FOR HVER 1000 TIMER	HVERT ANDET ÅR ELLER FOR HVER 2000 TIMER	FOR HVER 4000 TIMER	LEJLIGHEDSVIS
TERMISK MOTOR										
Oliestand i motoren	3-12		C	<<<	<<<	<<<	<<<	<<<	<<<	
Kølervæskestand	3-12		C	<<<	<<<	<<<	<<<	<<<	<<<	
Brændstofstand	3-12		C	<<<	<<<	<<<	<<<	<<<	<<<	
Brændstofforfilter	3-13		C	<<<	<<<	<<<	<<<	<<<	<<<	
Cyklonisk forfilter (EKSTRAUDSTYR)	3-13		N	<<<	<<<	<<<	<<<	<<<	<<<	
Tørluftsfilterindsats	3-16/24			N	<<<	R	<<<	<<<	<<<	
Kølerens ledningsbundt	3-16			N	<<<	<<<	<<<	<<<	<<<	
Kondensatorens ledningsnet (EKSTRAUDSTYR Klimaanlæg)	3-16			C/N	<<<	<<<	<<<	<<<	<<<	
Spænding af generatorens drivrem	3-22	A			C/A	<<<	<<<	<<<	<<<	
Kompressorremmens spænding (EKSTRAUDSTYR Klimaanlæg)	3-22	A			C/A	<<<	<<<	<<<	<<<	
Generatorremmens spænding (EKSTRAUDSTYR klimaanlæg)	3-22	A			C/A	<<<	<<<	<<<	<<<	
Motorolie	3-24	V				V	<<<	<<<	<<<	
Motoroliefilter	3-24	R				R	<<<	<<<	<<<	
Brændstofforfilterindsats	3-25	R				R	<<<	<<<	<<<	
Brændstoffilterindsats	3-25	R				R	<<<	<<<	<<<	
Brændstoftank	3-28						N	<<<	<<<	
Brændstoftankens luftventil	3-28						R	<<<	<<<	
Sikkerhedsindsats til tørluftsfilter	3-28						R	<<<	<<<	
Silent-blocs til motoren							C**	<<<	<<<	
Motorens omdrejningshastighed							C**	<<<	<<<	
Ventilsæt		C**					C**	<<<	<<<	
Kølevæske	3-32							V	<<<	
Køler								C**	<<<	
Vandpumpe og termostat								C**	<<<	
Generator og startmotor								C**	<<<	
Turbokompressor								C**	<<<	
Brændstofkredsen	3-34									P
TRANSMISSION										
Oliestand i gearkassen	3-13		C	<<<	<<<	<<<	<<<	<<<	<<<	
Kardanled på transmission	3-17			G	<<<	<<<	<<<	<<<	G/C**	
Olie i gearkassen	3-29	V					V	<<<	<<<	
Oliefilter til gearkassen	3-29	R					R	<<<	<<<	
Silentblocs til gearkassen							C**	<<<	<<<	
Betjeningsanordninger til gearkassen							C**	<<<	<<<	
Trykbelastning i gearkassen								C**	<<<	
Tryk i omformeren								C**	<<<	
Slitage på bremseklodser og bremseskiver									C**	
DÆK										
Dæktryk	3-14		C	<<<	<<<	<<<	<<<	<<<	<<<	
Tilspænding af hjulbolte	3-14		C	<<<	<<<	<<<	<<<	<<<	<<<	
Hjulenes og dækkenes stand							C**	<<<	<<<	
Hjul	3-34									R
UDLIGGER										
Slidsko på udliggeren	3-14		G*	<<<	<<<	<<<	<<<	<<<	<<<	
Udligger	3-18			G	<<<	<<<	<<<	<<<	<<<	
Slitage på udliggerrens slidsko							C**	<<<	<<<	
Udliggerenhedens stand								C**	<<<	
Lejer og bøsninger på leddelinger								C**	<<<	
HYDRAULISKE										
Hydraulikoliestand	3-19			C	<<<	<<<	<<<	<<<	<<<	
Filterindsats til hydraulikoliens tilbageløb	3-26	R				R	<<<	<<<	<<<	
Hydraulikolie	3-30						V	<<<	<<<	
Hydraulikolietankens luftventil	3-30						R	<<<	<<<	
Filterrør på hydraulikoliebeholderen	3-30						N	<<<	<<<	
Filter på bremseakkumulatorenheden	3-30						R	<<<	<<<	
Filter på fordelerventilernes hoveder	3-30						R	<<<	<<<	
Hydrauliske bevægelsers hastigheder							C**	<<<	<<<	
Hydrauliske pumpes rørformede filter							N**	<<<	<<<	
Slanger og gummislangers stand							C**	<<<	<<<	
Cylindernes stand (lækage, stænger)							C**	<<<	<<<	
Tryk i de hydrauliske kredse								C**	<<<	
Gennemstrømningshastighed i de hydrauliske kredse								C**	<<<	
Hydraulikoliebeholderen								N**	<<<	

A = JUSTER, C = KONTROLLER, G = SMØR, N = RENGØR, P = UDLUFT, R = UDSKIFT, V = UDTØM	SIDA	EFTER DE FØRSTE 50 TIMER	HVER DAG ELLER FOR HVER 10 TIMER	FOR HVER 50 TIMER	FOR HVER 250 TIMER	ÅR ELLER FOR HVER 500 TIMER	ÅR ELLER FOR HVER 1000 TIMER	HVERT ANDET ÅR ELLER FOR HVER 2000 TIMER	FOR HVER 4000 TIMER	LEJLIGHEDSVIS
BREMSEANORDNINGER										
Oliestand i bremserne	3-19			C	<<<	<<<	<<<	<<<	<<<	
Bremseolie							V**	<<<	<<<	
Bremsekreds							P**	<<<	<<<	
Tryk i bremsekredsen							C**	<<<	<<<	
Bremse							A**	<<<	<<<	
STYRETØJ										
Styretøj								C**	<<<	
Kugleled i styretøj									C**	
FØRERHUS										
Sprinklervæskestand	3-19			C	<<<	<<<	<<<	<<<	<<<	
Førerhusets ventilationsfiltre	3-20/23			N	R	<<<	<<<	<<<	<<<	
Sikkerhedsseler	3-31						C	<<<	<<<	
Sidespejlenes og bakspejlets stand							C**	<<<	<<<	
Strukturen							C**	<<<	<<<	
Klimaanlæg (EKSTRAUDSTYR)	3-33							N/C	<<<	
ELEKTRICITET										
Advarselsanordning for maskinens stabilitet i længden							C**	<<<	<<<	
Ledningsnettenes og kablernes stand							C**	<<<	<<<	
Lygter og blinklys							C**	<<<	<<<	
Advarselshorn							C**	<<<	<<<	
Forlygter	3-35									A
Batteriet virker ikke	3-35									R
FORAKSEL										
Akseltappe i forhjulenes reduktionsgear	3-20			G	<<<	<<<	<<<	<<<	G/C**	
Vipning af forakslen	3-20			G	<<<	<<<	<<<	G/C**		
Oliestand i differentiale på foraksel	3-23				C	<<<	<<<	<<<	<<<	
Oliestand i forhjulenes reduktionsgear	3-23				C	<<<	<<<	<<<	<<<	
Olie i differentiale på foraksel	3-26	V				V	<<<	<<<	<<<	
Olie i forhjulenes reduktionsgear	3-31	V					V	<<<	<<<	
Slitage på forakslens bremseskiver									C**	
Kardanled på forhjulenes reduktionsgear									C**	
Slør i forhjulenes reduktionsgear									C**	
BAGAKSEL										
Akseltappe i baghjulenes reduktionsgear	3-20			G	<<<	<<<	<<<	<<<	G/C**	
Vipning af bagakslen	3-20			G	<<<	<<<	<<<	G/C**		
Oliestand i differentiale på bagaksel	3-23				C	<<<	<<<	<<<	<<<	
Oliestand i baghjulenes reduktionsgear	3-23				C	<<<	<<<	<<<	<<<	
Olie i differentiale på bagaksel	3-26	V				V	<<<	<<<	<<<	
Olie i baghjulenes reduktionsgear	3-31	V					V	<<<	<<<	
Slitage på bagakslens bremseskiver									C**	
Kardanled på baghjulenes reduktionsgear									C**	
Slør i baghjulenes reduktionsgear									C**	
STEL										
Krængningsregulator	3-20			G	<<<	<<<	<<<	<<<	<<<	
Støtteben	3-21			G	<<<	<<<	<<<	<<<	<<<	
Strukturen							C**	<<<	<<<	
Lejer og bøsninger på leddelinger								C**	<<<	
TILBEHØR										
Slitage på gaflerne						C**	<<<	<<<	<<<	
Stol til tilbehør							C**	<<<	<<<	
Tilbehørets stand							C**	<<<	<<<	
GAFFELTRUCK										
Bugsere gaffeltrucken	3-36									XXX
Forsyne gaffeltrucken med hejsetov	3-36									XXX
Transportere gaffeltrucken på en platform	3-37									XXX

A - HVER DAG ELLER FOR HVER 10 DRIFTSTIMER

A1 - OLIESTAND I MOTOREN

KONTROLLER

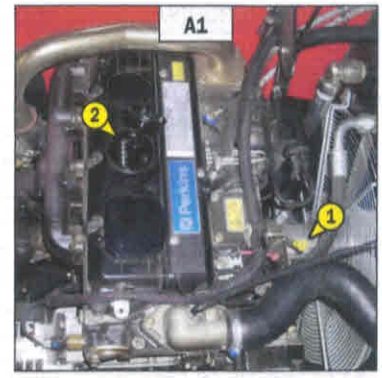

Parker gaffeltrucken på et plant underlag med motoren slukket, og lad olien lægge sig i huset.

- Træk i håndtaget, der befinder sig inde i førerhuset for at åbne motorhjelmen.
- Tag oliestandsmåleren 1 ud (fig. A1).
- Tør oliestandsmåleren af, og kontroller, at oliestanden er korrekt mellem de to afmærkninger.
- Fyld op med olie gennem påfyldningsstudsen 2 (fig. A1), hvis det er nødvendigt (se: 3 - VEDLIGEHOLDELSE: SMØREMIDLER OG BRÆNDSTOF).
- Kontroller visuelt, at der ikke er nogen lækager eller udsivning af olie ved den termiske motor.

A2 - KØLERVÆSKESTAND

KONTROLLER

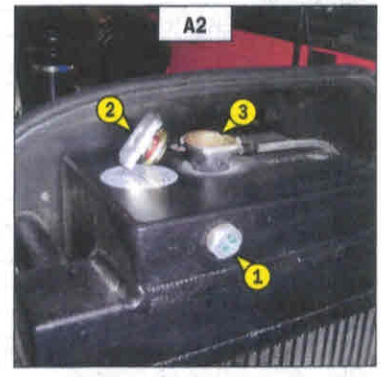

Parker gaffeltrucken på et plant underlag med motoren slukket, og vent til motoren er afkølet.

- Træk i håndtaget, der befinder sig inde i førerhuset for at åbne motorhjelmen.
- Kontroller oliestandsmåleren 1 (fig. A2). Den rette oliestand skal befinde sig midt på oliestandsmåleren.
- Fyld op med kølevæske, hvis det er nødvendigt (se: 3 - VEDLIGEHOLDELSE: SMØREMIDLER OG BRÆNDSTOF).
- Før langsomt kølerdækslet 2 (fig.A2) til sikkerhedsstoppet.
- Lad trykket og dampen slippe ud.
- Tryk på proppen og skru for at fjerne den.
- Fyld op med kølevæske gennem påfyldningsstudsen 3 (fig. A2).
- Smør påfyldningsstudsen lidt for at lette påsætning og aftagning af kølerdækslet.
- Sæt dækslet på igen.
- Kontroller visuelt, at der ikke er nogen lækage fra køleren og rørledningerne.

For at undgå risiko for opsprøjt eller forbrændinger skal man vente med at løsne påfyldningssproppen på kølekredsen, til den termiske motor er afkølet. Hvis kølevæsken er meget varm, må der kun fyldes varm kølevæske på (80 °C). I nødstilfælde kan der bruges vand som kølevæske. Herefter skal kølekredsen hurtigst muligt udtømmes (se: 3 - VEDLIGEHOLDELSE: F1 - KØLEVÆSKE).

A3 - BRÆNDSTOFSTAND

KONTROLLER

Sørg hele tiden for, at brændstoftanken er fuld, for at reducere kondensationen mest muligt, der skyldes vejrforholdene.

- Kontroller oliestandsmåleren på instrumentbordet.
- Påfyld dieselolie om nødvendigt (se: 3 - VEDLIGEHOLDELSE: SMØREMIDLER OG BRÆNDSTOF).
- Fjern proppen 1 (fig. A3) med tændingsnøglen.
- Fyld tanken op med rent og filtreret brændstof gennem påfyldningsstudsen 2 (fig. A3).
- Sæt dækslet på igen.
- Kontroller visuelt, at der ikke er nogen lækage fra tanken og rørledningerne.

Det er forbudt at ryge og at nærme sig med åben ild under påfyldning af brændstof, eller når tanken er åben. Fyld aldrig brændstof på, mens motoren kører.

A4 - BRÆNDSTOFFORFILTER

KONTROLLER

- Træk i håndtaget, der befinder sig inde i førerhuset for at åbne motorhjelmen.
- Kontrollér, om der er vand i forfilterkurven 1 (fig. A4) og tøm det, hvis det er nødvendigt.
- Stil en beholder under udtømningsproppen 2 (fig. A4) og løsn denne med to eller tre gevindomdrejninger.
- Lad brændstoffet løbe ud fri for urenheder og vand.
- Skru udtømningsproppen på igen, mens brændstoffet løber ud.

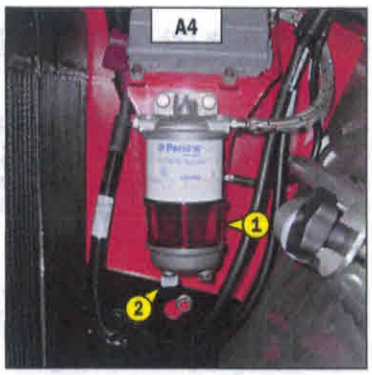

A5 - CYKLONISK FORFILTER (EKSTRAUDSTYR)

RENGØR

Intervallet for rengøring er anført som en vejledning. Forfilteret skal tømmes og rengøres, så snart urenhederne når op til niveauet MAX. på kurven.

- Løsn møtrikken 1 (fig. A5), tag dækslet 2 af (fig. A5), og tøm kurven.
- Rengør forfilterenheden med en tør og ren klud, og monter enheden igen.

Under rengøringen skal man passe på, at der er ikke kommer urenheder ind i tørluftsfilteret.

A5

A6 - OLIESTAND I GEARKASSE

KONTROLLER

Parker gaffeltrucken på et vandret underlag med løftet udligger og motoren afkølet og slukket. Udfør kontrollen inden 5 minutter efter, at motoren er slukket.

- Løft udliggeren og fjern beskyttelsesdækslet 1 (fig. A6/1).
- Fjern oliestandsmåleren 2 (fig. A6/2) ved at skrue denne af.
- Tør oliestandsmåleren af, og kontroller om oliestanden er korrekt op til afmærkningen for MAKS.
- Fyld olie på, hvis dette er nødvendigt (se: 3 - VEDLIGEHOLDELSE: E4 - OLIE I GEARKASSEN) gennem påfyldningsstudsen 3 (fig. A6/2).
- Skru oliestandsmåleren fast igen ved at trykke på den for at sikre dig, at den sidder forsvarligt fast og er tilstrækkeligt tæt.
- Kontroller visuelt, at der ikke er nogen lækager eller udsivning af olie ved gearkassen.

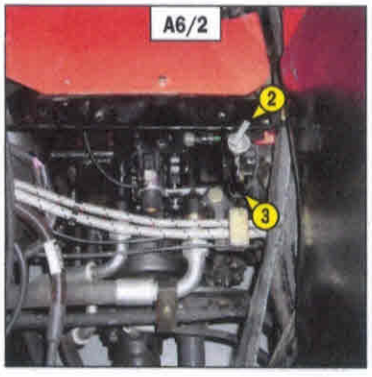

A7 - DÆKTRYK OG TILSPÆNDING AF HJULBOLTE

KONTROLLER

- Kontroller dækkenes stand for at se, om der er revner, fremspring, slitage, mv.
- Kontroller hjulboltenes tilspænding. Hvis denne forholdsregel ikke overholdes, kan det medføre beskadigelse af eller brud på hjultappene samt deformering af hjulene.

  Tilspændingsmoment for hjulboltenes
  - Forhjul: 630 N.m ± 15 %
  - Baghjul: 630 N.m ± 15 %
- Kontroller og gendan dæktrykket, hvis det er nødvendigt (se: 2 - BESKRIVELSE: FOR- OG BAGDÆK).

Kontroller, at luftslangen er korrekt sluttet til dækkets ventil, før dækket pustes op. Hold andre personer på afstand under oppustningen. Overhold de anbefalede dæktryk.

BEMÆRK: Der findes som EKSTRAUDSTYR et værktøjssæt til hjul.

A8 - SLIDSKO PÅ UDLIGGERREN

RENGØR - SMØR

Skal udføres for hver 10 driftstimer i de første 50 driftstimer og derefter en gang for hver 250 driftstimer.

- Før udliggeren helt ud.
- Smør med smørefedt ved hjælp af en pensel på alle 4 sider af teleskop(er) (fig. A8) (se: 3 - VEDLIGEHOLDELSE: SMØREMIDLER OG BRÆNDSTOF).
- Før udliggeren ind og ud flere gange for at fordele smørefedtet jævnt.
- Fjern det overskydende smørefedt.

Hvis gaffeltrucken anvendes i omgivelser med mange slidpartikler, f.eks. støv, sand eller kul, skal der bruges en glidelak (MANITOU's reference 483536). Kontakt forhandleren for yderligere oplysninger.

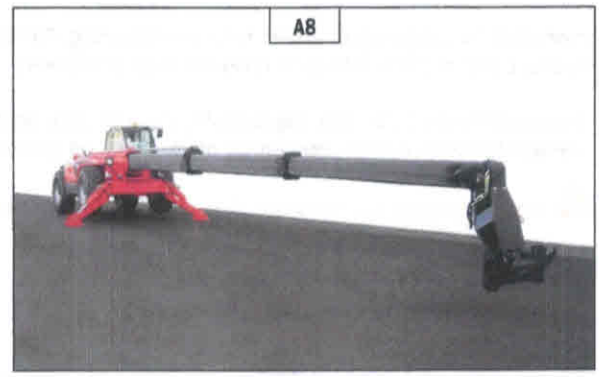

B - FOR HVER 50 DRIFTSTIMER

Udfør de tidligere beskrevne arbejdsgange samt nedenstående arbejdsgange.

B1 - FILTERINDSATS TIL TØRLUFTSFILTER

RENGØR

Hvis gaffeltrucken anvendes i meget støvede omgivelser, finder der diverse forfiltreringsenheder (se: 3 - VEDLIGEHOLDELS: FILTERINDSATSE OG DRIVREMME). Hyppigheden for kontrol og rengøring af filterindsatsen skal endvidere forkortes.

⚠ *Hvis kontrollampen for tilstopning tænder, skal nedenstående arbejdsgang udføres hurtigst muligt (maksimum 1 time). Filterindsatsen må ikke rengøres mere end syv gange. Herefter er det påkrævet at udskifte den.*

- Med hensyn til afmontering og montering af filterindsatsen, se: 3 - VEDLIGEHOLDELSE: D1 - FILTERINDSATS TIL LUFTFILTER.
- Rengør filterindsatsen ved hjælp af en trykluftstråle oppefra og ned og indefra og ud på mindst 30 mm afstand fra filtervæggen. Maksimum tryk på 3 bar.
- Filterindsatsen er ren, når den ikke indeholder mere støv.

⚠ *Overhold en sikkerhedsafstand på 30 mm mellem luftstrømmen og filterindsatsen for at undgå at rive eller gennembore den sidstnævnte. Filterindsatsen må ikke rengøres med trykluft i nærheden af luftfilterboksen. Rengør aldrig filterindsatsen ved at banke den mod en hård flade. Beskyt øjnene under denne arbejdsgang.*

- Rengør filterindsatsens samlingsflade med en fugtig, ren og fnugfri klud, og smør den med et silikoneholdigt smøremiddel (MANITOU reference: 479292).
- Kontroller visuelt luftfilterets udvendige stand og fastspændingerne. Kontroller også gummislangernes stand og fastspænding.

⚠ *Vask aldrig en tørluftfilterindsats. Rengør under ingen omstændigheder den sikkerhedsindsats, der sidder inde i filterindsatsen, men udskift den med en ny, når den er tilsmudset eller beskadiget.*

B2 - KØLERENS LEDNINGSBUNDT

RENGØR

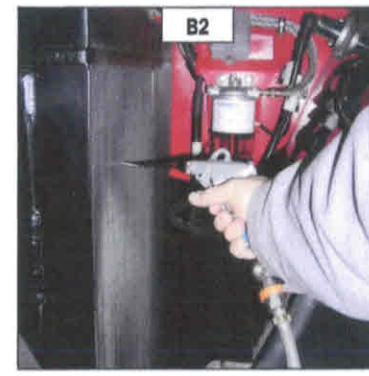

⚠ *Rengør kølerens ledningsnet dagligt, hvis maskinen arbejder i et støvet miljø. Brug ikke en vandstråle eller en dampstråle ved højt tryk, da det kan beskadige køleribberne.*

- Træk i håndtaget, der befinder sig inde i førerhuset for at åbne motorhjelmen.
- Rengør om nødvendigt indsugningsgitteret på motorhjelmen.
- Rengør køleren ved hjælp af en lille kost for at fjerne størstedelen af urenhederne.
- Rengør køleren ved hjælp af trykluft, der styres i samme retning som køleluftstrømmen (fig. B2).

BEMÆRK: For at opnå det bedste resultat, skal rengøringen udføres mens ventilatoren kører.

B3 - KONDENSATORENS LEDNINGSNET (EKSTRAUDSTYR KLIMAANLÆG)

KONTROLLER - RENGØR

⚠ *Rengør kølerens ledningsnet dagligt, hvis maskinen arbejder i et støvet miljø. Brug ikke en vandstråle eller en dampstråle ved højt tryk, da det kan beskadige kondensatorribberne.*

- Kontroller visuelt, om kondensatoren (fig. B3) er ren og rengør denne, hvis det er nødvendigt.
- Rengør kondensatoren ved hjælp af trykluft, der styres i samme retning som luftstrømmen.

BEMÆRK: For at opnå det bedste resultat, skal rengøringen udføres mens ventilatoren kører.

B4 - KARDANLED PÅ TRANSMISSION

SMØR

Rengør, og smør følgende smørepunkter med smørefedt. Fjern overskydende smørefedt (se: 3 - VEDLIGEHOLDELSE: SMØREMIDLER OG BRÆNDSTOF).

1 - Smørenipler på transmissionens kardanled: Gear/Foraksel (3 smørenipler) (fig. B4/1).

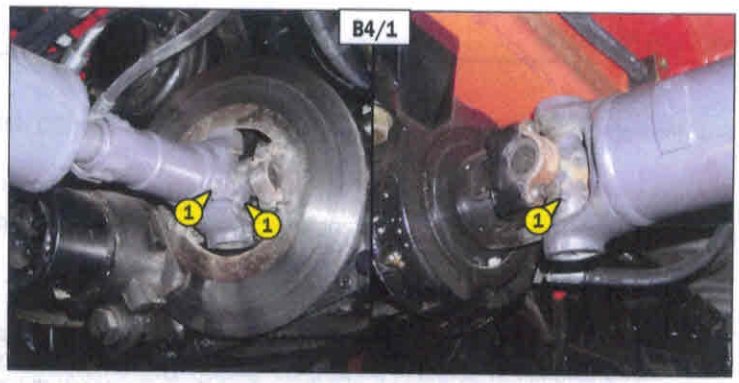

B4/1

2 - Smørenipler på transmissionens kardanled: Gear/Bagaksel (3 smørenipler) (fig. B4/2).

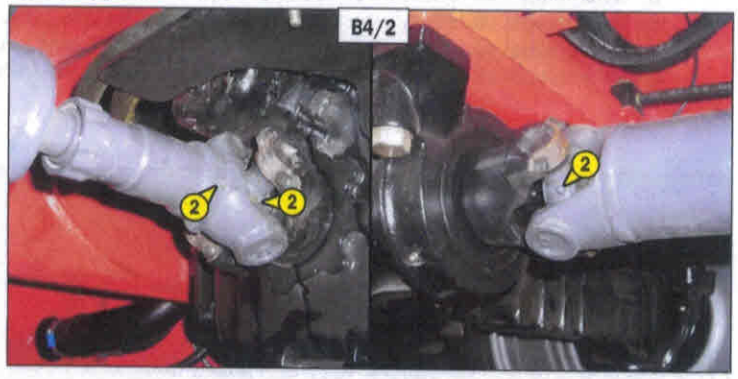

B4/2

Skal foretages en gang om ugen, hvis gaffeltrucken ikke har nået 50 driftstimer i løbet af en uge.

Hvis gaffeltrucken bruges i meget støvholdig eller korrosiv luft, skal dette interval nedsættes til 10 driftstimer eller en gang om dagen.

Rengør, og smør følgende smørepunkter med smørefedt. Fjern overskydende smørefedt (se: 3 - VEDLIGEHOLDELSE: SMØREMIDLER OG BRÆNDSTOF).

1 - Smørenipler på udliggeraksen (2 smørenipler) (fig. B5/1).
2 - Smørenipler på stolaksen (2 smørenipler) (fig. B5/2).
3 - Smørenippel på hældningscylindertoppens akse (1 smørenippel) (fig. B5/2).
4 - Smørenippel på hældningscylinderfodens akse (1 smørenippel) (fig. B5/3).
5 - Smørenippel på løftecylinderfodens akse (1 smørenippel) (fig. B5/4).
6 - Smørenippel på løftecylindertoppens akse (1 smørenippel) (fig. B5/5).
7 - Smørenippel på kompensationscylinderfodens akse (1 smørenippel) (fig. B5/4).
8 - Smørenippel på kompensationscylindertoppens akse (1 smørenippel) (fig. B5/6).

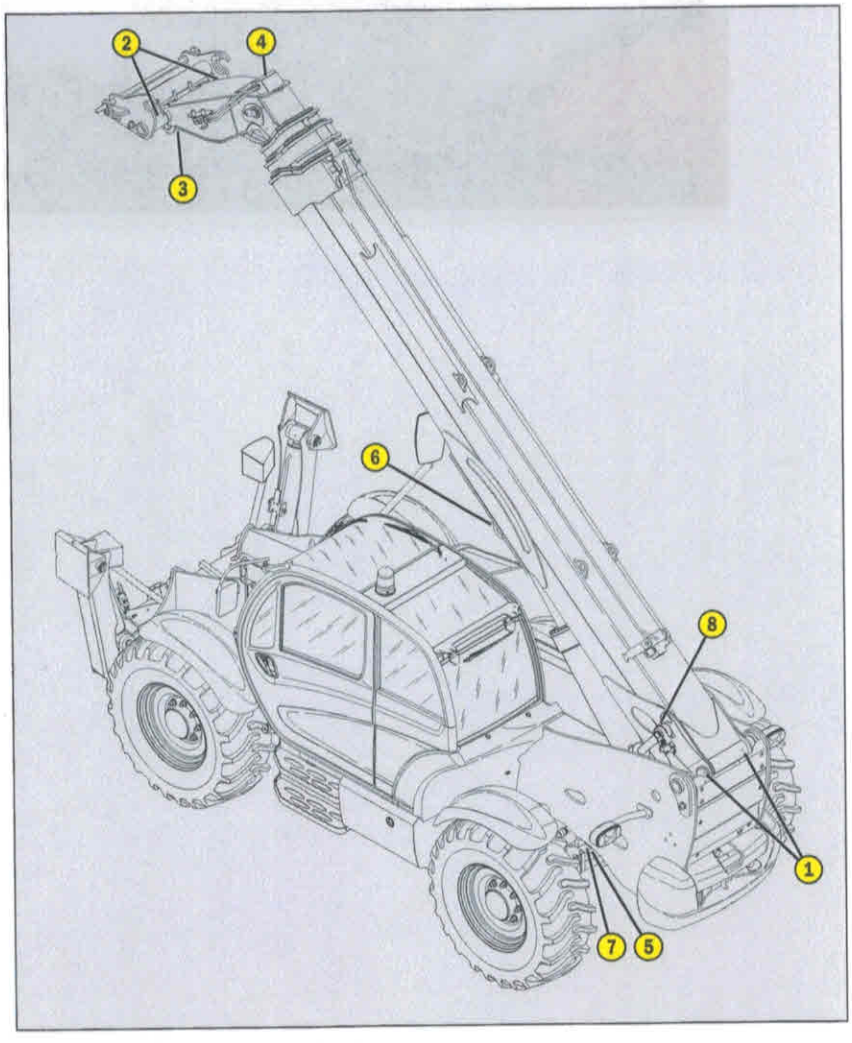

B5/1

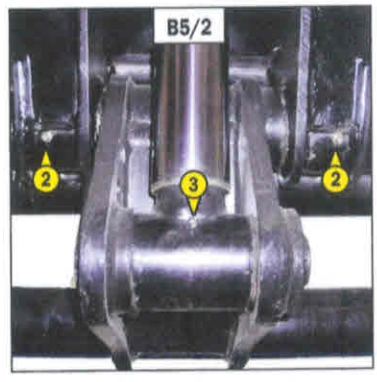

B5/2

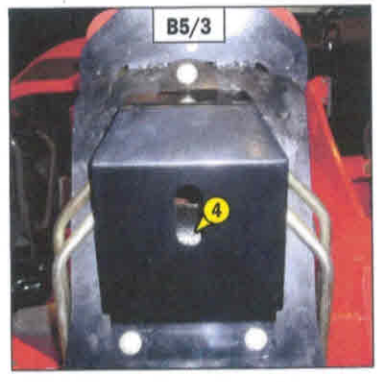

B5/3

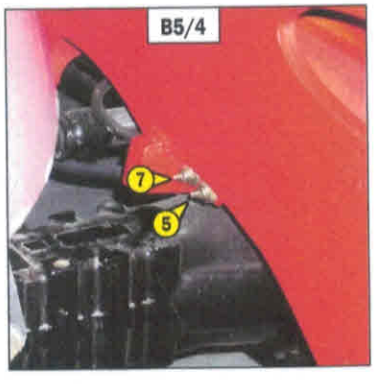

B5/4

B5/5

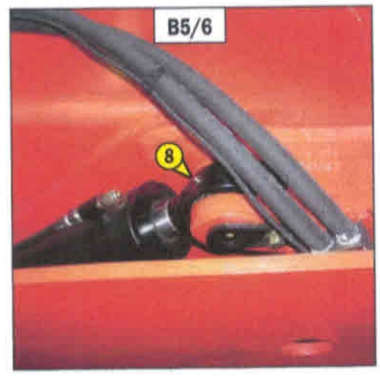

B5/6

B6 - HYDRAULIKOLIESTAND

KONTROLLER

Parker gaffeltrucken på et plant underlag med motoren slukket. Træk udliggeren ind, og sænk den mest muligt.

- Kontroller oliestandsmåleren 1 (fig. B6/1). Den rette oliestand skal nå op til omkring det røde punkt.
- Fyld op med olie, hvis det er nødvendigt (se: 3 - VEDLIGEHOLDELSE: SMØREMIDLER OG BRÆNDSTOF).
- Afmonter beskyttelsesdækslet 2 (fig. B6/1).
- Tag proppen 3 af (fig. B6/2).
- Fyld op med olie gennem påfyldningsstudsen 4 (fig. B6/2).

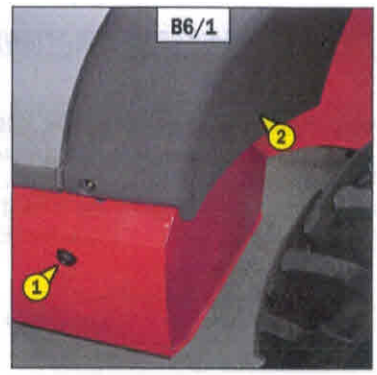

Brug en meget ren tragt, og rengør oliedunkens overflade, før olien fyldes på tanken.

- Sæt dækslet på igen.
- Kontroller visuelt, at der ikke er nogen lækage fra tanken og rørledningerne.
- Monter skærmpladen.

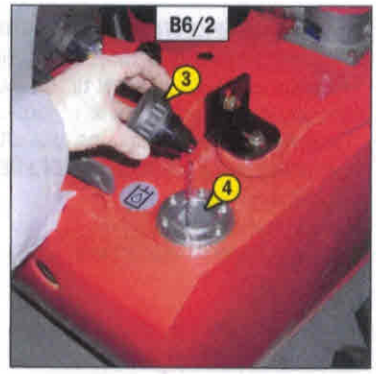

B7 - OLIESTAND I BREMSERNE

KONTROLLER

Parker gaffeltrucken på et plant underlag.

- Afmonter beskyttelsesdækslet 1 (fig. B7/1) ved hjælp af tændingsnøglen.
- Kontroller beholderen 2 (fig. B7/2). Kontroller om oliestanden er korrekt op til afmærkningen for MAKS. i olietanken.
- Fyld op med olie, hvis det er nødvendigt (se: 3 - VEDLIGEHOLDELSE: SMØREMIDLER OG BRÆNDSTOF).
- Tag proppen 3 af (fig. B7/2).
- Fyld op med olie gennem påfyldningsstudsen 4 (fig. B7/2).
- Sæt dækslet på igen.
- Kontroller visuelt, at der ikke er nogen lækage fra tanken og rørledningerne.

Kontakt forhandleren, hvis oliestanden bliver unormalt lav.

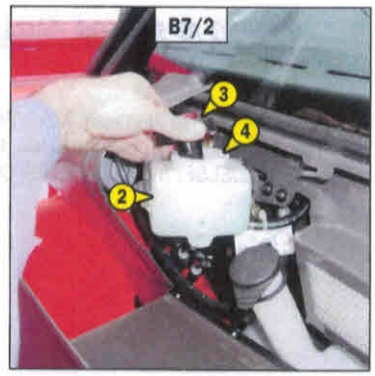

B8 - SPRINKLERVÆSKESTAND

KONTROLLER

- Kontroller visuelt sprinklervæskeniveauet i beholderen 1 (fig. B8).
- Fyld op med sprinklervæske (se: 3 - VEDLIGEHOLDELSE: SMØREMIDLER OG BRÆNDSTOF).
- Tag dækslet 2 af (fig. B8).
- Fyld op med sprinklervæske gennem påfyldningsstudsen 3 (fig. B8).
- Sæt dækslet på igen.

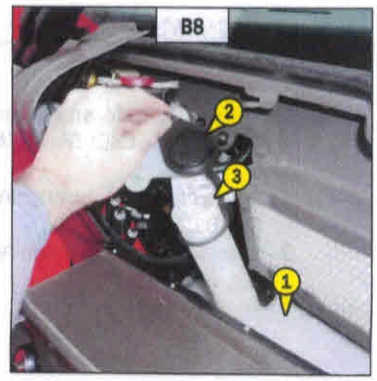

B9 - FØRERHUSETS VENTILATIONSFILTER

RENGØR

VENTILATIONSFILTER UDEN FOR FØRERHUSET

- Afmonter ventilationsfilteret til førerhuset 1 (fig. B9/1).
- Rengør filteret ved hjælp af trykluft.
- Kontroller filterets stand, og udskift det, hvis det er nødvendigt (se: 3 - VEDLIGEHOLDELSE: FILTERINDSATSE OG DRIVREMME).
- Sæt filteret på plads igen.
- Monter beskyttelsesdækslet 2 igen (fig. B9/2).

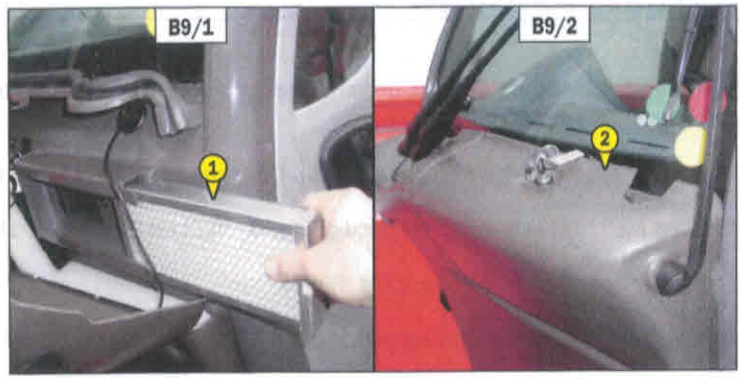

VENTILATIONSFILTER INDE I FØRERHUSET

- Fjern afskærmningsgitteret 3 (fig. B9/3).
- Afmonter ventilationsfilteret til førerhuset 4 (fig. B9/4).
- Rengør filteret ved hjælp af trykluft.
- Kontroller filterets stand, og udskift det, hvis det er nødvendigt (se: 3 - VEDLIGEHOLDELSE: FILTERINDSATSE OG DRIVREMME).
- Sæt filteret på plads igen.
- Monter afskærmningsgitteret igen.

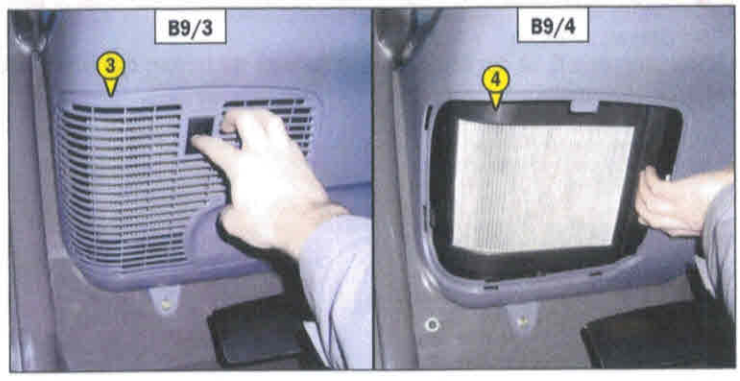

B10 - AKSELTAPPE I FOR- OG BAGHJULENES REDUKTIONSGEAR

SMØR

Rengør, og smør smørepunkter 1 (8 smørenipler) (fig. B10) med smørefedt. Fjern overskydende smørefedt (se: 3 - VEDLIGEHOLDELSE: SMØREMIDLER OG BRÆNDSTOF).

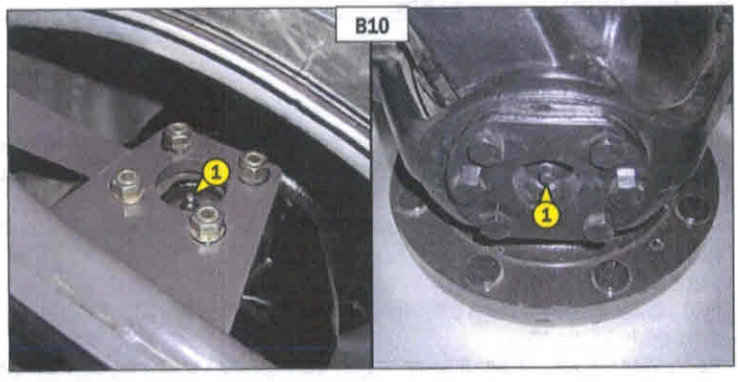

B11 - VIPNING AF FOR- OG BAGAKSLEN

SMØR

Rengør, og smør smørepunkter 1 (4 smørenipler) (fig. B11) med smørefedt. Fjern overskydende smørefedt (se: 3 - VEDLIGEHOLDELSE: SMØREMIDLER OG BRÆNDSTOF).

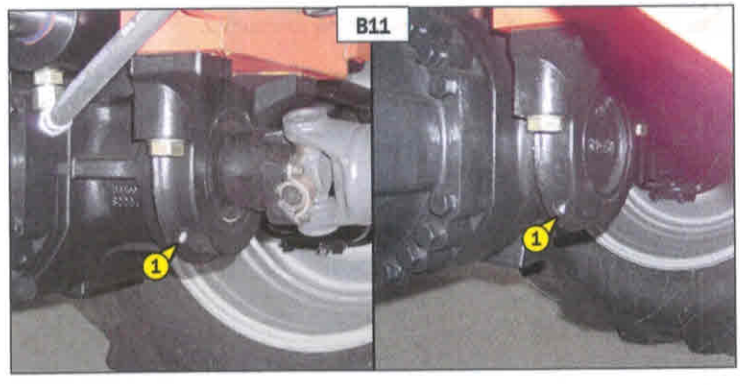

B12 - KRÆNGNINGSREGULATOR

SMØR

Rengør, og smør følgende smørepunkter med smørefedt. Fjern overskydende smørefedt (se: 3 - VEDLIGEHOLDELSE: SMØREMIDLER OG BRÆNDSTOF).

1 - Smørenippel på krængningsregulatorens cylinderfodens akse (1 smørenippel) (fig. B12).
2 - Smørenippel på krængningsregulatorens cylindertoppens akse (1 smørenippel) (fig. B12).

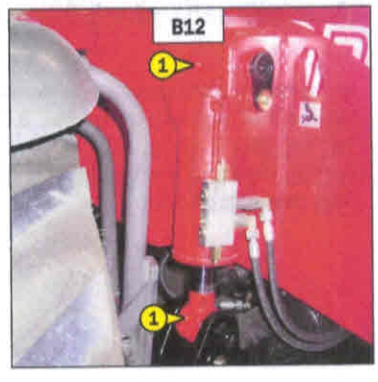

SMØR

Rengør, og smør følgende smørepunkter med smørefedt. Fjern overskydende smørefedt (se: 3 - VEDLIGEHOLDELSE: SMØREMIDLER OG BRÆNDSTOF).

1 - Smørenipler på stabilisatorcylindrefodens akse (2 smørenipler) (fig. B13/1).
2 - Smørenipler på stabilisatorcylindretoppens akse (2 smørenipler) (fig. B13/2).
3 - Smørenipler på stabilisatorerne aksler (2 smørenipler) (fig. B13/3).

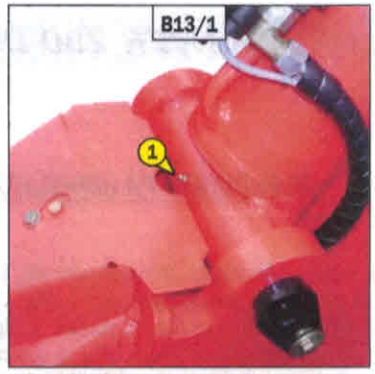

B13/1

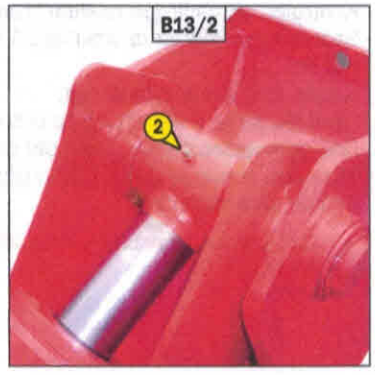

B13/2

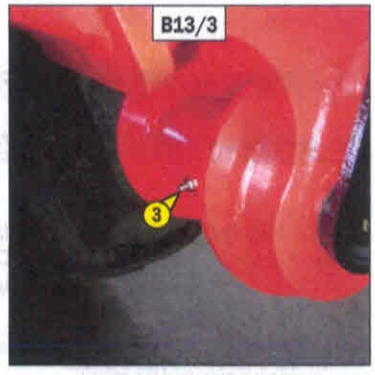

B13/3

C - FOR HVER 250 DRIFTSTIMER

Udfør de tidligere beskrevne arbejdsgange samt nedenstående arbejdsgange.

C1 - SPÆNDINGEN PÅ GENERATORENS DRIVREM

KONTROLLER - JUSTER

- Træk i håndtaget, der befinder sig inde i førerhuset for at åbne motorhjelmen.
- Løsn fastspændingsskruen 1 (fig. C1/1).
- Afmonter beskyttelsesdækslet 2 (fig. C1/1).
- Kontroller drivremmens stand, om der er tegn på slitage eller revner. Udskift den, hvis det er nødvendigt (se: 3 - VEDLIGEHOLDELSE: FILTERINDSATSE OG DRIVREMME).
- Kontroller spændingen mellem krumtapakslens og generatorens remskiver.
- Spændingen skal være omkring 10 mm, når man trykker normalt ned med tommelfingeren (45 N).
- Juster, hvis det er nødvendigt.
- Løsn skruerne 3 (fig. C1/2) to til tre gevindomdrejninger.
- Drej generatorenheden, indtil der opnås den påkrævede spænding på drivremmen.
- Tilspænd skruerne 3 (fig. C1/2) (tilspændingsmoment: 22 N.m).
- Monter skærmpladen.

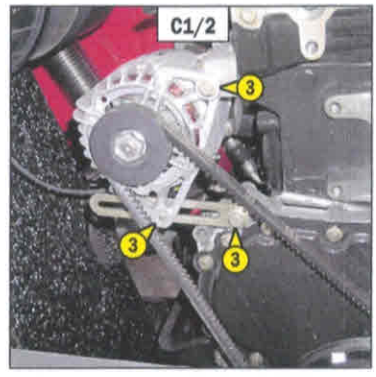

Hvis generatorremmen er blevet udskiftet, skal remmens stramning igen kontrolleres efter de 20 første driftstimer.

C2 - KOMPRESSORREMMENS SPÆNDING (EKSTRAUDSTYR KLIMAANLÆG)

KONTROLLER - JUSTER

C3 - GENERATORREMMENS SPÆNDING (EKSTRAUDSTYR KLIMAANLÆG)

KONTROLLER - JUSTER

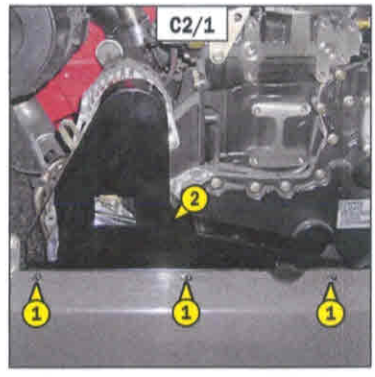

- Træk i håndtaget, der befinder sig inde i førerhuset for at åbne motorhjelmen.
- Løsn fastspændingsskruen 1 (fig. C2/1).
- Afmonter beskyttelsesdækslet 2 (fig. C2/1).

Efter hver justering af kompressorremmens spænding, skal du altid justere generatorremmens spænding.

KOMPRESSORENS DRIVREM

- Kontroller drivremmens stand, om der er tegn på slitage eller revner. Udskift den, hvis det er nødvendigt (se: 3 - VEDLIGEHOLDELSE: FILTERINDSATSE OG DRIVREMME).
- Kontroller spændingen mellem krumtapakslens og kompressorens remskiver.
- Spændingen skal være omkring 10 mm, når man trykker normalt ned med tommelfingeren (45 N).
- Juster, hvis det er nødvendigt.
- Løsn skruerne 3 (fig. C2/2) to til tre gevindomgange.
- Drej kompressorenheden, indtil der opnås den påkrævede spænding på drivremmen.
- Tilspænd skruerne 3 (fig. C2/2) (tilspændingsmoment: 22 N.m).

GENERATORENS DRIVREM

- Kontroller drivremmens stand, om der er tegn på slitage eller revner. Udskift den, hvis det er nødvendigt (se: 3 - VEDLIGEHOLDELSE: FILTERINDSATSE OG DRIVREMME).
- Kontroller spændingen mellem generatorens og kompressorens remskiver.
- Spændingen skal være omkring 10 mm, når man trykker normalt ned med tommelfingeren (45 N).
- Juster, hvis det er nødvendigt.
- Løsn skruerne 4 (fig. C2/3) to til tre gevindomgange.
- Drej generatorenheden, indtil der opnås den påkrævede spænding på drivremmen.
- Tilspænd skruerne 4 (fig. C2/3) (tilspændingsmoment: 22 N.m).
- Monter skærmpladen.

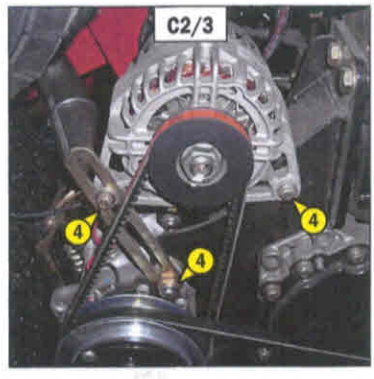

Hvis drivremmen er blevet udskiftet, skal remmens stramning igen kontrolleres efter de 20 første driftstimer.

C4 - VENTILATIONSFILTERET TIL FØRERHUSET

UDSKIFT

VENTILATIONSFILTER UDEN FOR FØRERHUSET
- Fjern beskyttelsesdækslet 1 (fig. C4/1) ved hjælp af tændingsnøglen.
- Afmonter ventilationsfilteret til førerhuset 2 (fig. C4/2) og monter et nyt filter (se: 3 - VEDLIGEHOLDELSE: FILTERINDSATSE OG DRIVREMME).
- Monter skærmpladen.

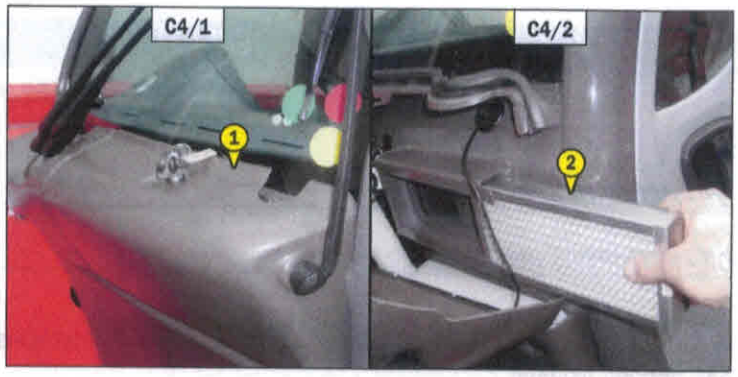

VENTILATIONSFILTER INDE I FØRERHUSET
- Fjern beskyttelsesdækslet 3 (fig. C4/3).
- Afmonter ventilationsfilteret til førerhuset 4 (fig. C4/4) og monter et nyt filter (se: 3 - VEDLIGEHOLDELSE: FILTERINDSATSE OG DRIVREMME).
- Monter afskærmningsgitteret igen.

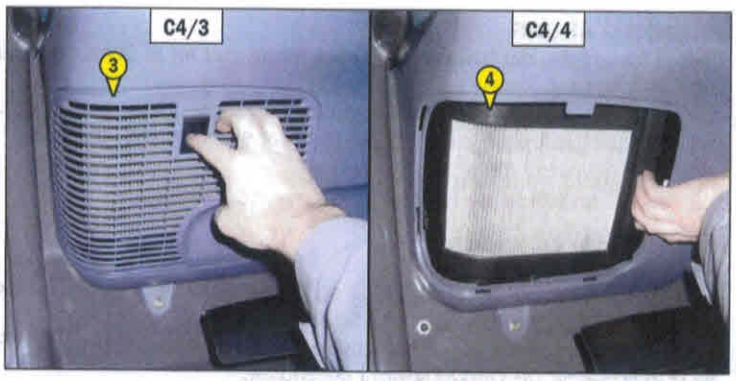

C5 - OLIESTAND I DIFFERENTIALET PÅ FOR- OG BAGAKSLEN

KONTROLLER

Parker gaffeltrucken på et plant underlag med motoren slukket.

- Tag niveauproppen 1 af (fig. C5). Olien skal være i niveau med åbningen.
- Fyld op med olie igen gennem påfyldningsstudsen 2 (fig. C5), hvis det er nødvendigt (se: 3 - VEDLIGEHOLDELSE: SMØREMIDLER OG BRÆNDSTOF).
- Sæt niveauproppen 1 (fig. C5) på igen, og tilspænd (tilspændingsmoment 34 til 49 Nm).

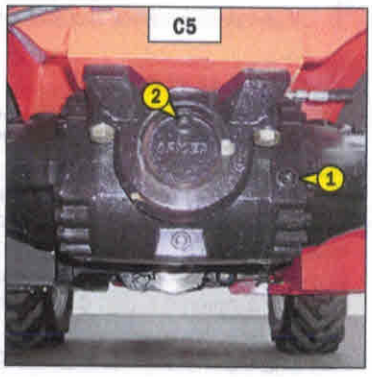

C6 - OLIESTAND I FOR- OG BAGHJULENES REDUKTIONSGEAR

KONTROLLER

Parker gaffeltrucken på et plant underlag med motoren slukket.

- Kontroller oliestanden i alle hjulenes reduktionsgear.
- Anbring niveauproppen 1 (fig. C6) vandret.
- Tag niveauproppen af, olien skal være i niveau med åbningen.
- Fyld op med olie gennem den samme åbningen, hvis det er nødvendigt (se: 3 - VEDLIGEHOLDELSE: SMØREMIDLER OG BRÆNDSTOF).
- Sæt niveauproppen i igen og tilspænd (tilspændingsmoment: 34 til 49 N.m.).

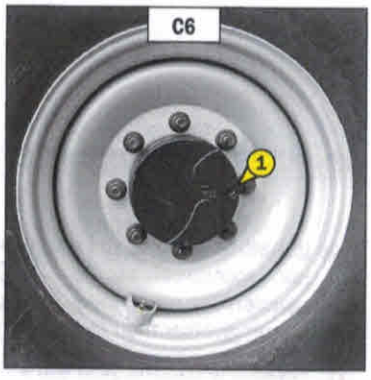

D - FOR HVER 500 DRIFTSTIMER

Udfør de tidligere beskrevne arbejdsgange samt nedenstående arbejdsgange.

D1 - MOTOROLIE

UDTØM

D2 - MOTORENS OLIEFILTER

UDSKIFT

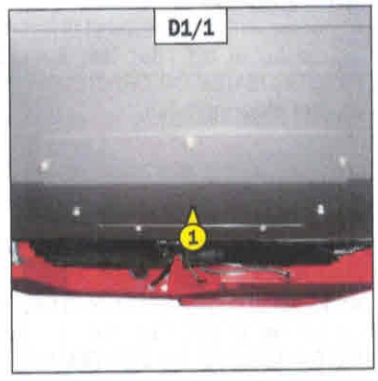

Parker gaffeltrucken på et plant underlag, og lad motoren køre i tomgang i nogle minutter. Sluk derefter motoren.

UDTØMNING AF OLIE

- Træk i håndtaget, der befinder sig inde i førerhuset for at åbne motorhjelmen.
- Afmonter adgangsklappen 1 (fig. D1/1).
- Stil en beholder under udtømningshullet og skru drænproppen 2 af (fig. D1/2).
- Tag påfyldningsproppen 3 (fig. D1/3) af for at sikre korrekt udtømning.

Bortskaf den udtømte olie i henhold til gældende miljøbestemmelser.

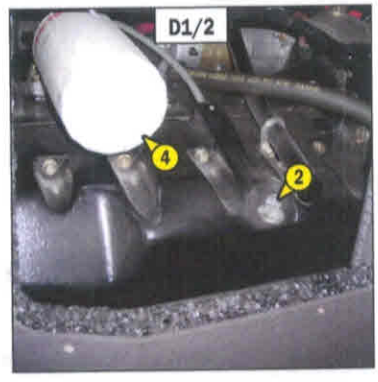

UDSKIFTNING AF FILTERET

- Skru motoroliefilteret 4 (fig. D1/2) af og kasser dette sammen med pakningen på filteret.
- Rengør filterholderen med en ren, fnugfri klud.
- Smør pakningen let med olie før det nye oliefilter monteres fast (se: 3 - VEDLIGEHOLDELSE: FILTERINDSATSE OG DRIVREMME) i filterhuset.

Oliefilteret må kun fastskrues med håndkraft. Bloker med en kvart omgang.

PÅFYLDNING AF OLIE

- Sæt udtømningsproppen 2 i, og skru den fast (fig. D1/2).
- Fyld op med olie gennem påfyldningsstudsen 5 (fig. D1/3) (se: 3 - VEDLIGEHOLDELSE: SMØREMIDLER OG BRÆNDSTOF).
- Vent et par minutter, for at olien kan nå at løbe gennem huset.
- Start motoren, og lad den køre i nogle minutter.
- Kontroller for eventuelle lækager fra udtømningshullet eller fra oliefilteret.
- Stands motoren og vent et par minutter og kontroller derefter, at niveauet på oliestandsmåleren 6 (fig. D1/3) befinder sig korrekt mellem de to afmærkninger.
- Fyld op, hvis det er nødvendigt.
- Sæt adgangsklappen 1 på igen (fig. D1/1).

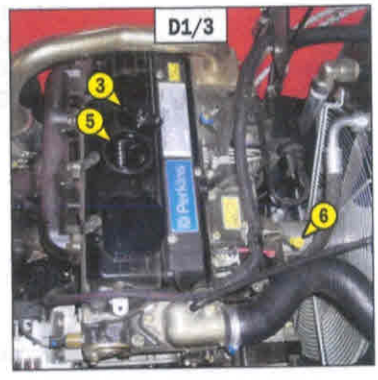

D3 - FILTERINDSATS TIL TØRLUFTSFILTER

UDSKIFT

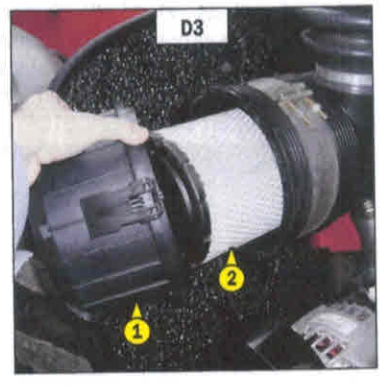

Hvis gaffeltrucken bruges i meget støvholdige omgivelser, finder der forfiltreringsenheder, der kan monteres, se: 3 - VEDLIGEHOLDELSE: FILTERINDSATSE OG DRIVREMME. Hyppigheden for udskiftning af filterindsatsen skal forkortes (op til 250 timer i meget støvede omgivelser med forfiltrering).

Udskift filterindsatsen på et rent sted, og når motoren er slukket. Brug aldrig gaffeltrucken, hvis en af filterindsatsene er afmonteret eller beskadiget.

- Træk i håndtaget, der befinder sig inde i førerhuset for at åbne motorhjelmen.
- Løsn alle låse, og tag dækslet 1 af (fig. D3).
- Afmonter forsigtigt dækslet 2 (fig. D3), så støvet spredes mindst muligt.
- Lad sikkerhedsindsatsen sidde i filteret.
- Rengør omhyggeligt følgende dele med en ren, fugtig og fnugfri klud.
  - Filteret og dækslet indvendigt.
  - Gummislangen ved filterindgangen indvendigt.
  - Pakningens anlægsflader i filteret og på dækslet.
- Kontroller tilslutningsstudsens tilstand og fastspænding på motoren samt filterets tilstopningsindikators stand og tilslutning.
- Før montering af en ny filterindsats skal standen af denne kontrolleres (se: 3 - VEDLIGEHOLDELSE: FILTERINDSATSE OG DRIVREMME).
- Sæt filterindsatsen ind i filterets akse, og skub indsatsen på plads ved at trykke på ringen og ikke midt på filteret.
- Monter dækslet igen, så ventilen vender nedad.

D4 - BRÆNDSTOFFORFILTERINDSATS

UDSKIFT

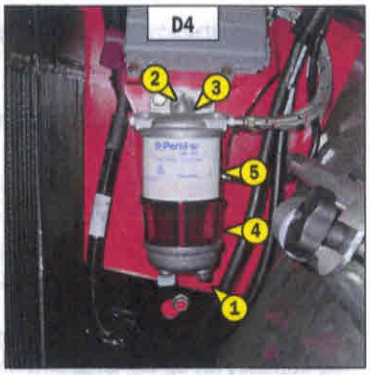

Kontroller, at den elektrisk tænding på gaffeltrucken er afbrudt. Ellers frigives der brændstof, hvis løftepumpen er spændingsførende.

- Træk i håndtaget, der befinder sig inde i førerhuset for at åbne motorhjelmen.
- Rengør omhyggeligt filteret udvendigt og filterbeslaget, så der ikke trænger støv ind i systemet.
- Stil en beholder under forfilteret og udtøm gennem udtømningsproppen 1 (fig. D4).
- Fjern renseskruen 2 af (fig. D4) for at sikre korrekt udtømning.
- Løsn skruen 3 (fig. D4).
- Afmontér filterkurven 4 (fig. D4), og bortskaf indsatsen 5 (fig. D4) sammen med dens pakninger.
- Rengør filtertoppen og kurven indvendigt med en pensel, der er dyppet i ren petroleum.
- Monter enheden igen med en ny indsats og nye pakninger (se: 3 - VEDLIGEHOLDELSE: FILTERINDSATSE OG DRIVREMME).
- Udluft brændstofkredsen, hvis det er nødvendigt (se: 3 - VEDLIGEHOLDELSE: G1 - BRÆNDSTOFKREDSEN).

D5 - BRÆNDSTOFSFILTERINDSATS

UDSKIFT

Kontroller, at den elektrisk tænding på gaffeltrucken er afbrudt. Ellers frigives der brændstof, hvis løftepumpen er spændingsførende.

- Træk i håndtaget, der befinder sig inde i førerhuset for at åbne motorhjelmen.
- Rengør omhyggeligt filteret udvendigt og filterbeslaget, så der ikke trænger støv ind i systemet.
- Stil en beholder under filteret, og udtøm systemet gennem drænproppen 1 (fig. D5/1).
- Løsn filterhuset 2 (fig. D5/1).
- Afmonter filterindsatsen ved at trykke indsatsen 3 (fig. D5/2) nedad mod fjedertrykket, og drej den mod venstre for at trække den ud.
- Monter en ny filterindsats (se: 3 - VEDLIGEHOLDELSE: FILTERINDSATSE OG DRIVREMME). Tryk indsatsen 3 (fig. D5/2) nedad mod fjedertrykket, og drej den mod højre for at fastspænde den i filterhuset.
- Monter en ny pakning 4 (fig. D5/2) på filterhuset, og smør pakningens anlægsflade let med ren motorolie.
- Monter filterhuset på holderen. Tilspænd den med hånden (kun manuelt), og bloker den 1/4 omgang.
- Luk drænproppen 1 (fig. D5/1).
- Før du starter den termiske motor, skal den elektriske tænding være tilsluttet tre minutter på gaffeltrucken, for at løftepumpen kan eliminere luften fra filteret.
- Start den termiske motor, og kontroller at der ikke er nogen lækager.
- Udluft brændstofkredsen, hvis det er nødvendigt (se: 3 - VEDLIGEHOLDELSE: G1 - BRÆNDSTOFKREDSEN).

D6 - FILTERINDSATS TIL HYDRAULIKOLIENS TILBAGELØB

UDSKIFT

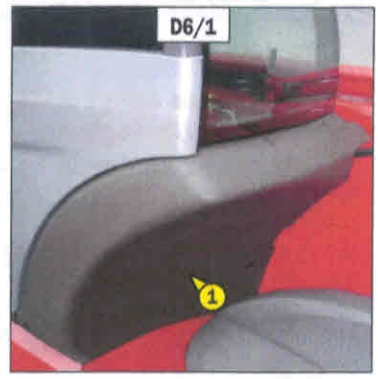

Stands den termiske motor, og aflast trykket i kredsene ved hjælp af de hydrauliske betjeningsanordninger.

Rengør omhyggeligt filteret udvendigt og rundt omkring filteret, før der udføres arbejde på det for at forhindre risiko for forurening i det hydrauliske system.

- Afmonter beskyttelsesdækslet 1 (fig. D6/1).
- Fjern påfyldningsproppen 2 (fig. D6/2) og skru dækslet 3 af (fig. D6/2) med to til tre gevindomgange.
- Vent i nogle minutter, indtil olien løber ud i beholderen.
- Tag dækslet af, og tag langsomt hele filterindsatsen 4 ud (fig. D6/3).
- Læg enheden i en ren balje.
- Separer filterhovedet 5 fra sikarret 6 (fig. D6/4) ved at klemme det.
- Udskift indsatsen 7 (fig. D6/5) med en ny (se: 3 - VEDLIGEHOLDELSE: FILTERINDSATSE OG DRIVREMME).
- Sæt hele filterindsatsen på plads igen og skru dækslet på igen.
- Sæt påfyldningsproppen på igen.
- Monter skærmpladen.

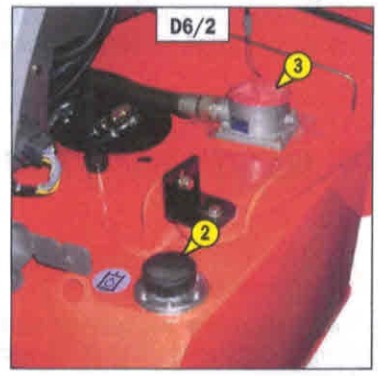

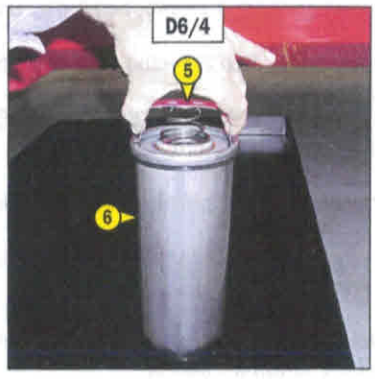

D7 - OLIEN I DIFFERENTIALET PÅ FOR- OG BAGAKSLEN

UDTØM

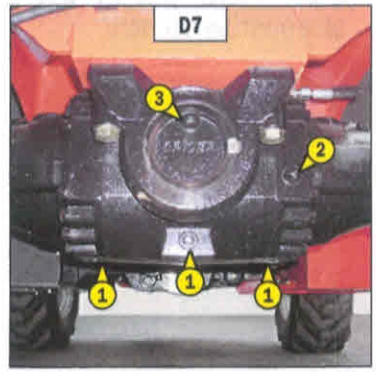

Parker gaffeltrucken på et plant underlag med motoren slukket og mens olien i differentialet endnu er varm.

Bortskaf den udtømte olie i henhold til gældende miljøbestemmelser.

- Stil en beholder under udtømningspropperne 1 (fig. D7), og skru propperne af.
- Skru niveauproppen 2 af (fig. D7) og påfyldningsstudsen 3 af (fig. D7) for at sikre korrekt udtømning.
- Skru udtømningspropperne 1 på igen (fig. D7) og tilspænd (tilspændingsmoment 34 til 49 N.m).
- Fyld op med olie gennem påfyldningsstudsen 3 (fig. D7) (se: 3 - VEDLIGEHOLDELSE: SMØREMIDLER OG BRÆNDSTOF).
- Oliestanden er korrekt, når den går til kanten af niveauåbningen 2 (fig. D7).
- Kontroller for eventuel lækage ved udtømningspropperne.
- Sæt niveauproppen 2 i igen (fig. D7) og tilspænd (tilspændingsmoment: 34 til 49 N.m), og påfyldningsproppen 3 (fig. D7) (tilspændingsmoment 34 til 49 Nm).
- Udfør samme arbejdsgang på differentialets bagaksel.

E - FOR HVER 1000 DRIFTSTIMER

Udfør de tidligere beskrevne arbejdsgange samt nedenstående arbejdsgange.

E1 - BRÆNDSTOFTANK

RENGØR

E2 - BRÆNDSTOFTANKENS LUFTVENTIL

UDSKIFT

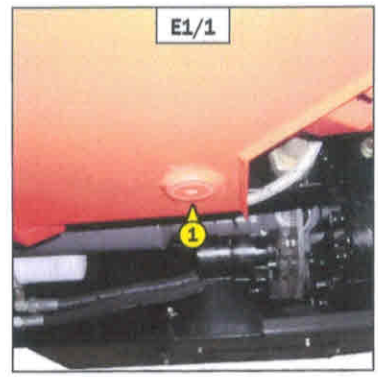

Det er strengt forbudt at ryge under denne arbejdsgang eller nærme sig med åben ild.

Parker gaffeltrucken på et plant underlag med motoren slukket.

- Kontroller visuelt og ved berøring de dele, som viser tegn på lækage på brændstofkredsen og tanken.
- Kontakt forhandleren i tilfælde af lækage.

Udfør aldrig svejsninger eller andre arbejdsgange selv, da det kan medføre eksplosion eller brand.

- Stil en beholder under udtømningsproppen 1 (fig. E1/1), og skru proppen løs.
- Skru påfyldningsproppen 2 af (fig. E1/2) for at sikre korrekt udtømning.
- Skyl med 10 liter rent brændstof gennem påfyldningsstudsen 3 (fig. E1/2).
- Sæt drænproppen i igen og tilspænd (tilspændingsmoment 29 til 39 N.m).
- Åbn opbevaringsrummet 4 (fig. E1/3).
- Skru luftventilen 5 af (fig. E1/4) og udskift denne med en ny (se: 3 - VEDLIGEHOLDELSE: FILTERINDSATSE OG DRIVREMME).
- Fyld tanken op med rent og filtreret brændstof gennem påfyldningsstudsen.
- Sæt påfyldningsproppen på igen.
- Udluft brændstofkredsen, hvis det er nødvendigt (se: 3 - VEDLIGEHOLDELSE: G1 - BRÆNDSTOFKREDSEN).

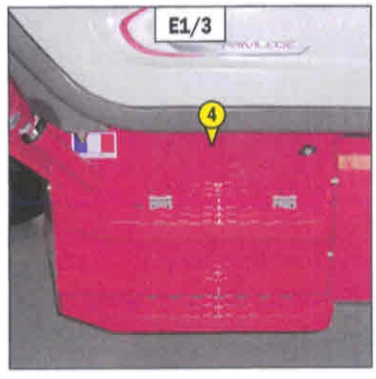

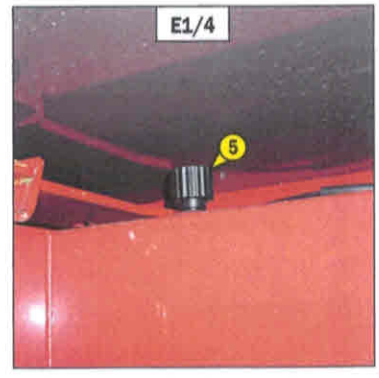

E3 - SIKKERHEDSINDSATS I TØRLUFTSFILTERET

UDSKIFT

- For afmontering og montering af filterindsatse til tørluftsfilteret, se: 3 - VEDLIGEHOLDELSE: D1 - FILTERINDSATS TIL LUFTFILTER.
- Tag forsigtigt sikkerhedsindsatsen ud af tørluftsfilteret 1 (fig. E3), så støvet spredes mindst muligt.
- Rengør filterets anlægsflade med en fugtig, ren og fnugfri klud.
- Før montering af en ny sikkerhedsindsats skal standen af denne kontrolleres (se: 3 - VEDLIGEHOLDELSE: FILTERINDSATSE OG DRIVREMME).
- Sæt filterindsatsen ind i filterets akse, og skub indsatsen på plads ved at trykke på ringen og ikke midt på filteret.

BEMÆRK: Den angivne hyppighed for udskiftning af sikkerhedsindsatsen er vejledende. Sikkerhedsindsatsen skal udskiftes for hver anden udskiftning af tørluftsfilterindsatsen.

E4 - OLIE I GEARKASSEN

UDTØM

E5 - OLIEFILTER TIL GEARKASSEN

UDSKIFT

Parker gaffeltrucken på et horisontalt underlag med den termiske motor standset, mens olien i gearkassen stadigvæk er varm.

UDTØMNING AF OLIE

- Fjern beskyttelsespladen 1 (fig. E4/1).
- Stil en beholder under udtømningsproppen 2 (fig. E4/2), og skru proppen løs.
- Tag oliestandsmåleren 3 ud (fig. E4/3) for at sikre korrekt udtømning.

Bortskaf den udtømte olie i henhold til gældende miljøbestemmelser.

UDSKIFTNING AF FILTERET

- Skru oliefilteret til gearkassen 4 af (fig. E4/4) og kasser dette sammen med pakningen på filteret.
- Rengør filterholderen med en ren, fnugfri klud.
- Smør pakningen let med olie før det nye oliefilter monteres fast (se: 3 - VEDLIGEHOLDELSE: FILTERINDSATSE OG DRIVREMME) i filterhuset.

Oliefilteret må kun fastskrues med håndkraft. Bloker med en kvart omgang.

PÅFYLDNING AF OLIE

- Sæt udtømningsproppen 2 i igen (fig. E4/2) og tilspænd (tilspændingsmoment 34 til 54 N.m).
- Fyld op med olie gennem påfyldningsstudsen 5 (fig. E4/3) (se: 3 - VEDLIGEHOLDELSE: SMØREMIDLER OG BRÆNDSTOF) og sæt oliestandsmåleren 3 i igen (fig. E4/3).
- Start motoren, og lad den køre i nogle minutter.
- Kontroller for eventuelle lækager fra udtømningshullet eller fra oliefilteret.
- Stands den termiske motor og i de næste 5 minutter, der følger standsningen af motoren, skal du kontrollere, at oliestanden på oliestandsmåleren 3 (fig. E4/3) er korrekt op til afmærkningen for MAKS.
- Fyld op, hvis det er nødvendigt.
- Monter lukkepladen 1 igen (fig. E4/1).

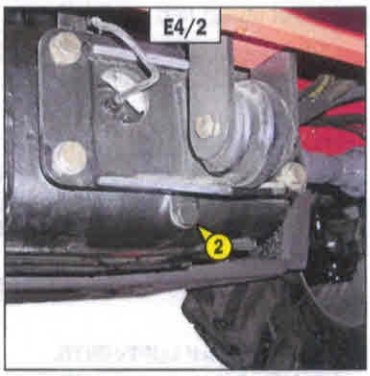

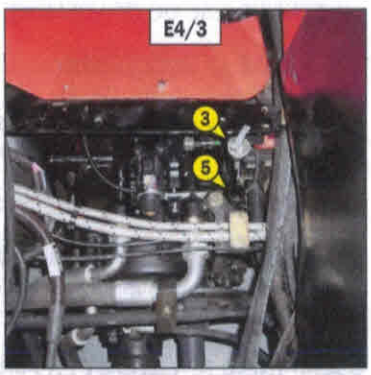

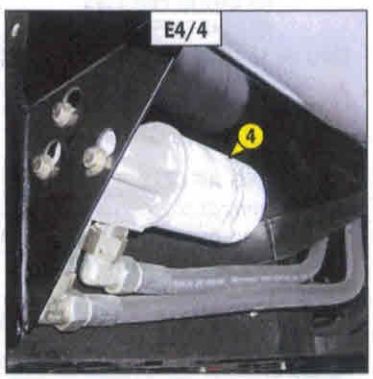

E6 - HYDRAULIKOLIE

UDTØM

E7 - LUFTVENTIL PÅ HYDRAULIKOLIEBEHOLDEREN

UDSKIFT

E8 - FILTERRØR PÅ HYDRAULIKOLIEBEHOLDEREN

RENGØR

E9 - FILTER PÅ BREMSEAKKUMULATORENHEDEN

UDSKIFT

E10 - FILTER PÅ FORDELERVENTILERNES HOVEDER

UDSKIFT

Parker gaffeltrucken på et plant underlag, og sluk motoren. Træk udliggeren ind, og sænk den mest muligt ned mod jorden.

Før ethvert arbejde skal du omhyggeligt rengøre omkring udtømningsproppen og sugefilterrøret på hydraulikoliebeholderen.

UDTØMNING AF OLIE

- Tag beskyttelsesdækslet 1 af (fig. E6/1).
- Stil en beholder under udtømningsproppen 2 (fig. E6/2), og skru proppen løs.
- Skru påfyldningsproppen 3 af (fig. E6/3) for at sikre korrekt udtømning.

Bortskaf den udtømte olie i henhold til gældende miljøbestemmelser.

UDSKIFTNING AF LUFTVENTIL

- Skru luftventilen 4 af (fig. E6/3) og udskift denne med en ny (se: 3 - VEDLIGEHOLDELSE: FILTERINDSATSE OG DRIVREMME).

RENGØRING AF FILTERRØRET

- Frakobl slangen 5 (fig. E6/4).
- Skru sugefilterrøret 6 (fig. E6/4) af, og rengør dette ved hjælp af trykluft, og kontroller standen af denne, og udskift denne, hvis det er nødvendigt (se: 3 - VEDLIGEHOLDELSE: FILTERINDSATSE OG DRIVREMME).
- Monter sugefilterrøret og sørg for, at pakningen sidder rigtigt.

UDSKIFTNING AF FILTERET PÅ BREMSEAKKUMULATORENHEDEN

- Skru proppen 7 af (fig. E6/5), og fjern denne, og udskift filteret med et nyt filter.
- Sæt proppen 7 på igen (fig. E6/5) og tilspænd (tilspændingsmoment 70 til 80 N.m).

UDSKIFTNING AF FILTERET PÅ FORDELINGSVENTILERNES HOVEDER

MT 1440 EP PRIVILEGE
MT 1840 EP PRIVILEGE

- Skru de to forbindelsesled 8 af (fig.E6/6) og udskift filteret 9 (fig. E6/6).

Husk at montere filteret 7 (fig. E6/6) i samme retning som pilen.

PÅFYLDNING AF OLIE

- Sæt udtømningsproppen 2 i igen (fig. E6/2) og tilspænd (tilspændingsmoment 29 til 39 N.m).
- Fyld op med olie gennem påfyldningsstudsen 10 (fig. E6/3) (se: 3 - VEDLIGEHOLDELSE: SMØREMIDLER OG BRÆNDSTOF).

Brug en meget ren tragt, og rengør oliedunkens overflade, før olien fyldes på tanken.

- Kontroller oliestanden på oliestandsmåleren 11 (fig. E6/7). Olien skal nå op til omkring det røde punkt.
- Kontroller for eventuel lækage ved udtømningsproppen.
- Sæt påfyldningssproppen 3 på igen (fig. E6/3).

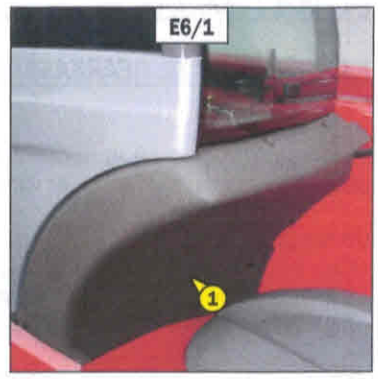

E6/1

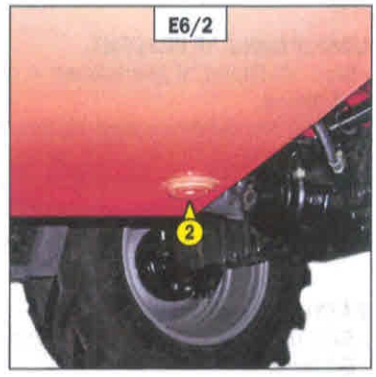

E6/2

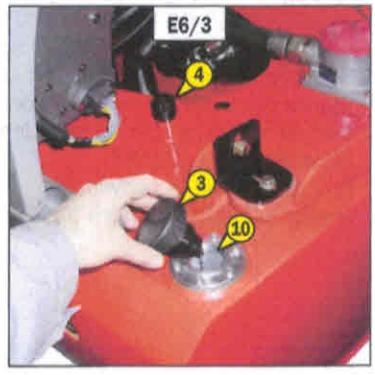

E6/3

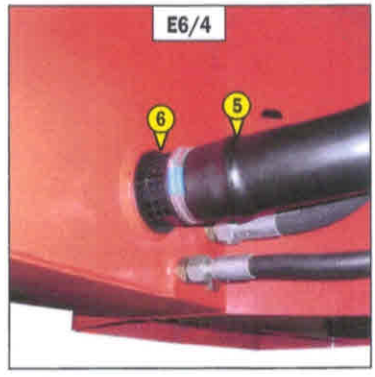

E6/4

E6/5

RENSNING AF DET HYDRAULISKE SYSTEM FOR URENHEDER

MT 1440 PRIVILEGE
MT 1840 PRIVILEGE

- Motoren sættes i gang (speederpedal halv nedtrådt) i 5 minutter, uden at der anvendes nogen betjeningsanordninger, og derefter i yderligere 5 minutter, hvor de hydrauliske bevægelser aktiveres fuldt ud (undtagen styretøj og driftsbremse).
- Motoren accelereres til max. omdrejningstal i 1 minut, og derefter aktiveres styretøj og driftsbremse.
- Men denne fremgangsmåde renses systemet for urenheder ved hjælp af hydraulikoliens returfilter.

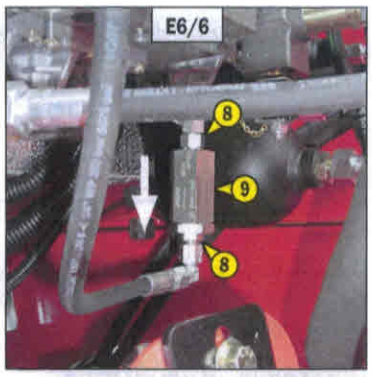

MT 1440 EP PRIVILEGE
MT 1840 EP PRIVILEGE

Denne arbejdsgang skal foretages af forhandleren, hver gang der skiftes olie.
Den hydrauliske olie, der bruges i kredsen, skal mindst tilsvare kvaliteten for klasse 8 (i henhold til NAS 1638). Forhandleren kan ved hjælp af en ekstern central rense det hydrauliske system og kontrollere oliekvaliteten for at sikre, at de hydrauliske komponenter og specielt hovedpumpen holder længere.

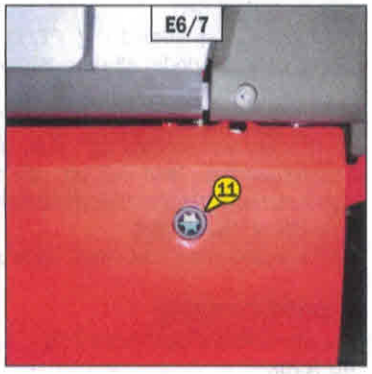

E11 - SIKKERHEDSSELER

KONTROLLER

SIKKERHEDSSELE MED TO FORANKRINGSPUNKTER
- Kontroller følgende punkter:
  - Forankringspunkternes fastspænding på sædet.
  - At selen og låsemekanismen er rene.
  - At låsemekanismen virker korrekt.
  - Remmens stand (snit, opflosset).

RULLESELE MED TO FORANKRINGSPUNKTER
- Kontroller ovennævnte samt følgende punkter:
  - At selen rulles korrekt op.
  - At oprullermekanismens hus er i korrekt stand.
  - At oprullermekanismen blokeres, når der trækkes hårdt i selen.

BEMÆRK: Udskift sikkerhedsselen efter en ulykke.

Hvis sikkerhedsselen er defekt, f.eks. fastspændingsanordning, syning, iturivning, mv., må gaffeltrucken under ingen omstændigheder bruges. Reparer selen, eller skift den ud med det samme.

E12 - OLIE I FOR- OG BAGHJULENES REDUKTIONSGEAR

UDTØM

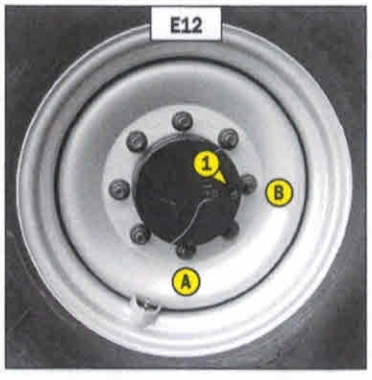

Parker gaffeltrucken på et plant underlag med motoren slukket, og mens olien i reduktionsgear endnu er varm.

Bortskaf den udtømte olie i henhold til gældende miljøbestemmelser.

- Udtøm olien i alle hjulenes reduktionsgear, og fyld op med ny olie.
- Indstil udtømningsproppen 1 (fig. E12) i position A.
- Stil en beholder under udtømningsproppen, og skru den af.
- Lad olien løbe helt ud.
- Indstil udtømningsstudsen i position B, dvs. som niveauprop.
- Fyld op med olie gennem niveauproppen 1 (fig. E12) (se: 3 - VEDLIGEHOLDELSE: SMØREMIDLER OG BRÆNDSTOF).
- Oliestanden er korrekt, når den går til kanten af niveauåbningen.
- Sæt udtømningsproppen på igen og tilspænd (tilspændingsmoment 34 til 49 N.m).

Udfør de tidligere beskrevne arbejdsgange samt nedenstående arbejdsgange.

F1 - KØLERVÆSKE

UDTØM

Denne række arbejdsgange skal udføres, hvis det er nødvendigt, eller en gang hvert 2. år, når vinteren nærmer sig. Parker gaffeltrucken på et vandret underlag. Motoren skal være slukket og afkølet.

UDTØMNING AF KØLEVÆSKE

- Åbn motorhjelmen.
- Afmonter lukkepladen 1 (fig. F1/1).
- Stil en beholder under aftapningshanen 2 (fig. F1/2) på køleren og drænproppen 3 (fig. F1/3) på motorblokken, og åbn 2 og 3.
- Fjern påfyldningsproppen 4 (fig. F1/4) fra køleren og åbn maksimalt op for varmesystemet for at sikre en fuldstændig udtømning.
- Lad kølevæsken løbe helt ud, og kontroller, at åbningerne ikke tilstoppes.
- Kontroller kølerslangernes og fastspændingsanordningernes stand, og udskift kølerslangerne, hvis det er nødvendigt.
- Skyl kredsen med rent vand, og brug et rengøringsmiddel, hvis det er nødvendigt.

VÆSKEPÅFYLDNING

- Tilspænd aftapningshanen 2 (fig. F1/2) og drænproppen 3 (fig. F1/3) (tilspændingsmoment 40 N.m).
- Fyld langsomt kredsen op med kølevæske (se: 3 - VEDLIGEHOLDELSE: SMØREMIDLER OG BRÆNDSTOF) til midt på målepinden 5 (fig. F1/4) gennem påfyldningsstudsen 6 (fig. F1/4).
- Sæt påfyldningsproppen 4 på igen (fig. F1/4).
- Lad motoren køre i tomgang i nogle minutter.
- Kontroller for eventuelle lækager.
- Monter lukkepladen 1 igen (fig. F1/1).
- Kontroller væskestanden, og fyld op, hvis det er nødvendigt.

Motoren indeholder ingen antikorrosionselementer og skal være fyldt op hele året med en blanding, der som minimum indeholder 25 % frostvæske på ethylen-glycol basis.

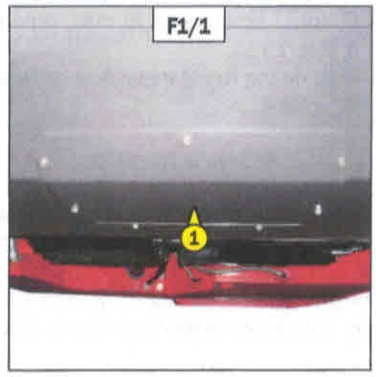

F1/1

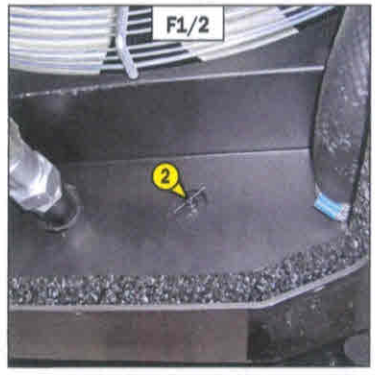

F1/2

F1/3

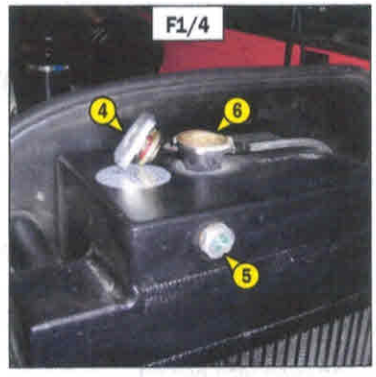

F1/4

RENGØRING AF KONDENSATORENS OG FORDAMPERENS KØLERØR (*)
RENGØRING AF KONDENSATBAKKEN OG AFLASTNINGSVENTILEN (*)
OPSAMLING AF KØLEMIDDEL VED UDSKIFTNING AF TØRREAPPARATETS FILTER (*)
OPFYLDNING AF KØLEMIDDEL OG KONTROL AF TERMOSTATENS OG PRESSOSTATERNES REGULERING (*)

BEMÆRK: Husk at udskifte tætningen i dækslet, når fordamperenheden åbnes.

(*): (KONTAKT FORHANDLEREN).

ADVARSEL: PRØV ALDRIG AT REPARERE EVENTUELLE FEJL. KONTAKT FORHANDLEREN, HVIS EN KREDS SKAL REPARERES, IDET DE HAR DE RIGTIGE RESERVEDELE, DEN TEKNISKE VIDEN OG DET KRÆVEDE VÆRKTØJ.

- Åbn under ingen omstændigheder kredsen, da det får kølevæsken til at løbe ud.
- Kølekredsen indeholder en gas, som under bestemte forhold kan udgøre en fare. Gassen, som er kølemidlet R-134a, er ufarvet, lugtløs og tungere end luft.

• I tilfælde af indånding af gassen skal personen føres ud i fri luft. Giv personen ilt, eller udfør kunstigt åndedræt efter behov, og kontakt en læge.
• I tilfælde af kontakt med huden skylles øjeblikkeligt med rigeligt vand. Tag det forurenede tøj af.
• I tilfælde af kontakt med øjnene skylles med rent vand i 15 min. Kontakt en læge.

- Kompressoren indeholder en måler til kontrol af oliestanden (fig. F2). Denne måler må aldrig løsnes, fordi det vil medføre, at anlægget tømmes. Oliestanden kontrolleres kun i forbindelse med, at kredsen udtømmes.

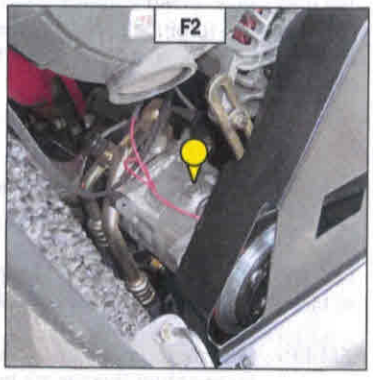

G1 - BRÆNDSTOFKREDSEN

UDLUFT

Denne række arbejdsgange skal kun udføres i følgende tilfælde:

- En komponent i brændstofkredsen er blevet udskiftet.
- En beholder er tømt.
- Maskinen er løbet tør for brændstof.

Kontroller, at brændstofstanden er tilstrækkelig høj i tanken og udfør udluftningen ved at følge nedenstående fremgangsmåde:

- Træk i håndtaget, der befinder sig inde i førerhuset for at åbne motorhjelmen.
- Tilslut den elektriske tænding på gaffeltrucken i ca. tre minutter, for at løftepumpen kan eliminere luften fra filteret.
- Afbryd den elektriske tænding ved hjælp af tændingsnøglen.

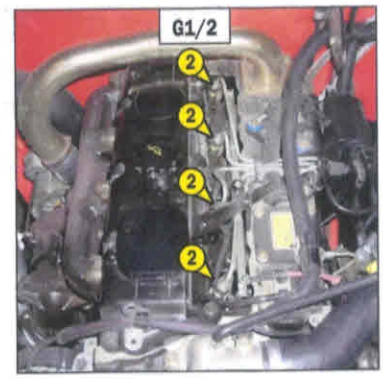

UDLUFTNING VED INDSPRØJTNINGSDYSERNE

- Tag dækslet af indsprøjtningsdyserne 1 (fig. G1/1).
- Løsn højtryks forbindelsesstykkerne 2 (fig. G1/2) på af indsprøjtningsdyserne.
- Aktiver starteren, indtil der løber brændstof ud uden luft fra forbindelsesstykkerne 2 (fig. G1/2).

Aktiver ikke startmotoren konstant i mere end 30 sek., og lad den afkøle i 2 minutter mellem hvert forgæves forsøg på at starte den.

- Tilspænd forbindelsesstykkerne, mens brændstoffet løber ud (tilspændingsmoment 30 N.m).

- Motoren er nu klar til at starte.
- Lad den termiske motor køre i tomgang i 5 minutter, lige efter at brændstoffødekredsen er blevet udluftet for at sikre, at indsprøjtningspumpen er helt udluftet.

BEMÆRK: Hvis motoren fungerer korrekt i et kort øjeblik og derefter standser eller fungerer uregelmæssigt, skal der kontrolleres for eventuel lækage på lavtrykskredsen. Kontakt forhandleren i tilfælde af tvivl.

G2 - HJUL

UDSKIFT

Hvis der skal skiftes et hjul på offentlig vej, skal følgende punkter kontrolleres:

Vi anbefaler til denne arbejdsgang at bruge den hydrauliske donkraft fra MANITOU reference 505507 og sikkerhedsstangen fra MANITOU reference 554772.

- Stands gaffeltrucken på et fast og vandret underlag, hvis det er muligt.
- Sluk gaffeltrucken (se: 1 - ANVISNINGER FOR BRUG OG SIKKERHEDSANVISNINGER: ANVISNINGER FOR KØRSEL MED OG UDEN LAST).
- Tænd havariblinket.
- Opklods gaffeltrucken i begge retninger på den aksel, der er modsat det hjul, der skal skiftes.
- Løsn boltene på det hjul, der skal skiftes, indtil de kan tages af uden problemer.
- Anbring donkraften under bagakselrøret og så tæt som muligt på hjulet. Indstil donkraften (fig. G2/1).
- Løft hjulet, indtil det slipper jorden, og anbring sikkerhedsstangen under akslen (fig. G2/2).
- Løsn hjulboltene helt, og tag dem af.
- Frigør hjulet med frem- og tilbagebevægelser, og rul det på siden.
- Sæt det nye hjul op på navet.
- Skru boltene på med håndkraft, og smør dem, hvis det er nødvendigt.
- Flyt sikkerhedsstangen, og sænk gaffeltrucken ned ved hjælp af donkraften.
- Tilspænd hjulboltene ved hjælp af en momentnøgle (se: 3 - VEDLIGEHOLDELSE: A - HVER DAG ELLER FOR HVER 10 DRIFTSTIMER med hensyn til tilspændingsmoment).

G3 - FORLYGTERNE

JUSTER

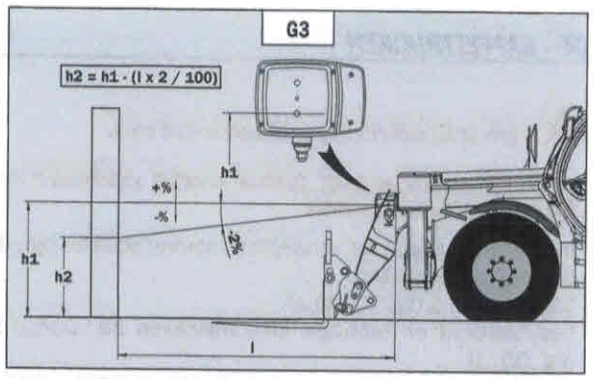

ANVISNINGER FOR INDSTILLING

(I henhold til normen ECE-76/756 76/761 ECE20)

Justering af ledningsnettet for kort lys med -2 % i forhold til forlygternes vandrette akse.

FREMGANGSMÅDE FOR INDSTILLING

- Parker gaffeltrucken i transportposition uden last og vinkelret på en hvid mur på et fladt og vandret underlag (fig. G3).
- Kontroller hjulenes dæktryk (se: 2 - BESKRIVELSE: FOR- OG BAGDÆK).
- Indstil gearstangen for vendegear i frigear.

Beregning af højden på ledningsnettet til det korte lys (h2)

- h1 = Højden på det korte lys i forhold til jorden.
- h2 = Højden på det indstillede ledningsnet.
- l = Afstanden mellem det korte lys og den hvide mur.

G4 - BATTERIFEJL

UDSKIFT

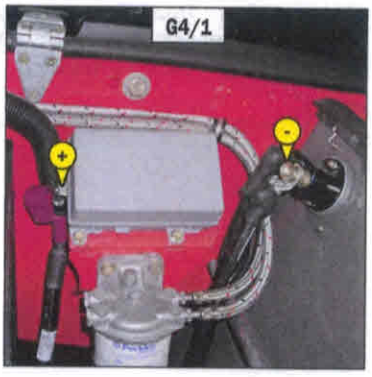

- Træk i håndtaget, der befinder sig inde i førerhuset for at åbne motorhjelmen.
- Hent et nødstrømsbatteri af samme type samt batterikabler.
- Tilslut nødstrømsbatteriet, og sørg for at overholde polariteten (fig. G4/1).
- Start gaffeltrucken og fjern kablerne, så snart den termiske motor kører.
- Løft udliggeren.
- Afmonter beskyttelsesdækslet 1 (fig. G4/2).
- Udskift batteriet 2 (fig. G4/3).

Håndtering og vedligeholdelse af et batteri kan være farligt. Følg derfor nedenstående forholdsregler:

- Brug beskyttelsesbriller.

- Hold hele tiden batteriet vandret under håndtering.

- Ryg aldrig, og arbejd aldrig i nærheden af åben ild, samtidig med at batteriet håndteres.

- Sørg for at lokalet er tilstrækkeligt ventileret.

- Hvis der sprøjter elektrolyt på huden eller i øjnene, skal der skylles med store mængder koldt vand i 15 minutter. Søg læge.

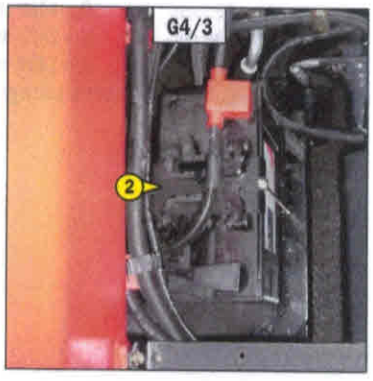

G5 - GAFFELTRUCKEN

BUGSER

Bugser aldrig gaffeltrucken med mere end 25 km/t.

Denne manøvre er farlig. Opklods forsigtigt gaffeltrucken før bugsering af denne, da parkeringsbremsesystemet ikke virker.

- Indstil gearstangen for vendegear i neutral position og stil gearvælgeren i frigear.
- Opklods gaffeltrucken.
- Skru hætten 1 (fig. G5/1) af.
- Ved hjælp af en topnøgle slås møtrikken fra. Denne befinder sig inde i stemplet 2 (fig. G5/2)
- Ved hjælp af en umbraconøgle løsn skruen uden hoved 3 (fig. G5/3), som befinder sig inde i møtrikken 4 (fig. G5/3) for at løsne bremseskiven. Sørg for, at der er et spillerum på mindst 5 mm mellem bremseskiven og bremseklodserne.
- Monter bugseringsanordningen.
- Fjern stoppeklodserne.
- Tænd havariblinket.

BEMÆRK: Den hydrauliske servostyring og servobremsning fungerer ikke, så betjeningsanordningerne skal aktiveres langsomt og med kraft. Undgå pludselige og stødvise bevægelser.

For justering af parkeringsbremserne, kontakt forhandleren.

G5/1

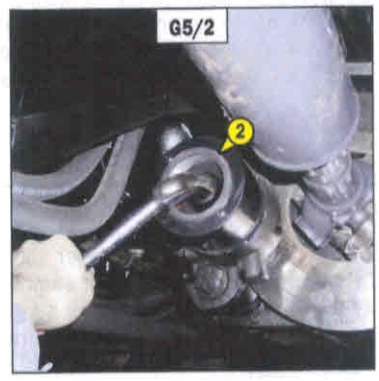

G5/2

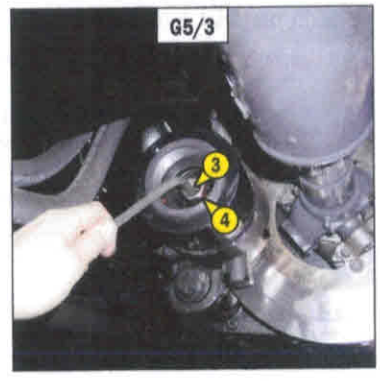

G5/3

G6 - GAFFELTRUCKEN

TOVHEJSNING

- Tag højde for gaffeltruckens tyngdepunkt ved løft (fig. G6/1).

A = 1590 mm	B = 1480 mm	MT 1440 PRIVILEGE
A = 1590 mm	B = 1480 mm	MT 1440 EP PRIVILEGE
A = 1650 mm	B = 1420 mm	MT 1840 PRIVILEGE
A = 1650 mm	B = 1420 mm	MT 1840 EP PRIVILEGE

- Anbring krogene i de dertil beregnede fæstningskroge (fig. G6/2 og G6/3).

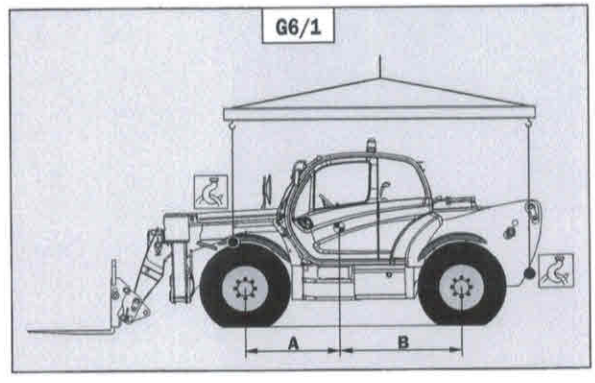

G6/1

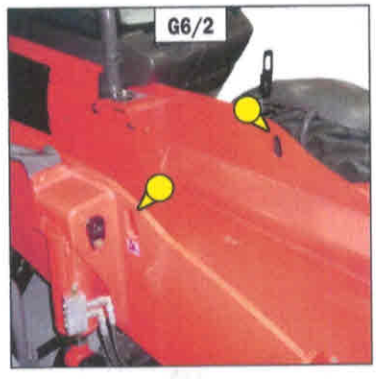
G6/2


G6/3

G7 - GAFFELTRUCKEN PÅ EN PLATFORM

Kontroller, at de sikkerhedsanvisninger, der er anført på transportpladen følges, før gaffeltrucken køres op på platformen. Kontroller, at chaufføren af transportmidlet er informeret om gaffeltruckens dimensioner og vægt (se: 2 - BESKRIVELSE: TEKNISKE SPECIFIKATIONER).

Kontroller, at platformens dimensioner og kapacitet er tilstrækkelige til, at gaffeltrucken kan transporteres herpå. Kontroller også platformens tilladelige fladetryk på jorden i forhold til gaffeltrucken.

I forbindelse med de gaffeltrucks, der er udstyret med en turbokompressormotor, skal udstødningen tilstoppes for at undgå, at turboaksien drejer rundt uden smøremiddel, når konvojen flytter sig.

OPKØRSEL AF GAFFELTRUCKEN

- Bloker hjulene på transportmidlet.
- Fastspænd opkørselsramperne til platformen, således at der opnås en så lille vinkel som mulig, når gaffeltrucken skal køres op på platformen.
- Stil gaffeltrucken parallelt med platformens sider.
- Stands gaffeltrucken (se: 1 - ANVISNINGER FOR BRUG OG SIKKERHEDSANVISNINGER: ANVISNINGER FOR KØRSEL MED OG UDEN LAST).

FASTSPÆNDING AF GAFFELTRUCKEN

- Fastgør klodserne på platformen foran og bag ved hvert dæk (fig. G7/1).
- Fastgør også klodserne på platformen på indersiden af hvert dæk (fig. G7/2).
- Fastgør gaffeltrucken på transportplatformen med tov, der er tilstrækkeligt stærke. Foran på gaffeltrucken, ved fæstningspunkterne (fig. G7/3) og bag på maskinen samt på transportbolten (fig. G7/4).
- Stræk tovene (fig. G7/5).

G7/1

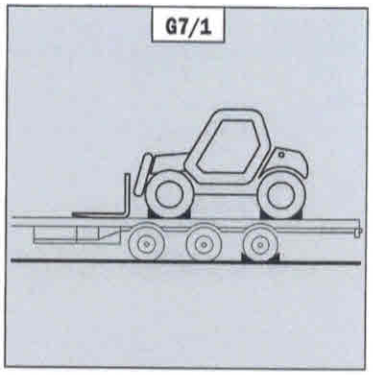

G7/2

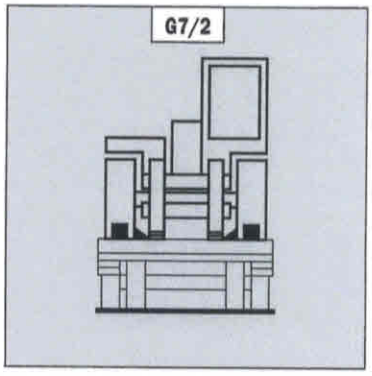

G7/3

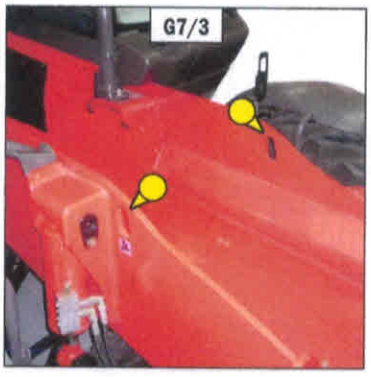

G7/4

G7/5

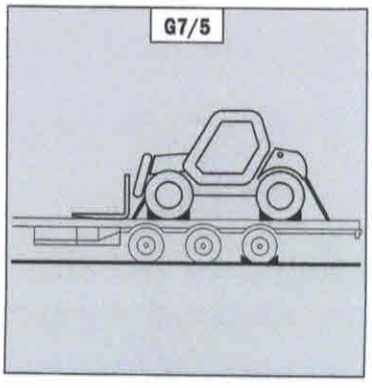

4 - TILBEHØR, DER SOM EKSTRAUDSTYR KAN MONTERES PÅ PRODUKTSERIEN

INDHOLDSFORTEGNELSE

INTRODUKTION

- Gaffeltrucken kan bruges med udskifteligt udstyr. Dette udskiftelige udstyr kaldes: TILBEHØR.

- Et bredt udvalg af tilbehør, der er udviklet specielt til denne gaffeltruck, kan købes hos MANITOU, som garanterer for dets kvalitet.

- Tilbehøret leveres med et lastdiagram, der gælder specielt for den pågældende gaffeltruck. Betjeningsvejledningen og lastdiagrammet skal opbevares på steder, der er beregnet hertil i gaffeltrucken. Med hensyn til standard tilbehør er brugen heraf underlagt de anvisninger, der er indeholdt i denne vejledning.

Brugerne mindes om, at gaffeltruck modellerne MT 1440/1840 PRIVILEGE og MT 1440/1840 EP PRIVILEGE, hovedsageligt er beregnede til godshåndtering og lejlighedsvis anvendelse med traktorpåhængsvognene CBC/CBR/CB4x1, men at de under ingen omstændigheder må anvendes ofte og under krævende forhold, f.eks. i stenbrud, til affald, korn, landbrug mv. Endvidere må gaffeltrucken kun anvendes med traktorpåhængsvognene CBC/CBR/CB4x1, når udliggeren er ført helt ind, for at formindske belastningen af udliggerspidsen.

- Visse særlige anvendelser kræver tilpasning af udstyret, som ikke er medtaget i tilbehørsprisen. Kontakt forhandleren for yderligere oplysninger om mulighederne.

Alt tilbehør med ophængt last (hejsespil, arm, arm med hejsespil, krog osv.) MÅ KUN bruges på en gaffeltruck, der er udstyret med en afbryder af de hydrauliske bevægelser. I så fald skal afbryderen af bevægelserne være aktiv, og maskinen skal være i perfekt vandret position i den tværgående retning.

Kun det tilbehør, der er godkendt af MANITOU, må bruges på vore gaffeltrucks (se: 4 - TILBEHØR, DER SOM EKSTRAUDSTYR KAN MONTERES PÅ PRODUKTSERIEN: TEKNISKE SPECIFIKATIONER FOR TILBEHØR). Fabrikanten fralægger sig ethvert ansvar i tilfælde af ændringer eller montering af tilbehør, der er udført uden fabrikantens vidende.

Den simple stol med sideværts forskydning (TSDL) er udelukkende kompatibel med følgende tilbehør:
- ***stol med ikke-bærende gafler (TFF)***
- ***vippende gaffelholder (PFB)***
- ***opsamlingsskovl (CBR)***
- ***betonkurv (BB, BBG)***
- ***kurv med slidske (GL)***
- ***lastebom og lastebom med hejseværk (P, PT, PO, PC)***
- ***hejseværk (H)***
- ***fast kurv, drejelig kurv, kurv til taglæggere.***

Brug af alt andet tilbehør på TSDL'en er forbudt.
Det tilbehør, som er autoriseret på TSDL'en, skal bruges i streng overensstemmelse med de anvendelsesområder, som den er beregnet til.
Anvendelse til et hvilket som helst andet formål (for eksempel jordarbejde, udgravning, udpakning, skrabning o.s.v. med opsamlingsskovl CBR) eller et formål, som udsætter TSDL'ens struktur for unormal belastning, er forbudt, da der er risiko for deformering, som kunne få læsset til at falde af.

Bestemt tilbehør kan på grund af størrelsen komme til at genere forhjulenes dæk, når udliggeren er sænket ned og trukket ind, hvilket kan beskadige dækkene, hvis der aktiveres gravning i udtømningsretningen. FOR AT ELIMINERE DENNE FAREKILDE SKAL TELESKOPUDLIGGEREN TRÆKKES SÅ LANGT UD I FORHOLD TIL GAFFELTRUCKEN OG TILBEHØRET, AT DENNE FARE IKKE KAN OPSTÅ.

De maksimale værdier for last defineres ved gaffeltruckens kapacitet, idet der tages højde for tilbehørets vægt og tyngdepunkt. I det tilfælde hvor tilbehørets kapacitet er lavere end gaffeltruckens kapacitet, må denne laveste grænse aldrig overskrides.

FREMGANGSMÅDE FOR MONTERING AF TILBEHØR

A - TILBEHØR UDEN HYDRAULIK MED MANUEL LÅSNING

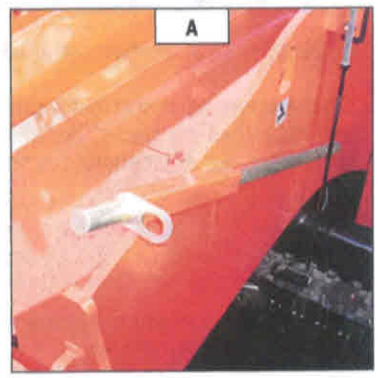

MONTERING AF TILBEHØRET

- Kontroller, at tilbehøret ligger i en position, der gør det let at fæstne det på stolen. Hvis tilbehøret er vendt forkert, skal de nødvendige forholdsregler tages for at flytte tilbehøret i fuld sikkerhed.
- Kontroller, at låsebolten er på plads i holderen (fig. A).
- Parker gaffeltrucken med udliggeren sænket helt og ud for og parallel med tilbehøret. Lad stolen hælde fremover (fig. B).
- Før stolen under tilbehørets fæstningsrør, løft udliggeren lidt, og lad stolen hælde bagover for at positionere tilbehøret rigtigt (fig. C).
- Løft tilbehøret fra jorden, for at det er lettere at låse.

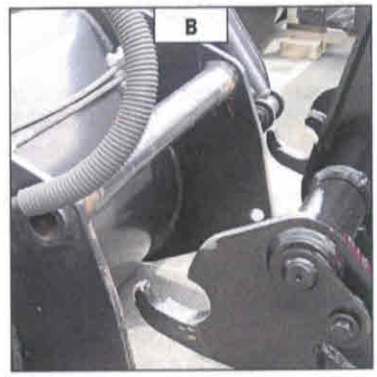

MANUEL LÅSNING

- Tag låsebolten på holderen (fig. A), og lås tilbehøret (fig. D). Husk at sætte stiften i.

MANUEL OPLÅSNING

- Udfør fremgangsmåden beskrevet under MANUEL LÅSNING i modsat rækkefølge. Sørg for at sætte låsebolten i holderen (fig. A).

AFMONTERING AF TILBEHØRET

- Udfør fremgangsmåden beskrevet under MONTERING AF TILBEHØRET i modsat rækkefølge. Sørg for, at tilbehøret opbevares på et plant underlag og i lukket position.

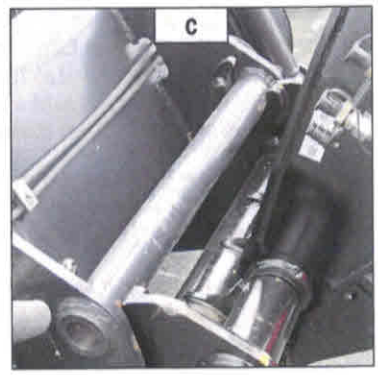

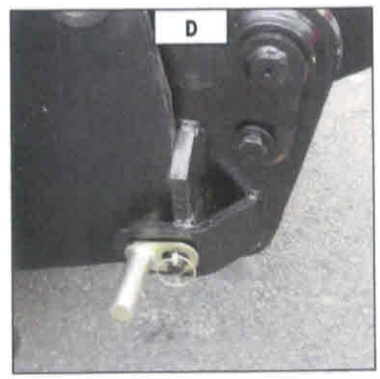

B - HYDRAULISK TILBEHØR OG MANUEL LÅSNING

MONTERING AF TILBEHØRET

- Kontroller, at tilbehøret ligger i en position, der gør det let at fæstne det på stolen. Hvis tilbehøret er vendt forkert, skal de nødvendige forholdsregler tages for at flytte tilbehøret i fuld sikkerhed.
- Kontroller, at låsebolten er på plads i holderen (fig. A).
- Parker gaffeltrucken med udliggeren sænket helt og ud for og parallel med tilbehøret. Lad stolen hælde fremover (fig. B).
- Før stolen under tilbehørets fæstningsrør, løft udliggeren lidt, og lad stolen hælde bagover for at positionere tilbehøret rigtigt (fig. C).
- Løft tilbehøret fra jorden, for at det er lettere at låse.

MANUEL LÅSNING OG TILSLUTNING AF TILBEHØRET

- Tag låsebolten på holderen (fig. A), og lås tilbehøret (fig. D). Husk at sætte stiften i.
- Sluk motoren, men bevar det elektriske system tændt på gaffeltrucken.
- Fjern tilbehørets tryk i hydraulikkredsen ved at bevæge knappen 1 (fig. E) 4 eller 5 gange frem og tilbage.
- Tilslut snapkoblingerne, og overhold tilbehørets hydrauliske bevægelsers logik.

Sørg altid for, at snapkoblingerne er rene, og beskyt de åbninger, der ikke bruges med propper, der er beregnet hertil.

MANUEL OPLÅSNING OG FRAKOBLING AF TILBEHØRET

- Udfør fremgangsmåden beskrevet under MANUEL LÅSNING OG TILSLUTNING AF TILBEHØRET i modsat rækkefølge. Sørg for, at sætte låsebolten i holderen (fig. A).

AFMONTERING AF TILBEHØRET

- Udfør fremgangsmåden beskrevet under MONTERING AF TILBEHØRET i modsat rækkefølge. Sørg for, at tilbehøret opbevares på et plant underlag og i lukket position.

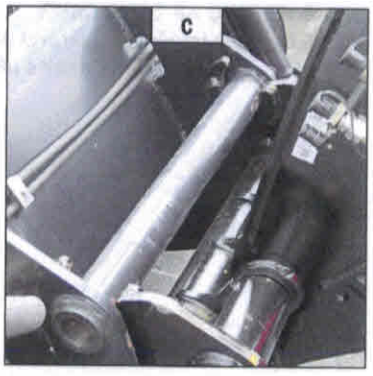

C - TILBEHØR UDEN HYDRAULIK OG HYDRAULISK LÅSNING (EKSTRAUDSTYR).

MONTERING AF TILBEHØRET

- Kontroller, at tilbehøret ligger i en position, der gør det let at fæstne det på stolen. Hvis tilbehøret er vendt forkert, skal de nødvendige forholdsregler tages for at flytte tilbehøret i fuld sikkerhed.
- Kontroller, at låsecylinderens stænger er trukket ind (fig. A).
- Parker gaffeltrucken med udliggeren sænket helt og ud for og parallel med tilbehøret. Lad stolen hælde fremover (fig. B).
- Før stolen under tilbehørets fæstningsrør, løft udliggeren lidt, og lad stolen hælde bagover for at positionere tilbehøret rigtigt (fig. C).
- Løft tilbehøret fra jorden, for at det er lettere at låse.

HYDRAULISK LÅSNING

- Kontroller, at ventilen er i position A (fig. D), dvs. at hydraulikkredsen for låsning af tilbehøret er åben.
- Drej knappen 1 (fig. E) fremad for helt at låse tilbehøret på stolen.
- Lås tilbehørets kreds (se: 2 - BESKRIVELSE: 6C - BETJENINGSANORDNINGSPANEL OG TASTATUR).

Sørg altid for at låse tilbehørets kreds efter enhver udskiftning af tilbehør for dermed at undgå en ufrivillig oplåsning og for at garantere sikker anvendelse af tilbehøret.

HYDRALISK OPLÅSNING

- Oplåsning af tilbehørskredsen (se: 2 - BESKRIVELSE: 6C - BETJENINGSANORDNINGSPANEL OG TASTATUR).
- Drej knappen 1 (fig. E) bagud for at oplåse tilbehøret helt på stolen.

DEMONTERING AF TILBEHØRET

- Udfør fremgangsmåden beskrevet under MONTERING AF TILBEHØRET i modsat rækkefølge. Sørg for, at tilbehøret opbevares på et plant underlag og i lukket position.

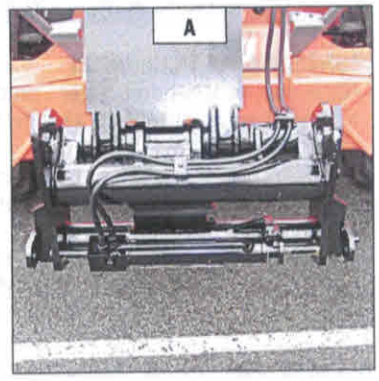

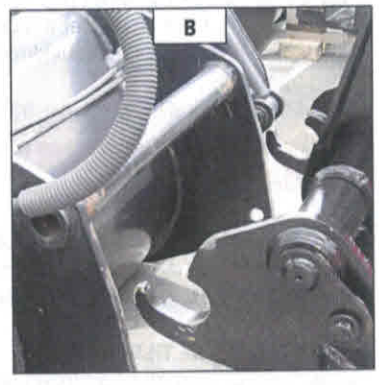

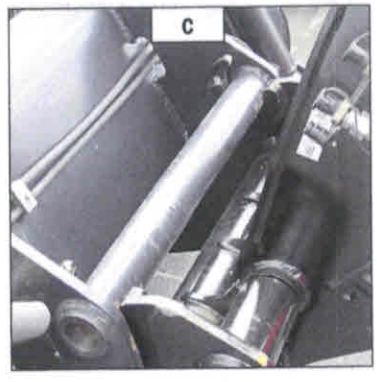

D - HYDRAULISK TILBEHØR MED HYDRAULISK LÅSNING (EKSTRAUDSTYR)

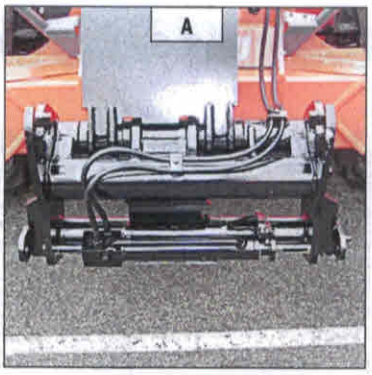

MONTERING AF TILBEHØRET

- Kontroller, at tilbehøret ligger i en position, der gør det let at fæstne det på stolen. Hvis tilbehøret er vendt forkert, skal de nødvendige forholdsregler tages for at flytte tilbehøret i fuld sikkerhed.
- Kontroller, at låsecylinderens stænger er trukket ind (fig. A).
- Parker gaffeltrucken med udliggeren sænket helt og ud for og parallel med tilbehøret. Lad stolen hælde fremover (fig. B).
- Før stolen under tilbehørets fæstningsrør, løft udliggeren lidt, og lad stolen hælde bagover for at positionere tilbehøret rigtigt (fig. C).
- Løft tilbehøret fra jorden, for at det er lettere at låse.

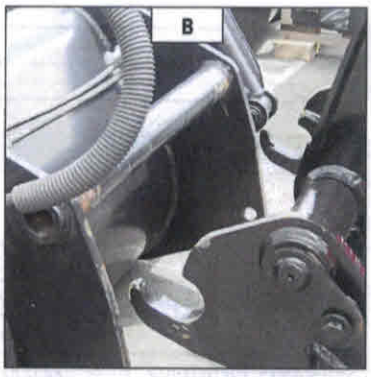

HYDRAULISK LÅSNING OG TILSLUTNING AF TILBEHØRET

- Kontroller, at ventilen er i position A (fig. D), dvs. at hydraulikkredsen for låsning af tilbehøret er åben.
- Drej knappen 1 (fig. E) fremad for helt at låse tilbehøret på stolen.
- Sluk motoren, men bevar det elektriske system tændt på gaffeltrucken.
- Fjern tilbehørets tryk i hydraulikkredsen ved at bevæge knappen 1 (fig. E) 4 eller 5 gange frem og tilbage.
- Tilslut snapkoblingerne, og overhold tilbehørets hydrauliske bevægelsers logik.

Sørg altid for, at snapkoblingerne er rene, og beskyt de åbninger, der ikke bruges med propper, der er beregnet hertil.

- Luk ventilen i position B (fig. D), dvs. at den hydrauliske kreds for låsning af tilbehøret er lukket.

Luk altid ventilen i position B (fig. D) efter låsning af tilbehøret for at undgå utilsigtet oplåsning. Herved kan tilbehøret bruges under sikre forhold.

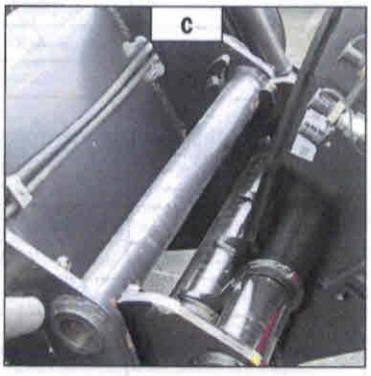

HYDRAULISK OPLÅSNING OG FRAKOBLING AF TILBEHØRET

- Luk tilbehøret.
- Indstil ventilen i position A (fig. D), dvs. at den hydrauliske kreds for låsning af tilbehøret er åben.
- Drej knappen 1 (fig. E) bagud for at oplåse tilbehøret helt på stolen.
- Sluk motoren, men bevar det elektriske system tændt på gaffeltrucken.
- Fjern tilbehørets tryk i hydraulikkredsen ved at bevæge knappen 1 (fig. E) 4 eller 5 gange frem og tilbage.
- Frakobl tilbehørets snapkoblinger.

Sørg altid for, at snapkoblingerne er rene, og beskyt de åbninger, der ikke bruges med propper, der er beregnet hertil.

DEMONTERING AF TILBEHØRET

- Udfør fremgangsmåden beskrevet under MONTERING AF TILBEHØRET i modsat rækkefølge. Sørg for, at tilbehøret opbevares på et plant underlag og i lukket position.

TEKNISKE SPECIFIKATIONER FOR TILBEHØR

STOL MED IKKE-BÆRENDE GAFLER			
	TFF 45 MT-1040	TFF 45 MT-1300	
REFERENCE	**653344**	**653345**	
Nominel kapacitet	4500 kg	4500 kg	
Bredde	1040 mm	1300 mm	
Vægt	370 kg	415 kg	

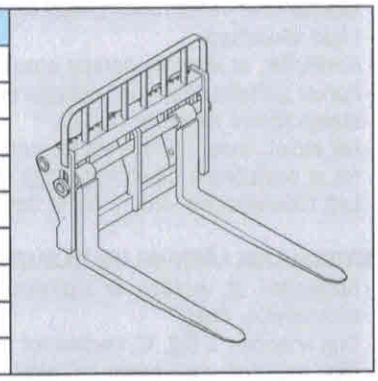

STOL MED IKKE-BÆRENDE GAFLER OG SIDEVÆRTS FORFLYTNING			
⚠ *Den simple stol med sideværts forskydning (TSDL) må udelukkende anvendes med tilbehør som er kompatibel dertil.*			
	TFF 45 MT-1040 DL	TFF 45 MT-1300 DL	
REFERENCE	**556294**	**556295**	
Nominel kapacitet	4500 kg	4500 kg	
Sideværts forflytning	2x100 mm	2x100 mm	
Bredde	1040 mm	1300 mm	
Vægt	400 kg	450 kg	

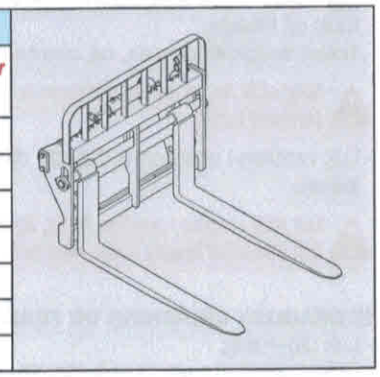

IKKE-BÆRENDE GAFLER			
REFERENCE	**211922**		
Tværsnit	125x50x1200 mm		
Vægt	71 kg		

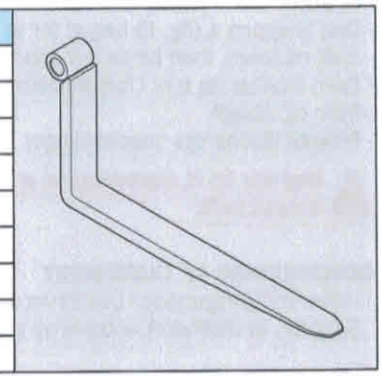

STANDARD VIPPENDE GAFFELHOLDER			
	PFB 45 N MT-1260 S2	PFB 45 N MT-1670 S2	PFB 45 N MT-2000 S2
REFERENCE	**654407**	**653747**	**653748**
Nominel kapacitet	4500 kg	4500 kg	4500 kg
Bredde	1260 mm	1670 mm	2000 mm
Vægt	200 kg	255 kg	288 kg

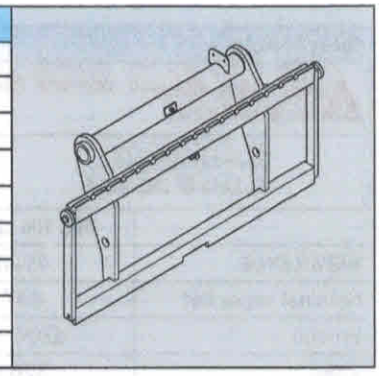

STANDARD STOL MED SIDEVÆRTS FORFLYTNING			
Den simple stol med sideværts forskydning (TSDL) må udelukkende anvendes med tilbehør som er kompatibel dertil.			
MT 1440 PRIVILEGE MT 1440 EP PRIVILEGE			
	TDLA 40 N MT-1670		
REFERENCE	**556360**		
Nominel kapacitet	4300 kg		
Sideværts forflytning	2x100 mm		
Bredde	1670 mm		
Vægt	335 kg		

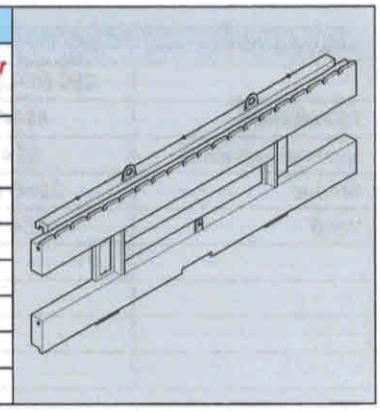

STANDARD GAFFEL			
REFERENCE	**415652**		
Tværsnit	125x50x1200 mm		
Vægt	78 kg		

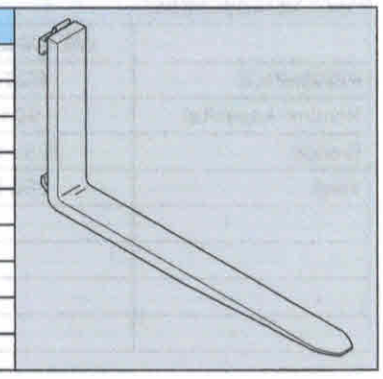

LASTGITTER			
REFERENCE	**727035**	**572788**	**572790**
Bredde	1260 mm	1670 mm	2000 mm
Vægt	46 kg	56 kg	63 kg

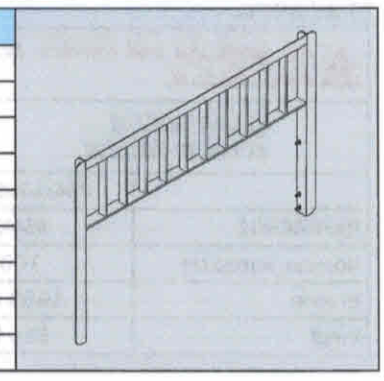

GRAVESKOVL

Den simple stol med sideværts forskydning (TSDL) må udelukkende anvendes med tilbehør som er kompatibel dertil.

MT 1440 PRIVILEGE
MT 1440 EP PRIVILEGE

	CBC 700 L1950 S2		
REFERENCE	**654472**		
Nominel kapacitet	697 ll		
Bredde	1950 mm		
Vægt	326 kg		

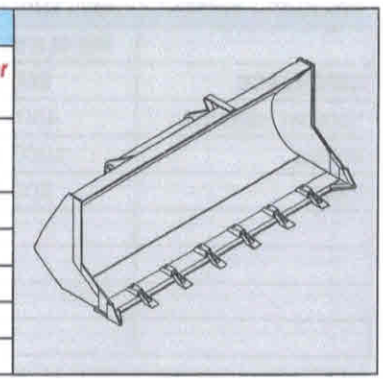

GRAVESKOVL

	CBC 800 L2250 S3	CBC 900 L2450 S3	
REFERENCE	**654471**	**654470**	
Nominel kapacitet	814 l	893 l	
Bredde	2250 mm	2450 mm	
Vægt	364 kg	390 kg	

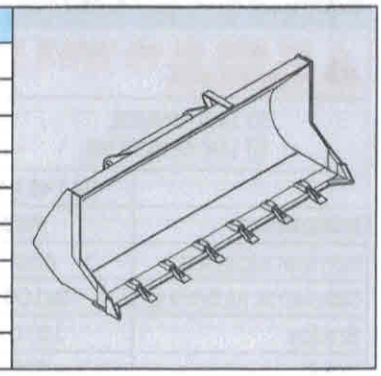

OPSAMLINGSESKOVL

	CBR 900 L2250 S2	CBR 1000 L2450 S2	
REFERENCE	**653749**	**654716**	
Nominel kapacitet	904 l	990 l	
Bredde	2250 mm	2450 mm	
Vægt	360 kg	381 kg	

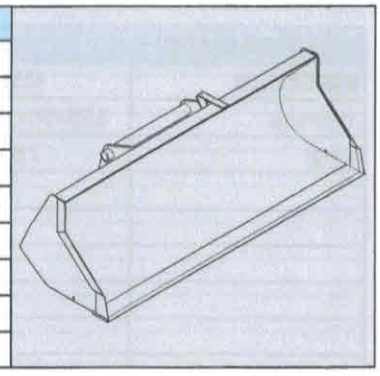

4 x 1 SKOVL

Den simple stol med sideværts forskydning (TSDL) må udelukkende anvendes med tilbehør som er kompatibel dertil.

MT 1440 PRIVILEGE
MT 1440 EP PRIVILEGE

	CB4x1-700 L1950	CB4x1-900 L2450	
REFERENCE	**654434**	**654432**	
Nominel kapacitet	700 l	900 l	
Bredde	1950 mm	2450 mm	
Vægt	615 kg	738 kg	

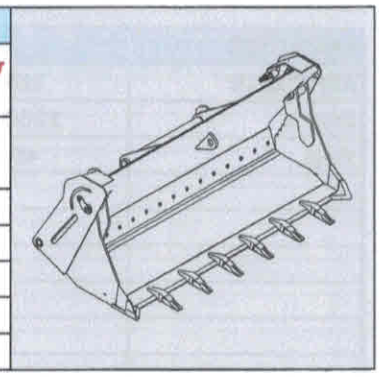

4 x 1 SKOVL

MT 1440 PRIVILEGE
MT 1440 EP PRIVILEGE

	CB4x1-850 L1950		
REFERENCE	**654433**		
Nominel kapacitet	850 l		
Bredde	2300 mm		
Vægt	704 kg		

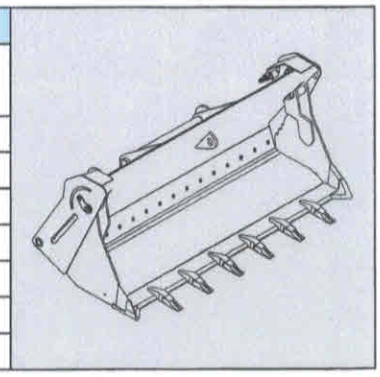

GRIBESKOVL

Den simple stol med sideværts forskydning (TSDL) må udelukkende anvendes med tilbehør som er kompatibel dertil.

MT 1440 PRIVILEGE
MT 1440 EP PRIVILEGE

	CBG 1950 S4	CBG 2300 S4	CBG 2450 S4
REFERENCE	**653002**	**653005**	**653010**
Nominel kapacitet	1 m3	1,2 m3	1,26 m3
Bredde	1950 mm	2300 mm	2450 mm
Kløer	7	8	8
Vægt	552 kg	609 kg	630 kg

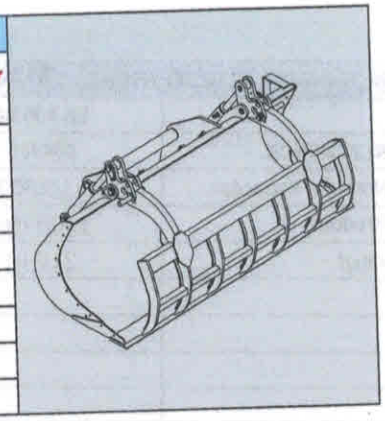

GRIBESKOVL (ALMINDELIGT INDUSTRIAFFALD)

Den simple stol med sideværts forskydning (TSDL) må udelukkende anvendes med tilbehør som er kompatibel dertil.

MT 1440 PRIVILEGE
MT 1440 EP PRIVILEGE

	CBG 1950 DIB S4	CBG 2300 DIB S4	CBG 2450 DIB S4
REFERENCE	**653016**	**653018**	**653020**
Nominel kapacitet	1 m3	1,2 m3	1,26 m3
Bredde	1950 mm	2300 mm	2450 mm
Kløer	7	8	8
Vægt	678 kg	740 kg	767 kg

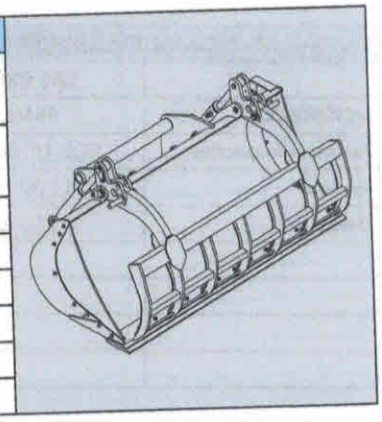

GRIBESKOVL (LUKKET)

Den simple stol med sideværts forskydning (TSDL) må udelukkende anvendes med tilbehør som er kompatibel dertil.

MT 1440 PRIVILEGE
MT 1440 EP PRIVILEGE

	CBG 2300 GF S4		
REFERENCE	**653008**		
Nominel kapacitet	102 m3		
Bredde	2300 mm		
Kløer	8		
Vægt	637 kg		

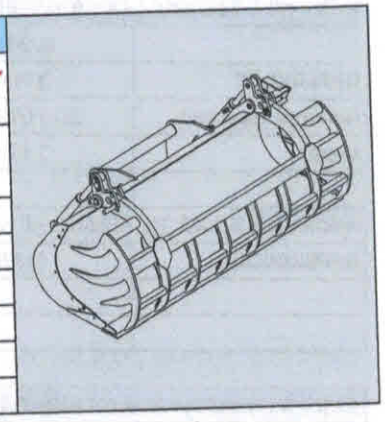

GRIBESKOVL (LUKKEDE SIDER OG VENDBART OG AFMONTERBART BLAD)

Den simple stol med sideværts forskydning (TSDL) må udelukkende anvendes med tilbehør som er kompatibel dertil.

MT 1440 PRIVILEGE
MT 1440 EP PRIVILEGE

	CBG 1950 JFD-LDR S4	CBG 2300 JFD-LDR S4	CBG 2450 JFD-LDR S4
REFERENCE	**653003**	**653006**	**653009**
Nominel kapacitet	1 m3	1,2 m3	1,26 m3
Bredde	1950 mm	2300 mm	2450 mm
Kløer	7	8	8
Vægt	655 kg	715 kg	742 kg

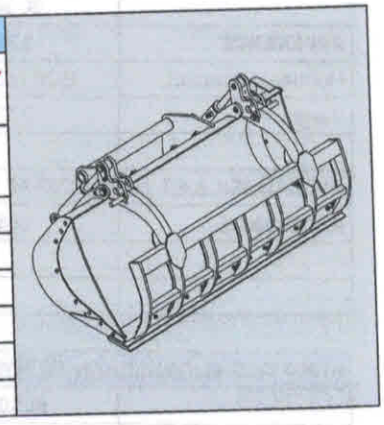

BETONKURV (KAN MONTERES PÅ GAFLERNE)			
	BB 500 S4	**BBH 500 S4**	
REFERENCE	**654409**	**654410**	
Nominel kapacitet	500 l/1300 kg	500 l/1300 kg	
Bredde	1100 mm	1100 mm	
Vægt	210 kg	230 kg	

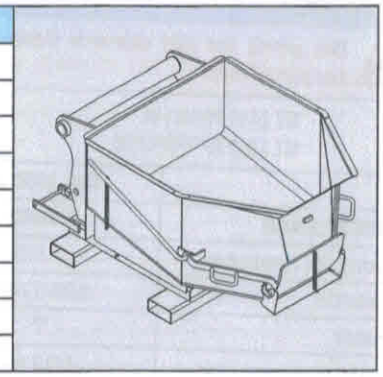

BETONKURV MED INDFYLDNINGSRENDE (KAN MONTERES PÅ GAFLERNE)			
	BBG 500 S4	**BBHG 500 S4**	
REFERENCE	**654411**	**654412**	
Nominel kapacitet	500 l/1300 kg	500 l/1300 kg	
Bredde	1100 mm	1100 mm	
Vægt	210 kg	230 kg	

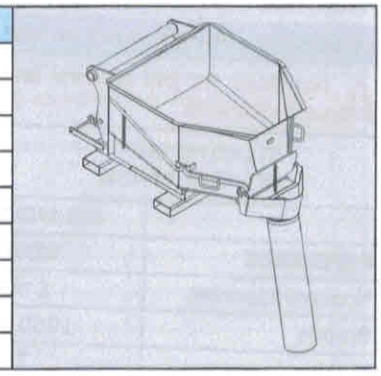

KURV MED SLIDSKE (KAN MONTERES PÅ GAFLERNE)			
	GL 300 S2	**GL 400 S2**	
REFERENCE	**174371**	**174372**	
Nominel kapacitet	300 l/660 kg	400 l/880 kg	
Vægt	149 kg	157 kg	
HYDRAULISK SÆT TIL ÅBNING AF SLISKEN			
REFERENCE	**653750**		

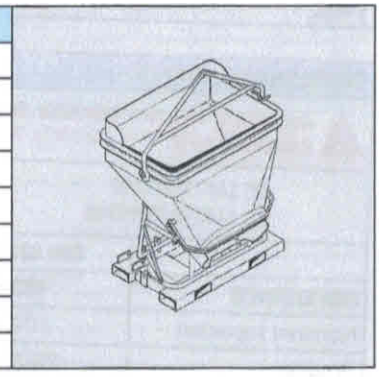

KURV MED SLIDSKE (KAN MONTERES PÅ GAFLERNE)			
	GL 600 S2	**GL 800 S2**	
REFERENCE	**174373**	**174374**	
Nominel kapacitet	600 l/1320 kg	800 l/1760 kg	
Vægt	277 kg	308 kg	
HYDRAULISK SÆT TIL ÅBNING AF SLISKEN			
REFERENCE	**653750**		

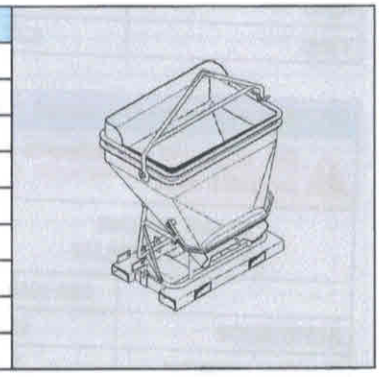

KURV MED SLIDSKE (KAN MONTERES PÅ GAFLERNE)			
	GL 1000 S2	**GL 1500 S2**	
REFERENCE	**174375**	**174376**	
Nominel kapacitet	1000 l/2200 kg	1500 l/3300 kg	
Vægt	325 kg	375 kg	
HYDRAULISK SÆT TIL ÅBNING AF SLISKEN			
REFERENCE	**653750**		

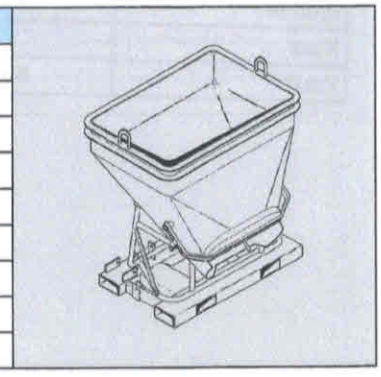

LASTEBOM

MÅ KUN anvendes med en gaffeltruck, der er udstyret med en afbryder for de hydrauliske bevægelser, der er i drift.

	P 600 MT S3		
REFERENCE	**653228**		
Nominel kapacitet	600 kg		
Vægt	170 kg		

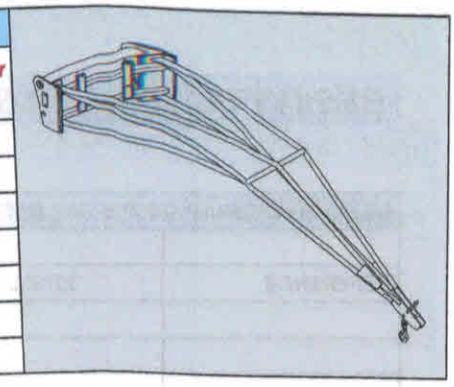

LASTEBOM

MÅ KUN anvendes med en gaffeltruck, der er udstyret med en afbryder for de hydrauliske bevægelser, der er i drift.

	P 4000 MT S2		
REFERENCE	**653226**		
Nominel kapacitet	4000 kg/1200 kg		
Vægt	210 kg		

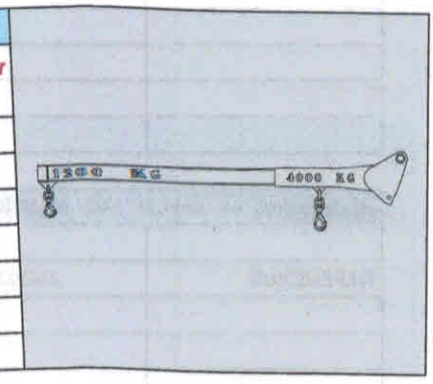

LASTEBOM MED HEJSEVÆRK

MÅ KUN anvendes med en gaffeltruck, der er udstyret med en afbryder for de hydrauliske bevægelser, der er i drift.

	PT 600 MT S6		
REFERENCE	**708538**		
Nominel kapacitet	600 kg		
Vægt	288 kg		

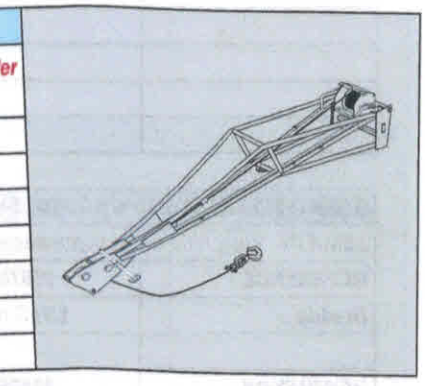

DREJBAR LASTEBOM 15°/15°

MÅ KUN anvendes med en gaffeltruck, der er udstyret med en afbryder for de hydrauliske bevægelser, der er i drift.

	PO 600 L2500 S2	**PO 1000 L1500 S2**	**PO 2000 L1000 S2**
REFERENCE	**653230**	**653231**	**653232**
Nominel kapacitet	600 kg	1000 kg	2000 kg
Vægt	280 kg	230 kg	210 kg

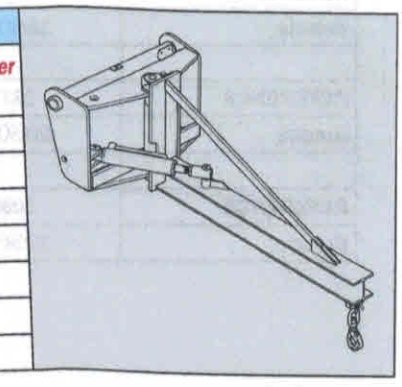

HEJSEVÆRK

MÅ KUN anvendes med en gaffeltruck, der er udstyret med en afbryder for de hydrauliske bevægelser, der er i drift.

	H4T S4		
REFERENCE	**708535**		
Nominel kapacitet	4000 kg		
Vægt	420 kg		

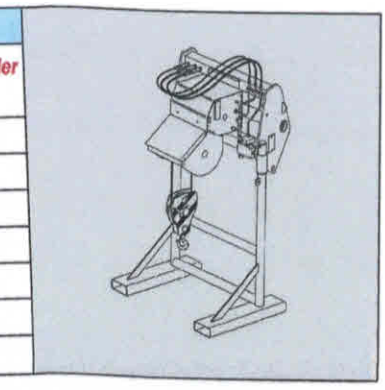

BESKYTTELSE AF TILBEHØR

BESKYTTELSESANORDNING FOR GAFFEL			
REFERENCE	**227801**		

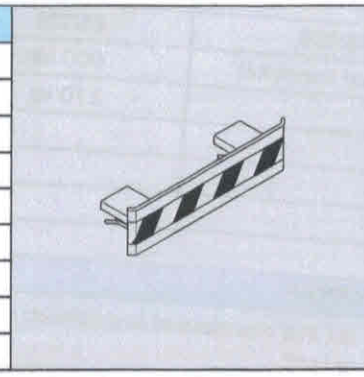

BLOKERING AF GAFLER FOR STOL MED IKKE-BÆRENDE GAFLER			
REFERENCE	**254221**		

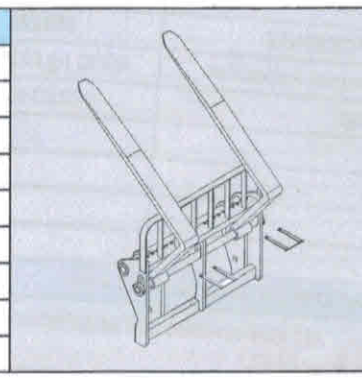

BESKYTTELSESANORDNING FOR SKOVL			
BEMÆRK: Vælg altid en beskyttelsesanordning, der er mindre end eller lig med skovlens bredde.			
REFERENCE	**206734**	**206732**	**206730**
Bredde	1375 mm	1500 mm	1650 mm
REFERENCE	**235854**	**206728**	**206726**
Bredde	1850 mm	1950 mm	2000 mm
REFERENCE	**223771**	**223773**	**206724**
Bredde	2050 mm	2100 mm	2150 mm
REFERENCE	**206099**	**206722**	**223775**
Bredde	2250 mm	2450 mm	2500 mm