Bruker og vedlikeholdsveiledning for referanse	NO	CE

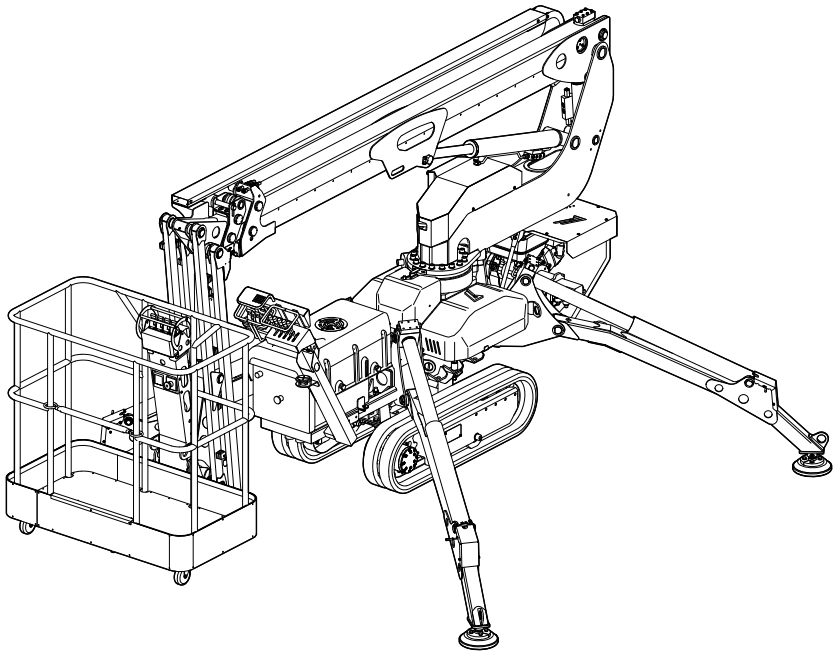

SPIDER 13.65
SPIDER 13.80

Vertikalt bevegelig arbeidsplattform

Vær oppmerksom

Før det utføres et hvilket som helst inngrep på maskinen, må man lese gjennom og forstå alt innholdet i veiledningen.

Oppbevar veiledningen på et sikkert og tilgjengelig sted for senere rådspørring.

OVERSATT FRA ORIGINAL BRUKSANVISNING

Dokumentkode	**4878510600**
Versjon	**05/2012**

Via Grande, 27 - 42028 Poviglio (RE) - TEL: +39 0522967666 - FAX: +39 0522967667
www.platformbasket.com

PRODUSENT:	**PLATFORM BASKET**
ADRESSE:	**Via Grande, 27** **42028 Poviglio (RE) – Italy** **Tel: +39 0522967666** **Faks: +39 0522967667** **www.platformbasket.com**
TYPE DOKUMENT:	**BRUKER-OG VEDLIKEHOLDSVEILEDNING**
MODELL:	**SPIDER 13.65** **SPIDER 13.80**
SERIENUMMER:	
KUNDE:	
BYGGEÅR:	

Det er forbudt å bruke, kopiere og utlevere dette dokumentet til utenforstående uten uttrykkelig tillatelse fra produsenten.

Produsenten forbeholder seg retten til å endre på egenskapene til maskinen som beskrives i dette dokumentet uten forhåndsvarsel.

A - GENERELL INFORMASJON

A.1. PRESENTASJON 9
A.2. GARANTI 9
A.3. FORORD 10
A.4. HVORDAN SLÅ OPP I VEILEDNINGEN 11
A.4.1. Argumenter som ikke behandles 11
A.4.2. Offentliggjørelsens oppbyggelse 11
A.5. MERKNADER FOR BRUKER 12
A.5.1. Bruker eller personale knyttet til bruken 12
A.5.2. Produsent 12
A.5.3. Kontroll av levering 12
A.6. BRUKSOMRÅDE 13
A.7. UEGNET BRUK 13
A.8. SYMBOLER 14
A.9. ORDBOK 15

B - BESKRIVELSE

B.1. TYPESKILT 17
B.2. ANVENDTE SIGNALER 18
B.2.1. Kart over hvor de ulike skiltene er plassert 18
B.2.1.1. Faresignaler 19
B.2.1.2. Forbudsskilt 19
B.2.1.3. Andre klistremerker 20
B.3. BESKRIVELSE AV MASKINEN 21
B.3.1. Hoveddeler 21
B.4. ORIENTERING 23
B.5. MASKINENS TILSTAND 24
B.5.1. Arbeidspause 24
B.5.2. Forlenget driftstans 24
B.5.3. Midlertidig stans 24
B.5.4. Arbeidsvilkår 24

C - TEKNISKE DATA

C.1. TEKNISKE EGENSKAPER 25
Spider 1365 25
Spider 1380 26
C.1.1. Utvendige mål 13.65 - 13.80 med fast vogn 28
C.1.2. Utvendige mål 13.65 - 13.80 med utvidbar vogn 29
C.1.3. Arbeidsdiagram 13.65 30
C.1.4. Arbeidsdiagram 13.65 i følge AS1418.10-2011 31
C.1.5. Arbeidsdiagram 13.80 32
C.1.6. Arbeidsdiagram 13.80 i følge AS1418.10-2011 33

D - SIKKERHET

D.1. GENERELLE SIKKERHETSFORSKRIFTER 34

D.2. FORBEREDELSE OG INSPEKSJON 37
D.2.1 Generell forberedelse 37
D.2.2 Forberedelser for bruk 37
D.2.3 Regelmessige inspeksjoner og inspeksjoner ved levering 37
D.2.3.1 Chassis 38
D.2.3.2 Tårn 39
D.2.3.3 Kranarmer 39
D.2.3.4 Personkurv 39
D.2.4 Krav for stramming 40
D.2.5 Daglig visuell inspeksjon 40
D.2.6 Generell inspeksjon 41
D.2.7 Daglige funksjonskontroller 42
D.2.8 Vedlikehold av batterier 43
D.2.9 Vedlikehold på den elektriske pumpen 43

D.3. YRKESTITTEL FOR PERSONALE TILDELT MASKINENS BRUK 44
D.3.1. Opplæring av personale 44
D.3.2. Opplæring av operatøren 44
D.3.3. Kontroll av opplæringen 44
D.3.4. Operatørens ansvar 45

D.4. ARBEIDSKLÆR 46

D.5. ARBEIDSOMRÅDET OG OMRÅDE FOR GJENNOMGANG 46

D.6. STYRINGER 47
D.6.1. Manøvreringsplass 47
D.6.2. Nødstopp 47

D.7. ANDRE FARER OG ADFERDSREGLER 48

D.8. PERSONLIG VERNEUTSTYR (PVU) 49

D.9. ANVISNING FOR TILGANG TIL FARLIGE SONER 50

D.10. SIKKERHETSFORSKRIFTER FOR VEDLIKEHOLD AV MASKINEN 51
D.10.1. Konsultasjon av tekniske dokumenter 51

D.11. RESERVEDELER 52

E - STYRINGER

E.1. KONTROLLPANEL VED BAKKENIVÅ 53

E.2. STYRINGER VED BAKKENIVÅ 55
E.2.1. styringer for stabilisering 55
E.2.2. Styringer for overføring på kablet fjernstyring 56

E.3. NØDSTYRINGER 57
E.3.1. Styringer på hengende del 57
E.3.2. Styringer på understell 58

E.4. STYRINGER I PERSONKURV 59
E.4.1. Trykknappanel 59
E.4.2. Elektrisk strøm i personkurven (optional) 61
E.4.3. LUFT-/VANNUTTAK i personkurv 61

E.5. STYRINGER OG INSTRUMENTER PÅ MASKINEN 62

F - ANORDNINGER

F.1. SIKKERHETSANORDNINGER 64
F.1.1. Lastecelle på kranarmens løftejekk 64

F.1.2. Sensorer for støttebenas trykk på bakken 65
F.1.3. Lydsignal 65
F.1.4. Nødstoppknapper 66
F.1.5. Visuell nivelleringsboble 67
F.1.6. Elektronisk kontroll av nivellering 67
F.1.7. Sensorer for teleskopisk kranarm og utstrekker i hvileposisjon 68
F.1.8. Manuell nødpumpe 68
F.1.9. Kontroll av rotasjonen 69

G - OPTIONAL

G.1. UTSTYR SOM LEVERES PÅ OPPFORDRING 70

H - TRANSPORT

H.1. FORORD 71

H.2. HÅNDTERING OG/ELLER LAGRING 72
H.2.1. Av- og påstigning ved hjelp av ramper 72
H.2.2. Løfting 73
H.2.3. Sikkerhetsforskrifter for transport og håndtering 74

I - BRUK

I.1. FORORD 75

I.2. START/STANS AV MOTOR 76
I.2.1. Start av bensinmotor 76
I.2.2. Stans av bensinmotor 77
I.2.3. Start av elektrisk motor 78
I.2.4 . Stans av elektrisk motor 79

I.3. AKTIVERING AV STYRINGER FOR OVERFØRING PÅ KABLET FJERNSTYRING 80

I.4. ALARMER 81

I.5. UTSTREKNING/TILBAKETREKNING AV BELTER (OPTIONAL) 82

I.6. OVERFØRING 83
I.6.1. Operatør på bakken 83
I.6.2. Operatør i personkurv 85

I.7. STABILISERING AV MASKIN 86
I.7.1. Stabilisering med operatør på bakken 86
I.7.2. Stabilisering med operatør i personkurv 88

I.8. LUKKING AV STØTTEBEN 90
I.8.1. Operatør på bakken 90
I.8.2. Operatør i personkurv 91

I.9. BEVEGELSE AV HENGENDE DEL 92
I.9.1. Åpning 92
I.9.2. Lukking 93

I.10. AKTIVERING AV KABLET FJERNSTYRING - STYRINGER FOR OVERFØRING 94

I.11. BEVEGELSER I NØDSTILFELLE 95
I.11.1. Hengende del 95
A - Tilstand: havarerte pumper-hovedmotorer med fungerende elektriske styringer . 95
B - Tilstand:styringssystemet i personkurven fungerer ikke eller operatøren i personkurven har et illebefinnende 96

C - Tilstand: havarert elektrisk hovedsystem og det er umulig å starte pumper-hovedmotorer 97
I.11.2. Bevegelse av støtteben 98
A - Tilstand: havarerte pumper-hovedmotorer med fungerende elektriske styringer 98
B - Tilstand: havarert elektrisk hovedsystem og mulighet til å starte pumper-hovedmotorer 99
C - Tilstand: havarert elektrisk hovedsystem og det er umulig å starte pumper-hovedmotorer 100

L - UBELEILIGHETER, ÅRSAKER OG LØSNINGER

L.1. FORORD 102
L.1.1. Teknisk kundeservice 102
L.2. VESENTLIGE UBELEILIGHETER 103

M - VEDLIKEHOLD

M.1. FORORD 106
M.2. SIKKER UTFØRELSE AV VEDLIKEHOLD 107
M.3. TABELL OVER PERIODISK ORDINÆRT VEDLIKEHOLD 108
M.4. RENGJØRING 109
M.4.1. Rengjøring av skilt og kontrollamper 109
M.5. SMØRING 110
M.5.1. Skjema over smørepunkt 110
M.6. SMØRING 111
M.7. KONTROLL AV NIVÅ OG UTBYTTING AV HYDRAULIKKOLJE 112
M.7.1. Kontroll 112
M.7.2. Utbytting 112
M.8. KONTROLL AV OLJENIVÅ/PÅFYLLING/UTBYTTING AV OLJE I BELTENES REDUKSJONSGIRER 113
M.8.1. Kontroll av oljenivå 113
M.8.2. Påfylling av olje 113
M.8.3. Utbytting av olje 113
M.9. SMØRING AV UTSTREKKER 114
M.10. TABELL OVER SMØREMIDLER 115
M.11. UTBYTTING AV FILTERPATRONER I TRYKK 116
M.11.1. Rengjøring/utbytting av returfilter 117
M.12. KONTROLL OG SPENNING AV BELTER 118
M.13. KONTROLL AV SLITASJE OG GLIDEBLOKKENES JUSTERINGSINNRETNINGER 119
M.14. KONTROLL OG GJENOPPRETNING AV ELEKTROLYTTNIVÅET I BATTERIET 120
M.15. KONTROLL AV FASTSPENNING 121
M.16. SKRUENES FASTSPENNING 122
M.16.1. Tabell for fastspenning 122
Forspenning og dreiemoment for skruer med stor avstand mellom isogjengene 122
Forspenning og dreiemoment for skruer med liten avstand mellom isogjengene 123
M.17. KONTROLL AV SENSORER OG MIKROBRYTERE 124

M.18. KONTROLL AV NØDSTOPPKNAPPER 124

M.19. ELEKTRISK VEDLIKEHOLD 125
M.19.1 Utbytting av sikringer 125

M.20. FORLENGET DRIFTSTANS AV MASKINEN 127

N - DEMONTERING

N.1. ADVARSLER 128

O - REGISTER OG REVISJONER

O.1. REFERANSEFORSKRIFTER 129

O.2. INSTRUKSJONER FOR UTFYLLING 129

O.3. AUTORISERTE PERSONER 129

O.4. OPPBEVARING AV KONTROLLREGISTERET 130

O.5. IDENTIFISERING AV MASKINEN 131

O.6. UTRUSTNINGENS EGENSKAPER 134

O.7. VERIFISERING FØR IDRIFTSETTING: 135

O.8. REGISTER FOR EIERSKIFTE 137
O.8.1. Skjema A: Eiendom 137
O.8.2. Skjema B: påfølgende eierskifte 138

O.9. VEDLIKEHOLDSREGISTER 140
O.9.1. Skjema for utbytting av maskindeler 140

O.10. PERIODISKE KONTROLLER 156
O.10.1. Årlige inspeksjoner 156
O.10.2. Inspeksjoner før bruk 156
O.10.3. Tidsrom mellom inspeksjoner 156
O.10.4. Vedlikeholdsskjema 157

O.11. SKJEMA FOR PERIODISKE KONTROLLER 163

P - VEDLEGG

P.1. HYDRAULISK SYSTEM 165

P.2. ELEKTRISK SYSTEM 166

Q - OPTIONAL

Q.1. TEMPERATURMÅLER 167

Q.2. PERSONKURV MED LASTECELLE 168

Q.3. LYDSIGNAL 169

Blank side

A.1. Presentasjon

Kjære Kunde,

Platform Basket takker for at Dere valgte et av våre produkter.
Deres nye utstyr er resultatet av en innovativ og førsteklasses forskning.
Det er laget for å være funksjonelt, sikkert og bekvemmelig og for å vare lenge, med stil og med en perfekt teknisk utførelse.
Når maskinen har behov for vedlikehold må man kun bruke originale reservedeler, levert av produsenten, for å garantere maskinens pålitelighet og fordeler.

For et hvilket som helst problem eller ønske om informasjon, vennligst ta kontakt med en av våre ansatte enten via elektronisk post eller ved å ringe et av telefonnumrene som er oppført under:

telefon **+39 0522967666**
faks **+39 0522967667**
web **www.platformbasket.com**

Vennlig hilsen

A.2. Garanti

Når det gjelder garantivilkår, vennligst referer til dem som er oppført i SALGSKONTRAKT (på denne måten “kan de gis et personlig preg”).

A.3. Forord

Da våre produkter utsettes for en stadig utvikling (på samme måte som våre leverandørers bestanddeler), kan det forekomme at enkelte detaljer ikke er nøyaktig like dem som utgjør Deres maskinmodell.
Skulle dette være tilfelle, og man er i tvil om riktig funksjon, vennligst ikke driste seg til å utføre tilfeldige prøver, men ta kontakt med et av våre autoriserte servicesentre.

Merk

Når det gjelder krav om inngrep (også via telefon) er det viktig for Produsenten å få kjennskap til hvor mange arbeidstimer maskinen har utført (vises på timeteller) og serienummer.

Det anbefales derfor at man har følgende informasjon tilgjengelig før man tar kontakt.

For at vi alltid skal kunne levere et best mulig produkt, vennligst signaliser feil eller forglemmelser i utleverte veiledninger, og da spesielt situasjoner som gjelder sikkerhet, råd for å forbedre maskinen og vår kundeservice eller andre ting man måtte ønske å meddele.

Denne veiledningen inneholder kun informasjon for modellen: Spider 13.65

Merk

Man erklærer at det offisielle språket er italiensk.

Vær oppmerksom

I denne offentliggjørelsen mener man med maskin den vertikalt bevegelige arbeidsplattformen Spider 13.65.

Merk

Bedriften Platform Basket defineres som Produsent.

A.4. Hvordan slå opp i veiledningen

A.4.1. Argumenter som ikke behandles

I denne offentliggjørelsen behandler man IKKE argumenter som beskriver:

- Ekstraordinært vedlikehold eller inngrep.
  Følgende inngrep må kun utføres av personale som er direkte autorisert av Produsenten.
- Installasjon og demontering av maskinen eller funksjonsgrupper.
  Følgende oppgaver tildeles personale som er autorisert og opplært av produsenten.

A.4.2. Offentliggjørelsens oppbyggelse

Veiledningen består av flere seksjoner med en innledende oppsummering hvor seksjonens, kapitlenes og argumentenes titler er oppført i rekkefølge, med refererende sidenummer.

Sidene nummereres i stigende rekkefølge.

A.5. Merknader for bruker

Vær oppmerksom

- **Det er forbudt å endre på en hvilken som helst del av maskinen og for en hvilken som helst grunn uten uttrykkelig og skriftlig tillatelse fra Produsenten.**
  Ingen av produsentens agenter eller representanter er autorisert til å ta avgjørelser som forandrer på "bruksanvisningen", sikkerhetsforskrifter, garantien og/eller måten produktet anvendes på.
- **Produsenten fraskriver seg ethvert ansvar og mistror enhver som ikke respekterer det ovennevnte, med forbehold om mulige erstatningskrav rettet mot overtreder.**

A.5.1. Bruker eller personale knyttet til bruken

Bruker er ansvarlig for eventuelle personlige skader, skader på andre personer eller på gjenstander grunnet:
- en uegnet bruk av maskinen og enhver av dens deler;
- manglende overholdelse av sikkerhetsforskrifter og ulykkesforebyggende normer.

Maskinen må kun anvendes av kvalifiserte operatører.

Med kvalifisert operatører mener man personale som har:
- lest gjennom hele "bruksanvisningen";
- forstått alle begrep som uttrykkes i selve offentliggjørelsen;
- realisert det han/hun lærte under kurset (obligatorisk hvis type maskin forutser dette) angående bruksanvisning for spesifisert maskin.
  Kurset holdes av personale som er autorisert av Produsenten.
  Man anbefaler å la flere enn en operatør delta på dette kurset.

Merk

Det eventuelle kurset har som hensikt å forelegge informasjonen man finner i "Bruksanvisningen" og øyeblikkelig oppklare eventuelle tvil, slik at operatørenes opplæring forbedres, som krevd i gjeldende forskrift.

Hvis maskinens eier mener at de kvalifiserte operatørene er i stand til å videreføre det de har lært, kan disse ta seg av opplæringen av annet personale ved senere anledninger.

A.5.2. Produsent

Produsenten kan ikke holdes ansvarlig for konsekvenser grunnet en feil eller uegnet bruk av maskinen, som for eksempel:
- ikke overensstemmende anvendelse;
- manglende vedlikehold, manglende utførelse av kontroller under drift og verifisering av instrumentenes effektivitet;
- fjerning eller tukling med aktive og passive sikkerheter;
- uansvarlig oppførsel i lys av sunn fornuft;
- vilkårlige endringer.

A.5.3. Kontroll av levering

Når leveransen mottas må man kontrollere at alt materiale stemmer overens med ordren og at "Bruksanvisningen" finnes.

Når maskinen leveres må man verifisere at den ikke er skadet eller mangler deler. I tilfelle skader eller manglende deler, vennligst ta kontakt med Produsenten eller en LOKAL REPRESENTANT.

Hvis man oppdager manglende overholdelser, mangel på materialer eller synlige skader ved levering, bør man øyeblikkelig ta kontakt med produsenten, notere feilene klart og tydelig på vareleveringens kvittering og øyeblikkelig oversende en detaljert anmeldelse til transportørens forsikringsselskap, sammen med fotografier.

A.6. Bruksområde

I følge Maskindirektivet 2006/42/EC skal kun personale definert som "faglærte" anvende disse maskinene.

Ovennevnte personale må "kvalifiseres" til å bruke denne spesielle maskinen gjennom en egnet "opplæring og underretning" (på kundens bekostning) og gjennom en nøye lesing av denne "Bruksanvisningen", som må være tilgjengelig for operatøren før maskinen anvendes.

Maskinen er prosjektert for løfting av operatører, innenfor de grenser som er oppført i denne offentliggjørelsen.

Maskinen må anvendes og overvåkes av minst 2 operatører (en i høyden og en på bakken).

A.7. Uegnet bruk

Det er forbudt å anvende maskinen for annet enn det som beskrives i kapittel "Bruksområder" - "Generelle sikkerhetsforskrifter".

A.8. Symboler

Under følger en beskrivelse av symbolene som er anvendt i veiledningen for å rette leserens oppmerksomhet mot ulike farenivå under maskinens bruk og vedlikehold.

Fare

Informasjon eller fremgangsmåte som kan forårsake død eller alvorlige personskader, eller skader på maskinen, hvis de ikke følges med omhu. Dette gjelder ofte "restfarer" eller uansett faresituasjoner.

Vær oppmerksom

Informasjon eller fremgangsmåter som råder operatøren til en best mulig bruk av maskinen for å oppnå en lengre levetid, for å unngå skader eller tap av programmeringer og for å optimere arbeidet i overensstemmelse med forskriftene.

Merk

Ekstra informasjon.

A.9. Ordbok

Operatør/Bruker/ Brukertildelt	I følge harmonsiert standard EN ISO12100 og 2006/42/EC defineres operatøren som en person/-er i besittelse av nødvendige kvalifikasjoner, egenskaper og informasjon for å kunne garantere maksimal sikkerhet under maskinens installasjon, drift, regulering, vedlikehold, rengjøring, reparasjon og transport.
Fare	Situasjoner eller handlinger som kan forårsake mulige skader eller ødeleggelser på personer, dyr eller gjenstander.
Utsatt person	En hvilken som helst person som befinner seg helt eller delvis i en faresone.
Risiko	Kombinasjon av mulighet og alvorsgrad for mulige helseskader i en faresituasjon.
Faresone	En hvilken som helst sone inne i og/eller i nærheten av maskinen hvor tilstedeværelsen av en person utgjør en fare for personens sikkerhet og helse.
Ordinært vedlikehold	Kontroll og vedlikehold av maskinen, programmert av produsenten, som ikke krever spesielle verktøy eller mekaniske kjennskaper for å kunne utføres. Dette gjelder inngrep som: smøring, utbytting av bestanddeler som utsettes for normal slitasje og stramming av slakking grunnet anvendelse. Ovennevnte inngrep kan utføres av maskinens operatør ved å følge henvisningene i denne veiledningen og ved å bruke medlevert eller lett tilgjengelig verktøy.
Spesielt vedlikehold	Inngrep, som både er programmert av produsenten og ikke, som er nødvendige for å ta vare på og gjenopprette maskinens sikkerhet, effektivitet og funksjon, samt uforutsette inngrep grunnet ødeleggelser eller slitasjer forårsaket av spesielle hendelser under bruk, som må utføres av en faglært operatør, med tillatelse fra produsenten og med egnet verktøy for jobben som skal utføres.
Forutsatt bruk	Bruk av maskinen i overensstemmelse med informasjonen som er oppført i bruksanvisningen.
Rimelig forutsigbar feil anvendelse	Bruk av maskinen på en ulik måte enn den som beskrives i bruksanvisningen, men som kan ha sitt utspring i lett forutsigbar mennskelig oppførsel.
Vern	Sikkerhetstiltak som består i å anvende spesielle tekniske midler kalt vern (beskyttelser, sikkerhetsanordninger) for å beskytte personer mot farer som ikke kan elimineres på en fornuftig måte eller som ikke kan tilstrekkelig begrenses gjennom prosjektering.
Beskyttelse	Maskinelement som anvendes spesielt for å garantere vern gjennom materielle barrierer.
Sikkerhetsanordning	Elektronisk eller mekanisk anordning som forebygger ulykker og/eller skader på personer og gjenstander; anordningen kan både aktiveres frivillig av operatøren eller automatisk når det oppstår en fare (åpning av vern, inngang i en spesiell sone).
Personkurv	Beholder som er koblet til arbeidsplattformen og som enten har plass til en eller to operatører, alt etter bæreevne. Personkurven har som oppgave å beskytte og bære operatører som må utføre arbeid i høyden.

Kurv	Se Personkurv
Arbeidsplattform	Dette er en maskin som er prosjektert for å gjøre arbeidssoner ved bestemte høyder tilgjengelige for operatører og deres ustyr.

B.1. Typeskilt

Maskinens typeskilt er plassert på en av dens sider.
På skiltet er det stemplet følgende informasjon:

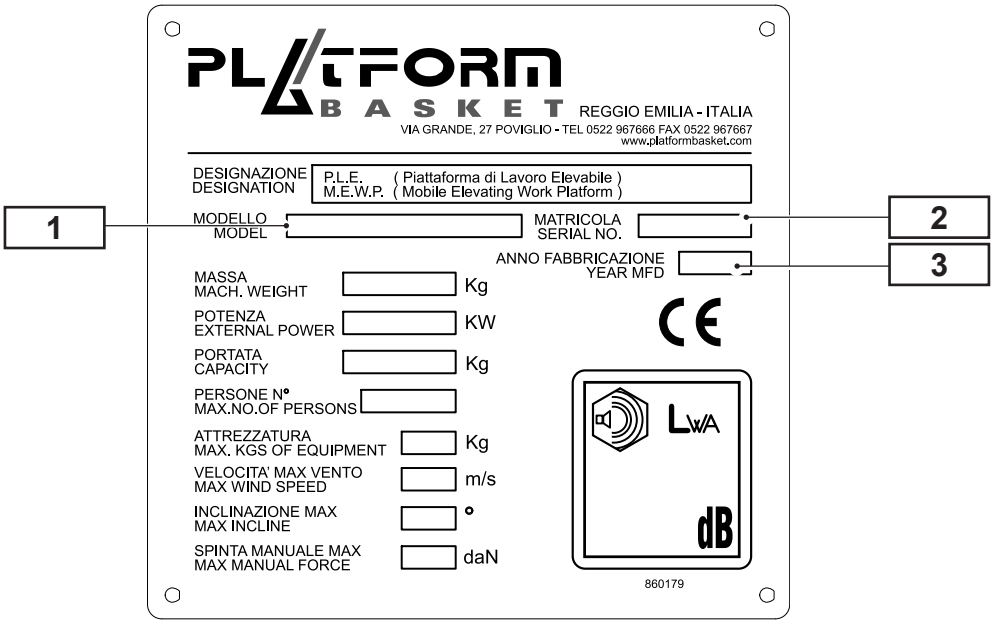

1. Modell
2. Serienummer
3. Produksjonsår

og andre tekniske data som hører til selve maskinen.

Vær oppmerksom

For krav under garanti eller for reservedeler, vennligst oppgi modellnummer (1) og serienummer (2).

B.2. Anvendte signaler

Vær oppmerksom

Kommersielle bestanddeler kan være utstyrt med stemplede henvisninger som produsenten av bestanddelen selv har ansvaret for.

Beskrivelsen av disse er ikke oppført i veiledningen.

B.2.1. Kart over hvor de ulike skiltene er plassert

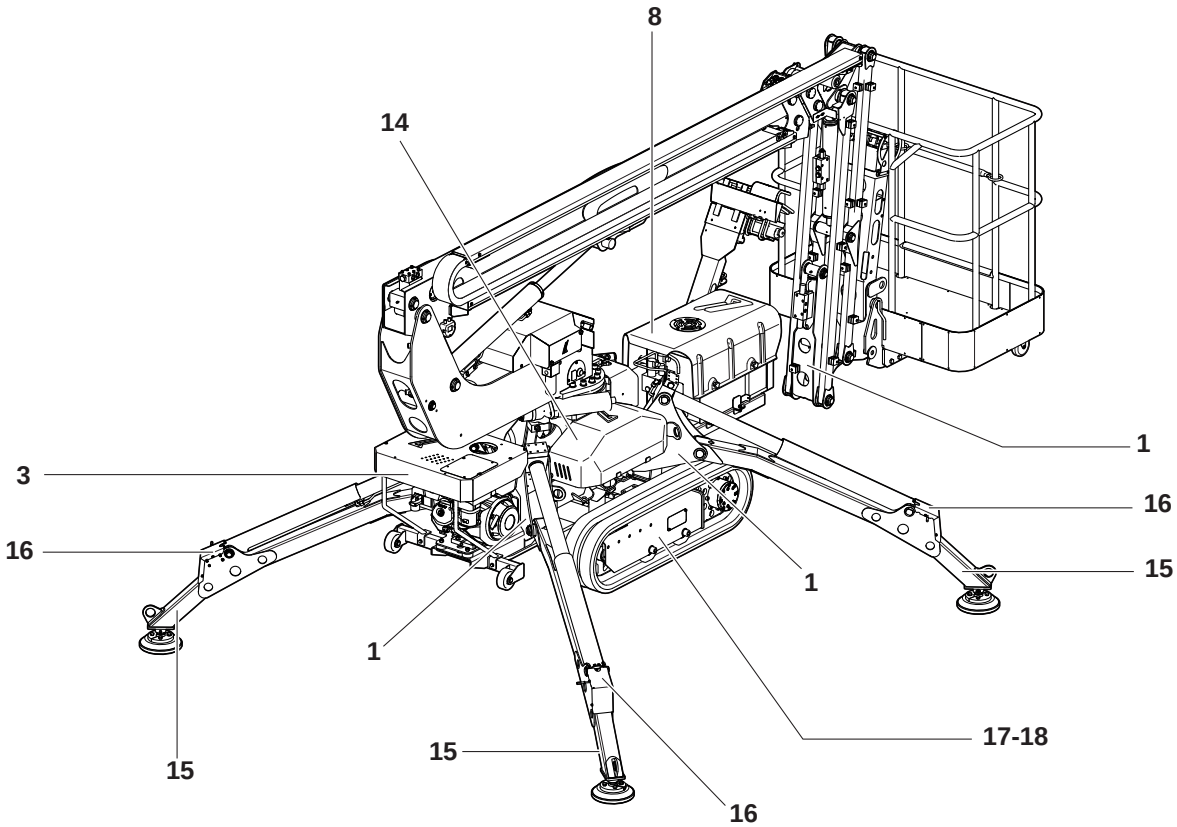

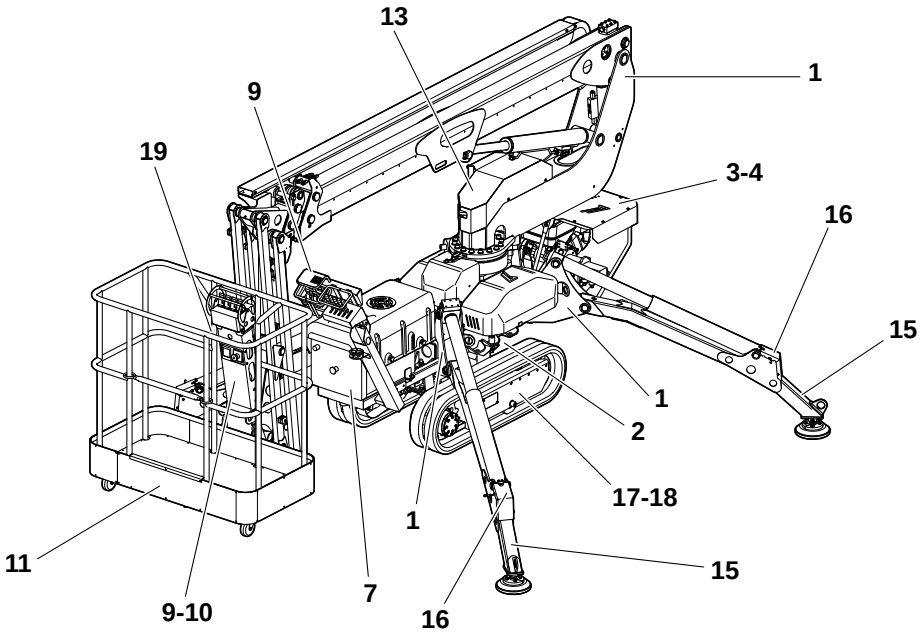

B.2.1.1. Faresignaler

1	FARE FOR KLEMMING AV BEN OG ARMER	
2	FARE: ELEKTRISKE DELER UNDER SPENNING	
3	FARE FOR STØT	
4	FARE FOR FALL AV UTSTYR	
5	FARE FOR KLEMMING AV BEN OG ARMER	
6	FARE FOR STRAMME REP ELLER REMER	

B.2.1.2. Forbudsskilt

7	FORBUDT Å BRUKE VANN FOR Å SLUKKE BRANN I ELEKTRISKE DELER	
8	FORBUDT Å GÅ OPP	

B.2.1.3. Andre klistremerker

9	SIKKERHETSFORSKRIFTER	
10	LES VEILEDNINGEN FØR BRUK	
11	PERSONKURVENS MAKSIMALE KAPASITET	
12	PÅFYLLING AV OLJE	
13	MANUELL NØDPUMPE	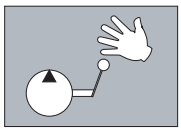
14	BLYFRITT DRIVSTOFF (kun bensinmotor)	
15	BAKKETRYKK	
16	HEKTEPUNKT FOR LØFTING	
17	KJØRERETNING FRAMOVER	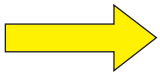
18	KJØRERETNING BAKOVER	
19	FESTEPUNKT FOR SIKKERHETSBELTER	

B.3. Beskrivelse av maskinen

B.3.1. Hoveddeler

Merk

Modellen som illustreres kan ha små detaljer som viker fra fra modellen i besittelse.

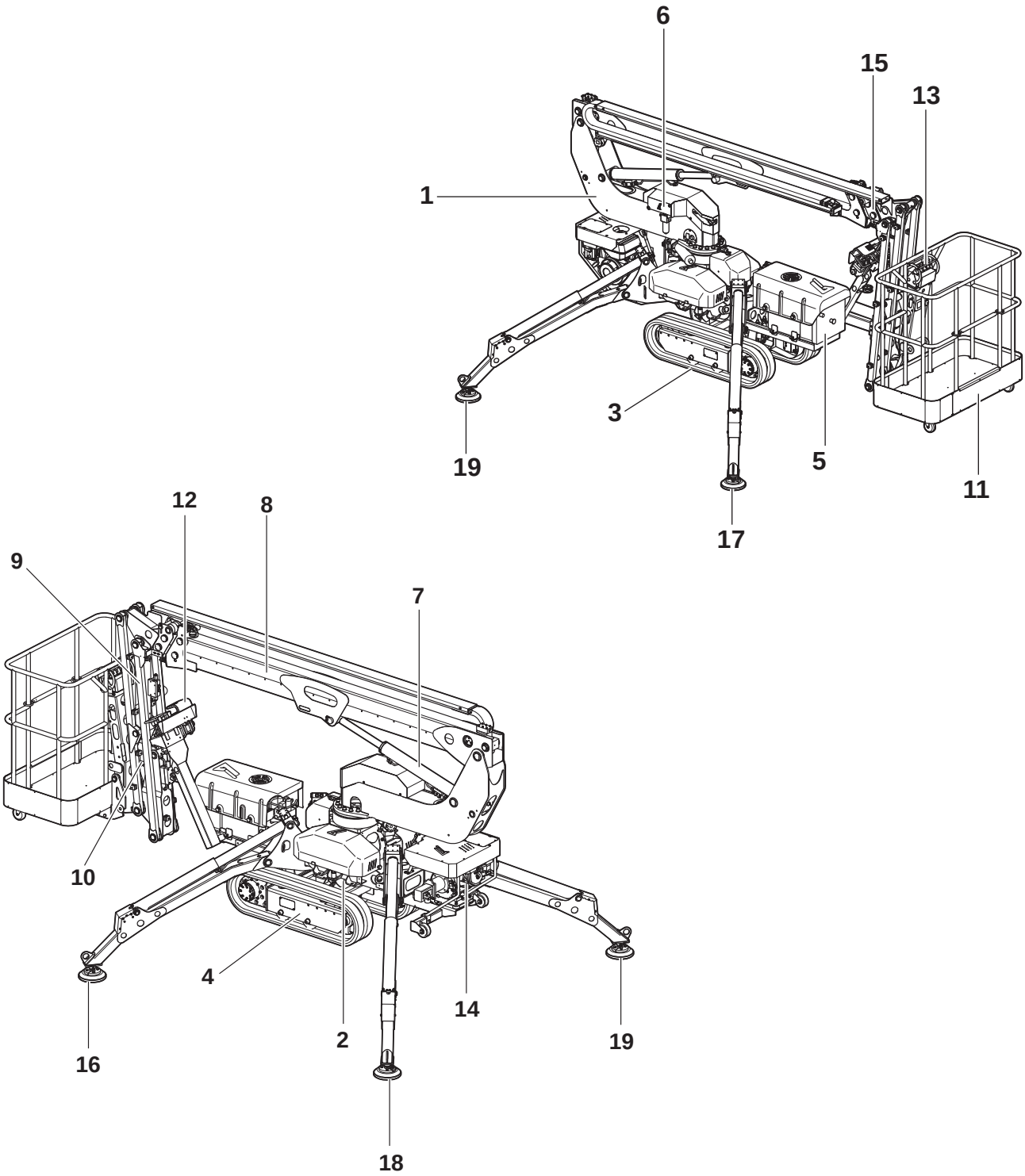

1. Tårn
2. Vogn
3. Venstre belte
4. Høyre belte
5. Kontrollpanel ved bakkenivå
6. Nødstyringer på hengende del
7. Løftesylinder for teleskopisk kranarm
8. Teleskopisk kranarm
9. Stang
10. Sylinder for stangledd
11. Personkurv
12. Styringer ved bakkenivå
13. Styringer i personkurv
14. Motorenhet
15. Teleskopisk element
16. Høyre støttefot bak ①
17. Venstre støttefot bak ②
18. Høyre støttefot foran ③
19. Venstre støttefot foran ④

B.4. Orientering

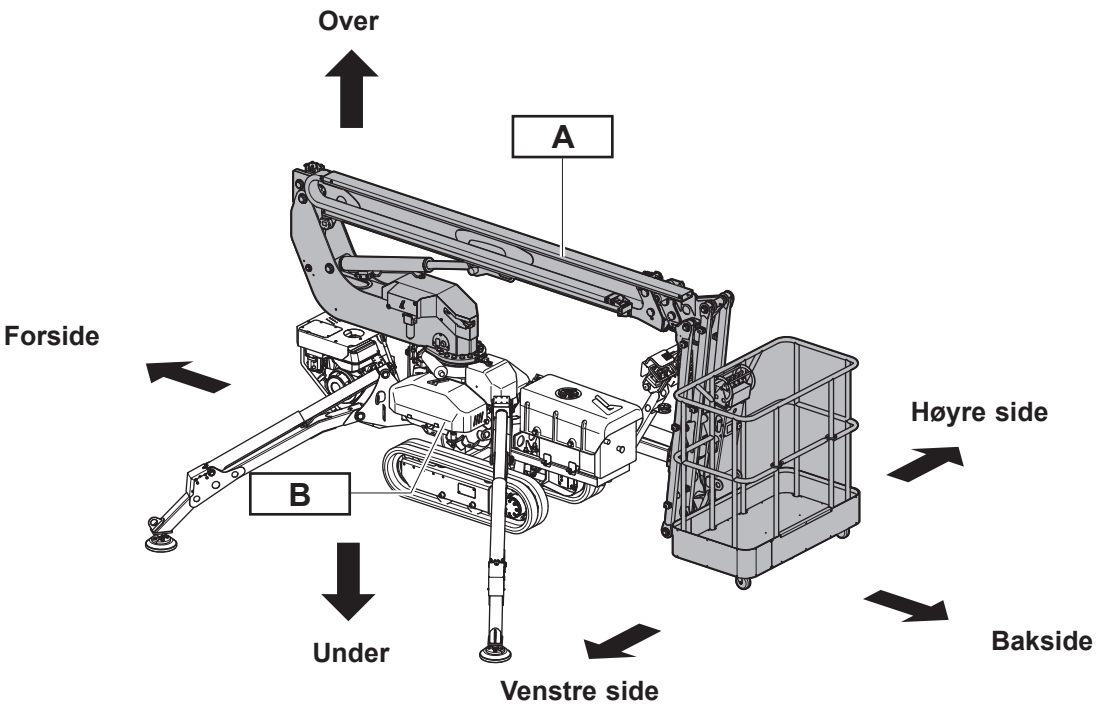

A - Hengende del

B - Del som støtter på bakken (vogn - understell - støtteben)

B.5. Maskinens tilstand

Når maskinen startes opp igjen etter en hvilken som helst pause, kontroller at ingen har tuklet eller utført inngrep på maskinen uten tillatelse.

B.5.1. Arbeidspause

Med maskin i arbeidspause mener man de vilkår hvor maskinen stanses for få timer (f.eks.: ved endt arbeidsturnus, mangel på operatør som kan styre og overvåke maskinen, lunchpause, osv.).
I følgende tilfelle må maskinens vilkår tilsvare dem som er oppført under:

- Maskinen er slått av gjennom hovedbryter ON/OFF.
- Nødstoppknappen er aktivert.
- Luker og paneler som er utstyrt med lås er blokkert.
- Nøkler er fjernet.
- Operatøren kan holde seg kortvarig borte fra maskinen.
- Arbeidssonen er avgrenset og signalisert.

Merk

Hvis operatøren oppholder seg i nærheten, er det ikke nødvendig å blokkere luker og panel som er utstyrt med lås.

B.5.2. Forlenget driftstans

Når maskinen ikke skal anvendes ifor perioder som overgår 3 dager (f.eks.: tvungent fravær for operatøren som er tildelt maskinens styring og overvåking, ferie, osv.).
I følgende tilfelle må maskinens vilkår tilsvare dem som er oppført under:

- Maskinen er slått av gjennom hovedbryter ON/OFF.
- Luker og paneler som er utstyrt med lås er blokkert.
- Nøkler er fjernet.
- Nødstoppknappen er aktivert.
- Maskinen er ren og koblet fra energikilder.
- Hvis det er mulig, må alt nødvendig vedlikehold utføres.

B.5.3. Midlertidig stans

Med midlertidig stans mener man situasjoner hvor maskinen stanses i svært korte øyeblikk.
I følgende tilfelle må maskinens vilkår tilsvare dem som er oppført under:

- Maskinen er aktivert gjennom ON/OFF.
- Nødstoppknappen er aktivert.
- Operatøren befinner seg ved styrestilling.
- Arbeidssonen er avgrenset og signalisert.

B.5.4. Arbeidsvilkår

Med arbeidskonfigurasjon mener man de tilfeller hvor maskinen fungerer og er i drift.
I følgende tilfelle må maskinens vilkår tilsvare dem som er oppført under:

- Maskinen er aktivert gjennom hovedbryter ON/OFF.
- Operatøren befinner seg ved styrestilling.
- I maskinens arbeidssone finnes det en operatør som overvåker maskinen og styringer ved bakkenivå.
- Det befinner seg ingen andre operatører i maskinens arbeidssone.
- Arbeidssonen er avgrenset og signalisert.

C.1. Tekniske egenskaper

Spider 1365				I overensstemmelse med AS1418.10-2011
Maksimal arbeidshøyde		m	13,30	12,97
Plattformhøyde		m	11,30	10,97
Maksimal utstrekning sidelengs (kurvens kant + 0,5 m)		m	7	
Personkurvens maksimale kapasitet		kg	200	
Personkurvens rotasjonsvinkel		°	-	
Tårnets rotasjonsvinkel		°	180+180	
Utliggerlengde		mm	1500	
Lengde i lukket tilstand		mm	4140	
(demontert personkurv)		mm	3690	
Minimums bredde i lukket tilstand		mm	780	
Minimums høyde i lukket tilstand		mm	1990	
Vognens bredde	Min	mm	780	
Høyde fra bakken		mm	270	
Størrelse på personkurv i aluminium		m	1,2 x 0,7	
Maksimal hastighet		Km/t	2,4	
Elektrisk pumpe		kW	2,2	
Installert nyttestrøm		kW	6	
Målt lydeffekt Lwa		dB(A)	101	
Garantert lydeffekt Lwa		dB(A)	103	
Lydtrykk		dB(A)	< 85	
Styringer			proporsjonale	
Maksimal overkommelig helning			deg 15° (27%)	
Maksimal sidelengs helning			deg 12° (21%)	
Totalt tillatte vibrasjoner		m/sek^2	≤ 0,5	
Dekk			belter	
Hydraulisk tank		l	33	
Drivstofftank		l	5,3	
Total vekt		kg	1450(*) [fast vogn] 1590(*) [utvidbar vogn]	
Maksimalt overført trykk til bakken		daN	1000 [fast vogn] 1092 [utvidbar vogn]	
Hellingsmåler			ja	
Maksimal helning		°	1	
Elektrisk krets		V	12	
Batteri		Ah	55	
Arbeid med vind på		km/t	45	
Utvendige mål ved stabilisering		m	2.71 x 2.75	
Trykk med belter støttet på bakken		N/cm^2	4.49 [fast vogn] 3.49 [utvidbar vogn]	
GX270 Honda—Bensin		kW/ rpm	6/3600	

(*) *Varierer alt etter maskinens konfigurasjon*

Spider 1380				I overensstemmelse med AS1418.10-2011
Maksimal arbeidshøyde		m	13,30	12,97
Plattformhøyde		m	11,30	10,97
Maksimal utstrekning sidelengs (kurvens kant + 0,5 m)		m	7.7	
Personkurvens maksimale kapasitet		kg	200	
Personkurvens rotasjonsvinkel		°	-	
Tårnets rotasjonsvinkel		°	180+180	
Utliggerlengde		mm	1500	
Lengde i lukket tilstand		mm	4140	
(demontert personkurv)		mm	3690	
Minimums bredde i lukket tilstand		mm	780	
Minimums høyde i lukket tilstand		mm	1990	
Vognens bredde	Min	mm	780	
Høyde fra bakken		mm	270	
Størrelse på personkurv i aluminium		m	1,2 x 0,7	
Maksimal hastighet		Km/t	2,4	
Elektrisk pumpe		kW	2,2	
Installert nyttestrøm		kW	6	
Målt lydeffekt Lwa		dB(A)	101	
Garantert lydeffekt Lwa		dB(A)	103	
Lydtrykk		dB(A)	< 85	
Styringer			proporsjonale	
Maksimal overkommelig helning			deg 15° (27%)	
Maksimal sidelengs helning			deg 12° (21%)	
Totalt tillatte vibrasjoner		m/sek^2	≤ 0,5	
Dekk			belter	
Hydraulisk tank		l	33	
Drivstofftank		l	5,3	
Total vekt		kg	1580(*) [fast vogn] 1720(*) [utvidbar vogn]	
Maksimalt overført trykk til bakken		daN	1085 [fast vogn] 1181 [utvidbar vogn]	
Hellingsmåler			ja	
Maksimal helning		°	1	
Elektrisk krets		V	12	
Batteri		Ah	55	
Arbeid med vind på		km/t	45	
Utvendige mål ved stabilisering		m	2.71 x 2.75	
Trykk med belter støttet på bakken		N/cm^2	4.92 [fast vogn] 3.78 [utvidbar vogn]	
GX270 Honda—Bensin		kW/ rpm	6/3600	

(*) *Varierer alt etter maskinens konfigurasjon*

Standardutstyr
Fjernkontrol for overføring
Motorer med dobbel hastighet for overføring
Automatisk kontroll av utstrekning
Kontroll av personkurvens last
220V utstyr for personkurv
Hydraulisk utvidbar beltevogn (Optional)
220 Vca elektrisk pumpe for intern bruk (Optional)
Luft/vannlinjer i personkurv
I overensstemmelse med Europeisk standard EN280

C.1.1. Utvendige mål 13.65 - 13.80 med fast vogn

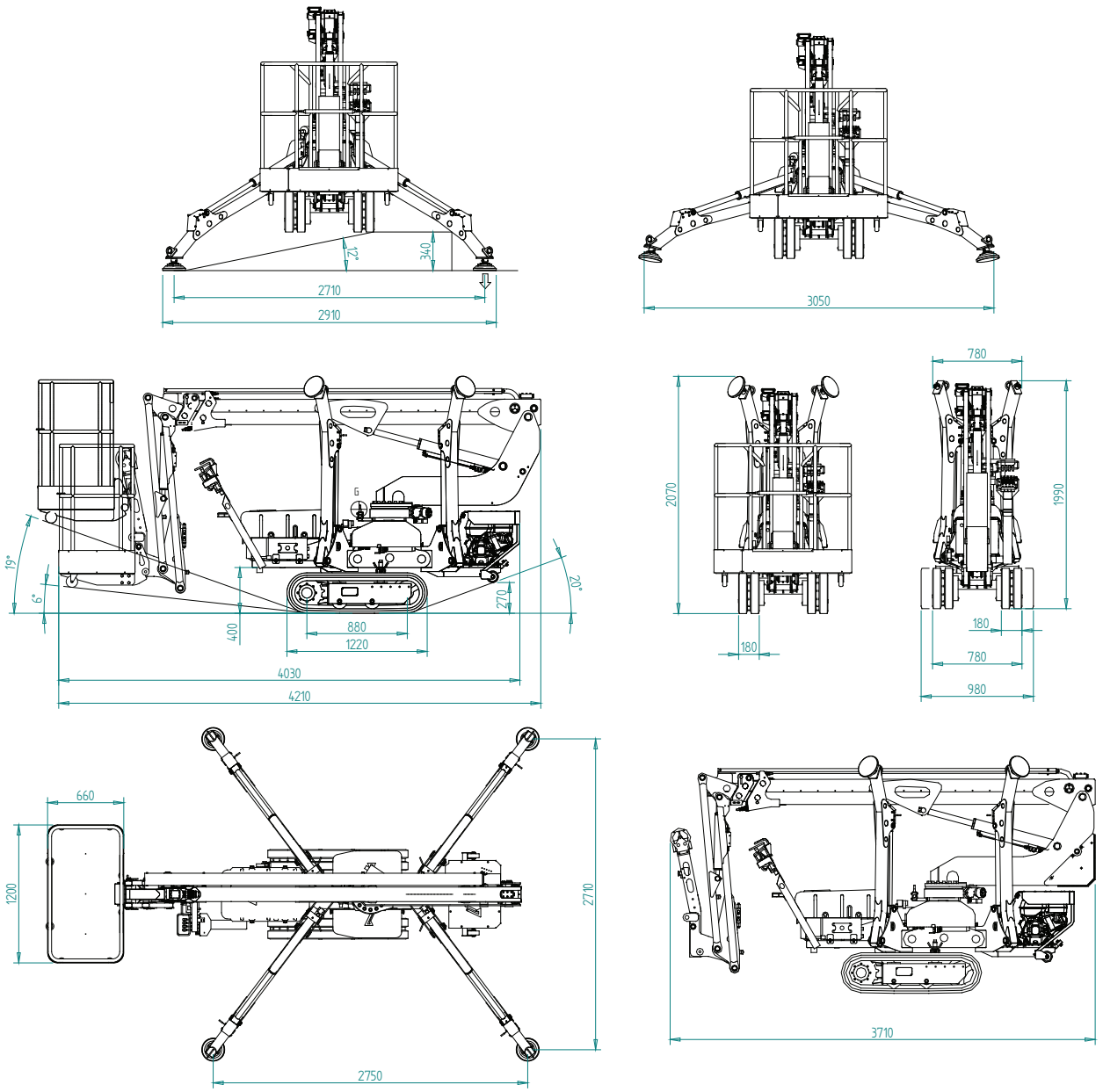

C.1.2. Utvendige mål 13.65 - 13.80 med utvidbar vogn

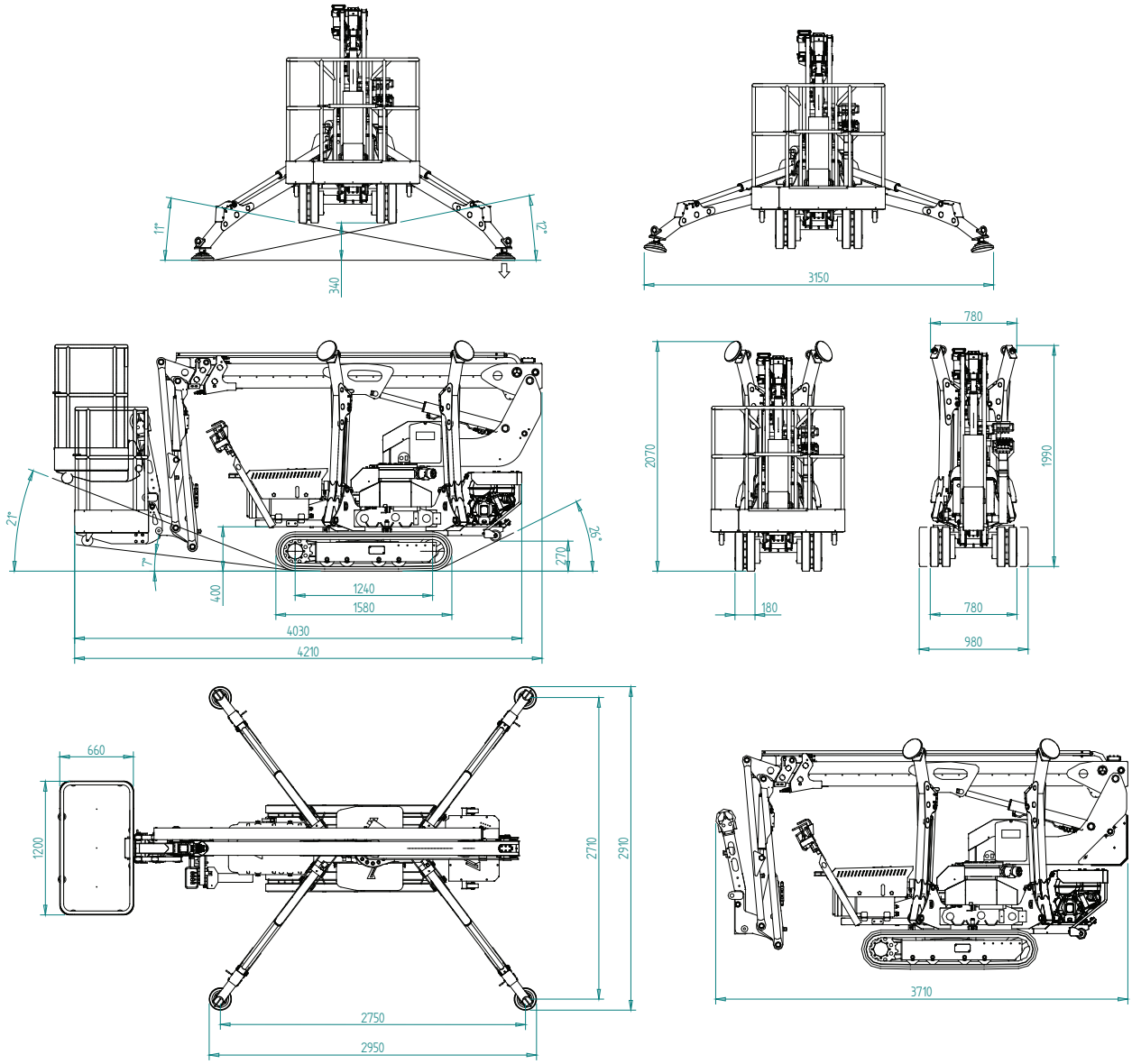

C.1.3. Arbeidsdiagram 13.65

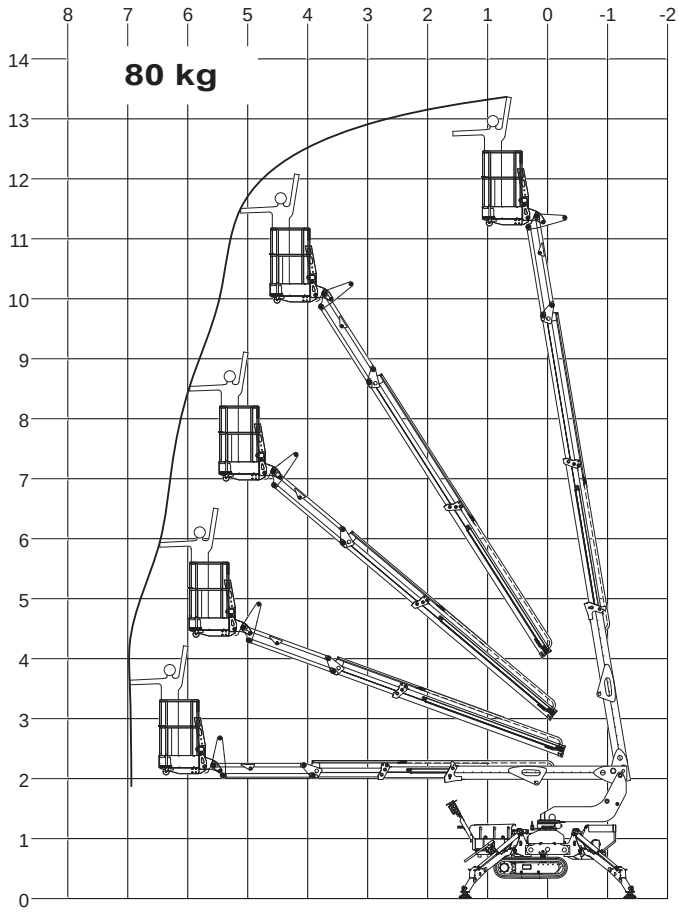

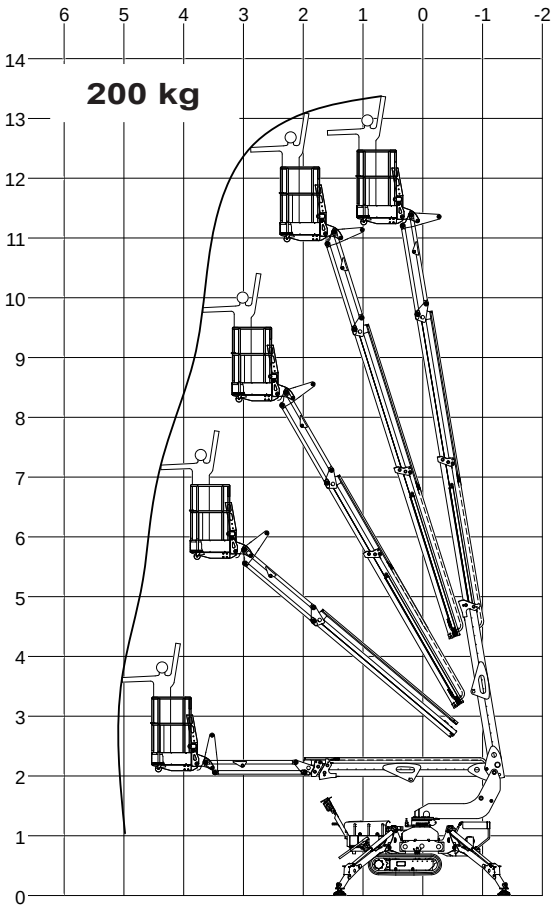

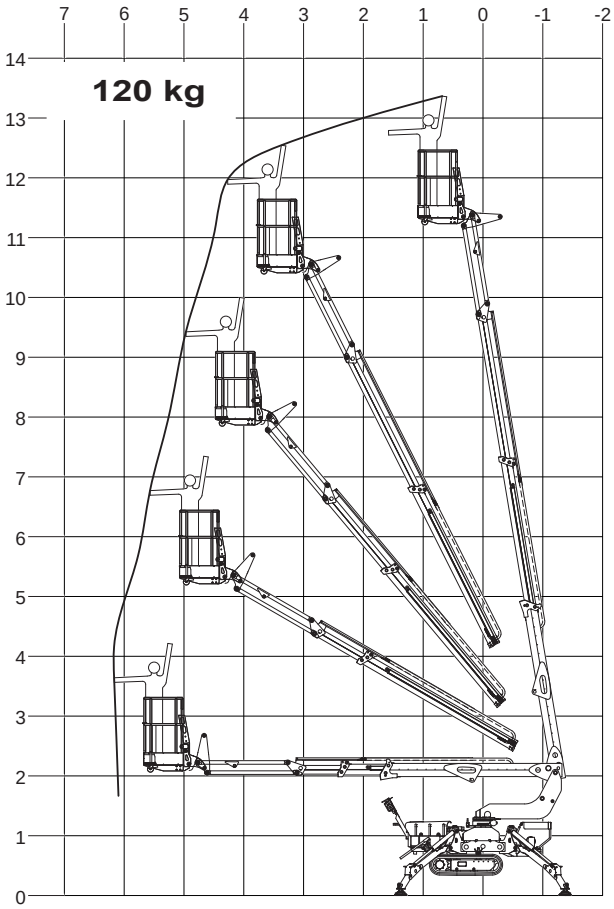

C.1.4. Arbeidsdiagram 13.65 i følge AS1418.10-2011

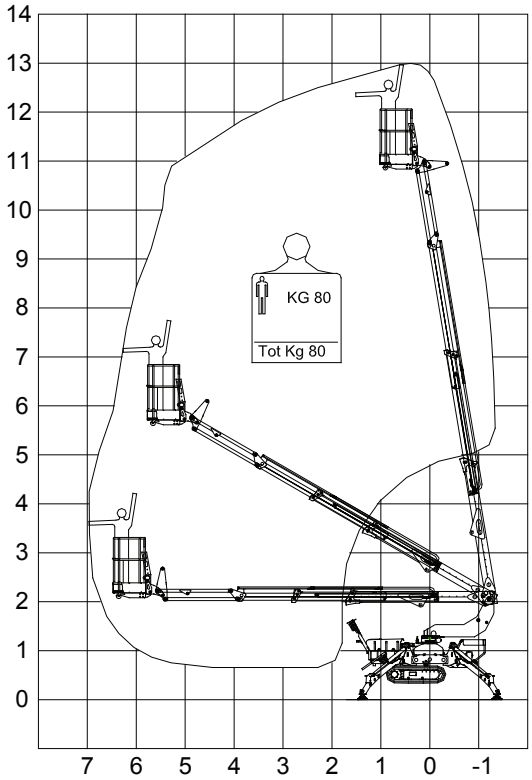

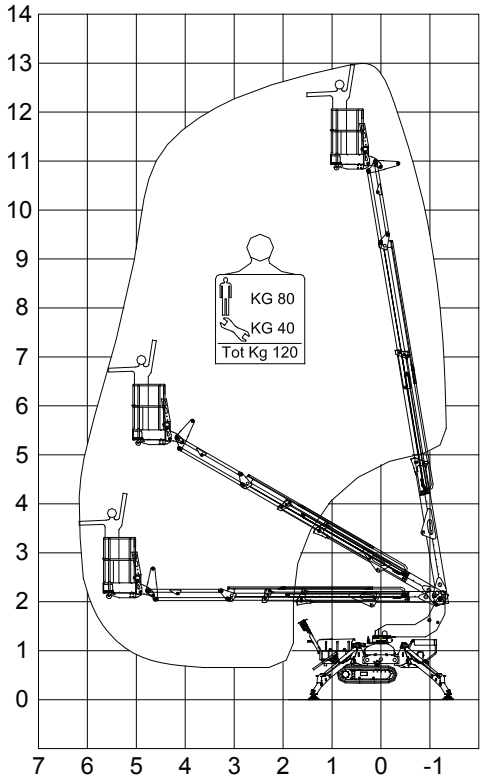

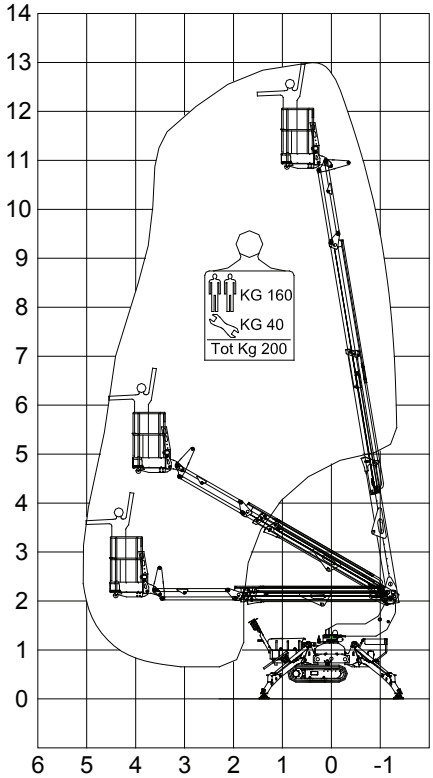

C.1.5. Arbeidsdiagram 13.80

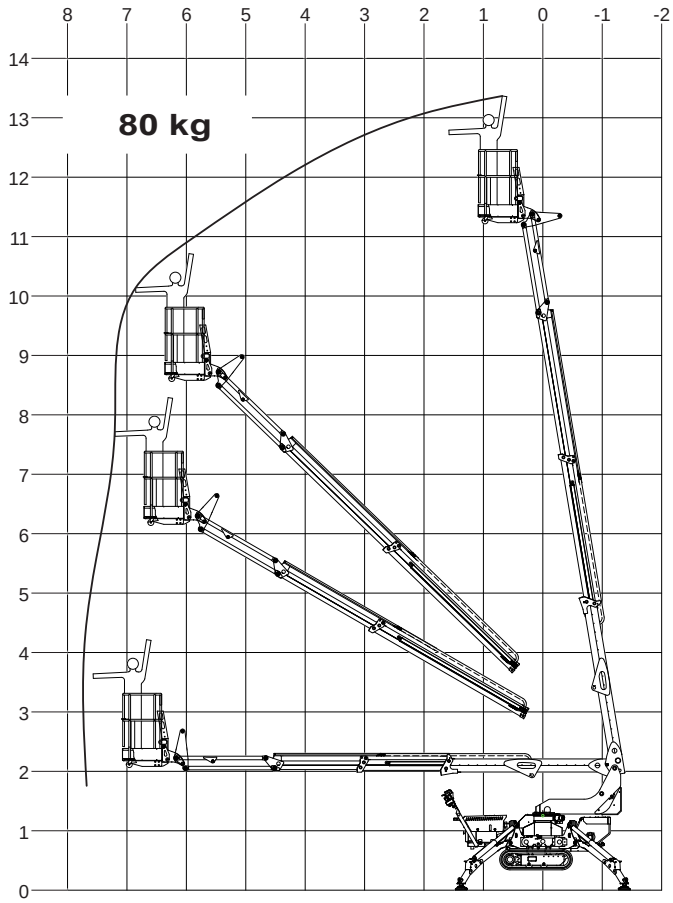

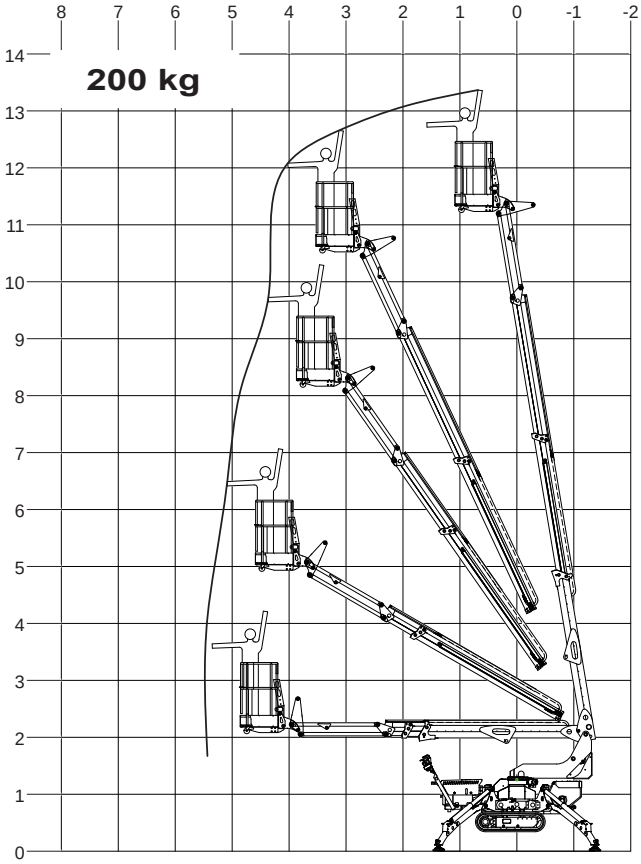

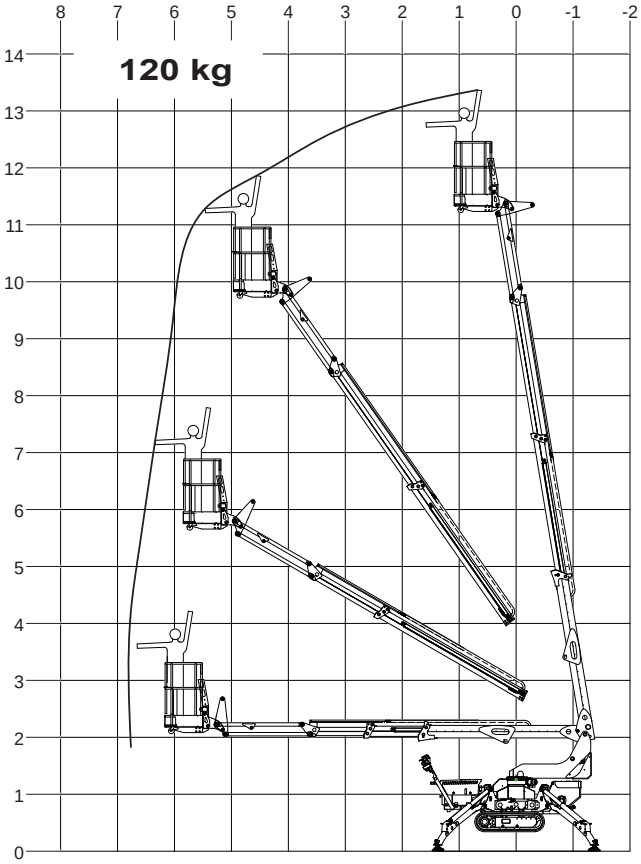

C.1.6. Arbeidsdiagram 13.80 i følge AS1418.10-2011

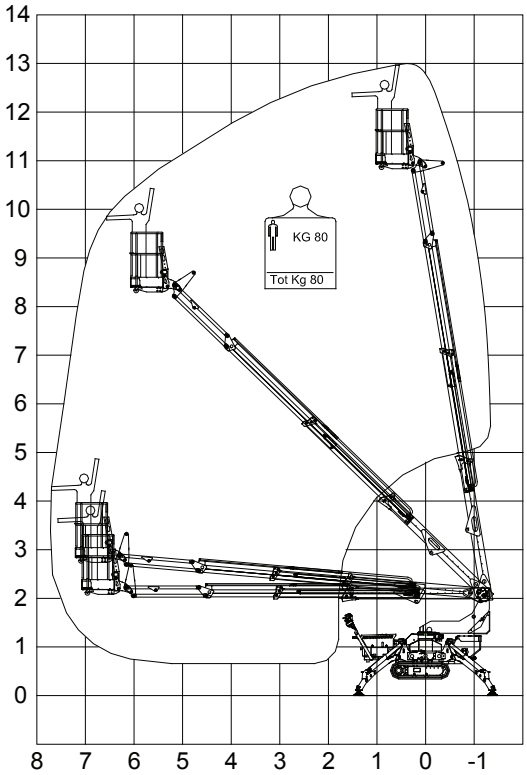

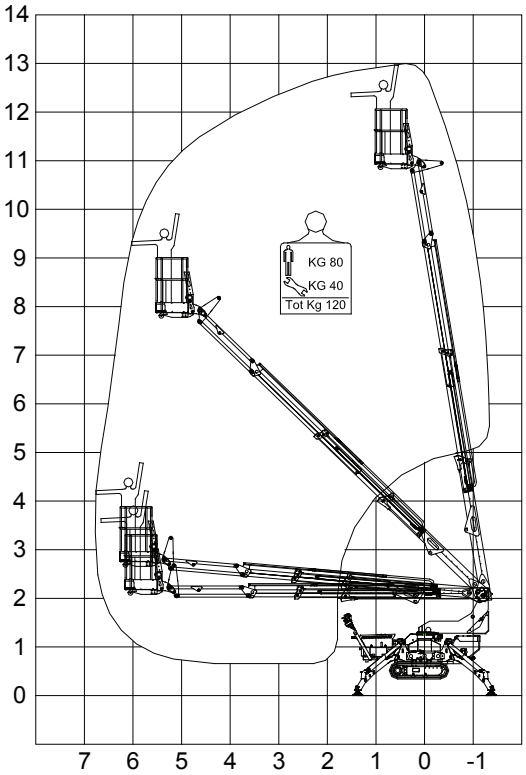

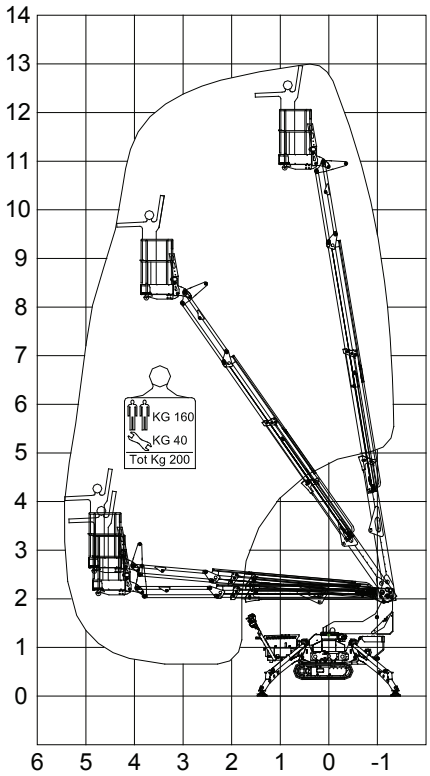

D.1. Generelle sikkerhetsforskrifter

De fleste ulykker som forekommer under arbeid grunnes skjødesløshet under utføring av vedlikehold og bruk av maskinen.

For å kunne jobbe så sikkert som mulig og for å holde maskinen effektiv, er det derfor viktig at man leser nøye gjennom denne veiledningen.

- Oppretthold en avstand på minst 5 m fra elektriske ledninger under spenning.
- Oppretthold en avstand på minst 2 m fra store høydeforskjeller (grøfter, bratte terreng, osv...).
- Forsikre seg om at det finnes tilstrekkelig drivstoff for å hindre at maskinen stopper uventet opp.
- Bruk sikkerhetshjelm og sikkerhetssele hektet til tilhørende krok på personkurven.
- Hold håndtak og stigebrett fri for gjørme, oljer, fett og annet.
- Det er forbudt å laste personkurven når denne er hevet.
- Det er forbudt å bruke personkurven for å løfte på last.
- Det er forbudt å overbelaste, bevege sidelengs, støte, utføre bryske og uventede bevegelser med personkurven.
- Maskinen skal kun anvendes på kompakt terreng, slik at alle de fire støttebena støttes godt på bakken.
- Kontroller alle passive og aktive sikkerheter før hvert arbeidsskifte.
- Maskinen skal kun anvendes hvis den er perfekt vedlikeholdt.
- Operatøren i personkurven må ha en medhjelper på bakken som er høvelig opplært.
- Det er forbudt å gå opp og ned av maskinen når denne styres fra bakken.
- Det er forbudt å fjerne panser og/eller vernedeksler med unntak for utførelse av vedlikehold.
- Det er forbudt å stabilisere maskinen uten at alle stifter som blokkerer støttebena er innført.
- Under overførelse på ujevnt og hellende terreng må støttebena ALLTID være ÅPNE og I NÆRHETEN av bakken.
  Følgende maskinkonfigurasjon anbefales ALLTID, med mindre den hindres av smale gjennomganger.
- Man må aldri åpne motorrommet uten først å ha fjernet strømmen fra kontrollpanelet ved bakkenivå.
- Det må ikke finnes hinder eller farer i området under personkurvens arbeidssone, og som kan være en risiko under dennes nedstigning.
- Forsikre seg om at ingen oppholder seg i sonen under personkurvens arbeidsområde.
- Det er forbudt å forlate maskinen i en annen konfigurasjon enn den for arbeidspause og uten å ha fjernet nøklene fra kontrollpanelet.
- Det er forbudt å bruke maskinen når det lyner og når værforholdene tyder på mulig tordenvær.
- Før man stiger opp i personkurven må man forsikre seg om at den er horisontal. Reguler den eventuelt gjennom tilhørende styringer.
- Det er forbudt å bruke maskinen når vindstyrken overgår 12 m/s.
- Det er farlig å kjøre på hellende og løst terreng.
- Da maskinen ikke er utstyrt med egen belysning, er det forbudt å ta den i bruk når sikten er dårlig.
- Det er forbudt å kjøre på trafikkerte veier.
  Maskinen er ikke godkjent for dette.
- En operatør må aldri ta på seg driftsansvar uten først å ha mottatt en egnet opplæring fra autorisert og kompetent personale.
- Før oppstart må man kontroller at det ikke finnes elektriske luftlinjer, andre maskiner som kranbro, maskiner som kjører på vei og på skinner og byggmaterialer i arbeidssonen.
- Før arbeidet startes må operatøren og overordnede ta alle nødvvendige forholdsregler for å unngå kjente farer.
- Ikke ta maskinen i bruk hvis vedlikeholdet ikke er utført i overensstemmelse med henvisningene og de forfall produsenten har oppgitt.

- Forsikre seg om at daglige inspeksjoner og funksjonskontroller er utført før maskinen settes i drift.
- Kontroller at det er tilstrekkelig med plass over, ved siden og under personkurven for å utføre løfting, nedstigning, rotasjon av kranarmen og eventuelt for å benytte teleskopfunksjonen.
- Forsikre seg om at operatører på andre løfteinnretninger eller maskiner på bakken er bevisst personkurvens tilstedeværelse.
  Kobl spenningen fra mobilkranene.
  Plasser hinder på bakken ved behov.
- Ikke skubb eller trekk i maskinen eller andre gjenstander ved å bruke kranarmens teleskopiske funksjon.
- Ikke monter bestanddeler på personkurvens rekkverk uten godkjenning fra produsenten.
- Ikke bruk kranarmen til annet enn å plassere personale i arbeidsposisjon, sammen med deres verktøy og utstyr.
- Ikke overgå personkurvens nominelle kapasitet.
  Referer til arbeidsdiagrammene som er oppført i denne veiledningen.
  Plasser lasten jevnt på bunnen av personkurven.
- Ikke utfør arbeid med en maskin som er i dårlig forfatning.
  Hvis det forekommer en skade, stans maskinen, heng på et GODT SYNLIG skilt og gi beskjed til kompetent personale.
- Det er forbudt å utføre bryske bevegelser og akrobatikk på personkurven.
- Ikke bruk stiger, gardintrapper eller lignende inne i personkurven eller under maskinen for å oppnå en større uttrekning, for hva enn det måtte være.
- Når man beveger seg eller jobber på personkurven, skal begge bena være godt plassert på bunnen av selve personkurven.
- Ikke gå på kranarmen for å komme opp i personkurven eller for å gå vekk fra denne.
- Hvis kranarmen eller personkurven henger seg fast og en eller flere av støttebena løfter seg fra bakken, må alle operatører fjernes fra personkurven før man gjør seg klar for å frigjøre maskinen.
  Bruk en kran, heisevogn eller et annet utstyr for å fjerne personale og for å stabilisere maskinen om nødvendig.
- Det er operatørens ansvar å sørge for at personale på bakken ikke bruker maskinens styringer og at han/hun ikke jobber, beveger seg eller oppholder seg under kranarmen eller personkurven.
  Sett opp sperringer på bakken om nødvendig.
- Under overføring, kontroller at det ikke finnes personer, hull, dumper, nivåforskjeller, hinder, materialrester eller tildekninger som skjuler hull eller andre farer langs strekningen maskinen skal utføre.
- Ikke beveg maskinen på helninger som overgår dem som er oppført i tekniske skjema.
- Maskinen må ikke overføres når kranarmen er hevet over grensen som er innstilt av maskinens egen logikk.
- For å unngå velting må man ikke kjøre på myke og uregelmessige overflater.
- Forsikre seg om at terrenget er egnet for å tåle støttebenas maksimale last. Bruk eventuelt solide treplanker for å bedre støtteflaten.
- Ikke kjør med maskinen i nærheten av grøfter, lasteplattformer eller andre høydeforskjeller.
- Kontroller at det ikke finnes hinder rundt eller over maskinen når denne er i bevegelse.
- Vær oppmerksom på hvor lang tid maskinen bruker på å stoppe.
- Benytte seg alltid av en assistent og lydsignal når man kjører på områder hvor det er vanskelig å få et overblikk.
- Personale som ikke er operativt må holde seg minst 2 meter fra maskinen når denne er i bevegelse.

Vær oppmerksom

Maskinen er utstyrt med et driftspanel med kontrollamper som fungerer som alarm og diagnoser for skader.

Før man tar maskinen i bruk må man derfor ALLTID verifisere ved personkurvens styrestilling at ingen alarm pågår.

D.2. Forberedelse og inspeksjon

D.2.1 Generell forberedelse

Denne seksjonen inneholder all nødvendig informasjon for ansvarlig personale for å utføre alle forberedelser for maskinens oppstart og har også en liste over kontroller som må utføres før maskinen aktiveres. Det er viktig at informasjonen i denne seksjonen leses og forstås før maskinen settes i drift. Forsikre seg om at alle nødvendige inspeksjoner er vellykket utført før enheten settes i drift. Disse prosedyrene har som hensikt å forlenge maskinens operative liv og å garantere dens sikkerhet.

Vær oppmerksom

Da produsenten selv ikke kan direkte kontrollere at inspeksjoner og vedlikeholdsinngrep utføres, faller dette ansvaret over på maskineier og operatør.

D.2.2 Forberedelser for bruk

Før den nye maskinen settes i drift, må man først og fremst kontrollere at den ikke ble utsatt for skader under transporten. Deretter må det utføres regelmessige inspeksjoner, som oppført i seksjonene "Regelmessige inspeksjoner og inspeksjoner ved levering".

Under oppstart og innledende igangsetting må man kontrollere at det ikke lekker hydraulisk væske fra maskinen. Alle bestanddeler må kontrolleres for å forsikre seg om at de sitter som de skal.

Det er det ledende personalets ansvar å sørge for at maskinens forberedelser for oppstart utføres. Forberedelsen krever en blanding av sunn fornuft (for eksempel, det teleskopiske elementet trekkes ut og inn uten vanskeligheter og bremsene fungerer riktig) og en serie med visuelle inspeksjoner. Obligatoriske kvalifikasjoner er oppført i seksjonen "Daglig visuell inspeksjon".

Det er nødvendig å verifisere at henvisningene som er oppført i seksjonene "Inspeksjoner ved levering", "Regelmessige inspeksjoner" og "Daglige funksjonskontroller" overholdes.

D.2.3 Regelmessige inspeksjoner og inspeksjoner ved levering

Merk

En årlig inspeksjon av maskinen må utføres innen det har gått 13 måneder siden forrige årlige inspeksjon.

Inspeksjonen må utføres av kvalifisert personale som har erfaring med våre produkter.

Listen under beskriver systematisk hvilken prosedyre som egner seg for å finne frem til defekte, ødelagte eller feilinnstallerte deler. Listen indikerer bestanddeler som må inspiseres og hvilke tilstander som må kontrolleres.

Regelmessige inspeksjoner skal utføres hver 3. måned eller 150. driftstime, alt etter hva som forfaller først, eller ved kortere mellomrom hvis miljøvilkår og hard anvendelse tilsier dette.

Denne listen kan også benyttes for maskiner under oppbevaring og for maskiner som utsettes for hardt og ustabilt klima. Den må følges nøye.

Inspeksjonene må også utføres etter at det har blitt utført vedlikehold på maskinen.

D.2.3.1 Chassis

- Kontroller at beltene ikke er slitte eller slakke, at bestanddelene og skruer og mutre er festet som de skal.
- Kontroller at støttebena er godt festet, at de ikke har tydelige skader og at det hydrauliske rørsystemet ikke lekker.
- Kontroller at støttebenas sylindrer er godt festet, at de ikke har tydelige skader og at det hydrauliske rørsystemet ikke lekker.
- Kontroller at støttebenas mikrobrytere er godt festet.
- Kontroller at elektroventilene og det hydrauliske rørsystemet ikke er skadet, ikke lekker og at de er godt festet.
  Kontroller den elektriske spenningen og at det ikke finnes tegn til korrosjon i de elektriske forbindelsene.
- Kontroller at reduksjonsgirer, elektriske og hydrauliske motorer, bremser og hydrauliske rørsystem (hvis de finnes) ikke er skadet eller lekker.
- Kontroller at styringer ved bakkenivå ikke har slakke deler eller mangler deler og at de sitter som de skal.
- Kontroller de elektriske forbindelsenes spenning, at det ikke finnes korrosjon og at ingen ledninger er utildekket.
  Forsikre seg om at alle brytere fungerer som de skal.
- Kontroller oljenivået i reduksjonsgirene (ta kontakt med kundeservice ved behov).

Merk

Reduksjonsgirene må være halvfulle med smøremiddel.

- Kontroller batteriene (hvis de finnes), forsikre seg om at ventilpluggene ikke er slakke eller mangler, at de elektriske forbindelsene er godt festet og ikke viser tegn til korrosjon, at elektrolyttnivået er riktig.
- Kontroller at tanken og det hydrauliske rørsystemet ikke er skadet eller lekker og at fyllepluggen sitter som den skal.
- Kontroller om de elektriske ledningene har ødelagte eller manglende deler.
- Kontroller at tilleggsutstyret ikke er skadet, har slakke deler eller mangler deler og at det sitter som det skal.
- Kontroller alle tilgangsluker og pass på at de ikke er skadet, at låser og hengsler fungerer riktig og at de sitter som de skal.
- Kontroller at drivstoffets rørsystem ikke er skadet, ikke lekker og at det er riktig festet.

D.2.3.2 Tårn

- Kontroller om tårnet er skadet, har slakke deler eller mangler deler og at det er riktig festet.
- Kontroller at reduksjonsgirene ikke er skadet, har slakke deler eller mangler deler, at det hydrauliske rørsystemet og bestanddelenes fester ikke viser tegn til lekkasje; kontroller at rotasjonens tannhjulsverk ikke er slitt.
- Kontroller om rotasjonens aksiallager er skadet, slitt, smurt eller har slakke eller manglende skruer og mutre.
- Kontroller at elektroventilene og det hydrauliske rørsystemet ikke er skadet, ikke lekker og at de er godt festet.
- Kontroller den elektriske spenningen og at det ikke finnes tegn til korrosjon i de elektriske forbindelsene.
- Kontroller de elektriske forbindelsenes spenning, at det ikke finnes korrosjon og at ingen ledninger er utildekket.
- Forsikre seg om at alle brytere fungerer som de skal.
- Kontroller at alle stiftenes festeskruer og -mutre sitter fast og som de skal og at de ikke viser tegn til slitasje.
- Kontroller at alle leddpunkt er smurt.
- Kontroller at de hydrauliske styringenes fordeler og dens rør ikke lekker eller er skadet.

D.2.3.3 Kranarmer

- Kontroller at kranarmer, sylindrer og stifter er riktig festet og at ingen deler er ødelagte eller mangler.
- Kontroller at alle stiftenes festeskruer og -mutre sitter fast og som de skal og at de ikke viser tegn til slitasje.
- Kontroller at det hydrauliske rørsystemet og de elektriske ledningene er riktig festet og at ingen deler er ødelagte eller mangler.
- Kontroller alle bøssinger for spor etter slitasje eller skader.
- Kontroller at alle leddpunkt er smurt.
- Kontroller at glideblokkene ikke viser synlige skader eller mangler deler, og at de er riktig festet.
- Kontroller at glideelementenes kjettinger (hvis de finnes) ikke viser synlige skader eller mangler deler, og at de er riktig stramt.

D.2.3.4 Personkurv

- Kontroller at personkurven og styringspanelet er riktig plassert og at ingen deler er skadet, slakke eller mangler.
- Kontroller at ikke brytere, styringsspaker og elektriske forbindelser er under spenning og at de ikke viser tegn til korrosjon.

  Kontroller at ingen av ledningene er defekte eller skadet.

  Forsikre seg om at alle brytere fungerer som de skal.
- Kontroller at personkurvens rotasjonssystem er riktig festet, godt smurt, fungerer som det skal og ikke er skadet.

  Kontroller at det hydrauliske rørsystemet er riktig festet og ikke viser tegn til lekkasje eller skader.

Merk

Kontroller at alle skilt for FARE, ADVARSEL, INSTRUKSJON på maskinen er på plass og kan leses.

D.2.4 Krav for stramming

Tabellen over dreiemoment (se tilhørende sider) inneholder verdier for standard dreiemoment, basert på skruens diameter og klasse (hardhet); denne avgjør også verdien for tørre og smurte dreiemoment, alt etter anbefalinger fra produsenten.

Denne tabellen er laget for å hjelpe bruker eller operatøren hvis det oppdages tilstander under inspeksjon eller drift som krever en øyeblikkelig oppmerksomhet og slik at ansvarlige for vedlikeholdet kan informeres.

Ved å bruke tabellen over dreiemoment, kombinert med listen over punkter som skal strammes, og som er oppført i kapittel "Vedlikehold", vil maskinens sikkerhet og ytelser forbedres.

D.2.5 Daglig visuell inspeksjon

Det er operatørens og brukers ansvar å utføre en inspeksjon av maskinen hver arbeidsdag, før oppstart.

Man anbefaler at alle operatører og brukere utfører en inspeksjon før de tar maskinen i bruk, selv om den alt har vært i bruk av en annen bruker/operatør.

Denne daglige visuelle inspeksjonen er den beste måten å utføre inspeksjoner på.

Kontrollene må også utføres etter eventuelle vedlikehold på maskinen.

I tillegg til den daglige visuelle inspeksjonen, må man også utføre følgende inngrep som en del av den daglige inspeksjonen:

- Generell rengjøring
  Kontroller at alle støtteoverflater er rene for olje, brennstoff, hydraulikkolje, gjørme og løse gjenstander. Forsikre seg om at maskinen generelt sett er ren.
- Skilt
  Hold alle informasjons- og funksjonsskilt rene og synlige. For å holde dem leselige, anbefaler man at de beskyttes når det sprutes med maling eller når man utfører sandbad.
- Bruker- og vedlikeholdsveiledning
  Sørg for at en kopi av denne veiledningen oppbevares i tilhørende beholder.
- Maskinens journal
  Sørg for at maskinens funksjonsdata noteres ned i en journal, helst daglig; forsikre seg om at den ajourføres og at ingen av elementene blir satt i tvil, da dette kan redusere maskinens sikkerhet.
- Start hver arbeidsdag med ladede batterier og/eller full drivstofftank.

Vær oppmerksom

For å unngå skader må maskinen ikke anvendes før alle ødeleggelser er reparert.

Bruk av en defekt maskin utgjør et brudd på sikkerhetsforskriftene.

For å unngå skader, forsikre seg om at den elektriske strømforsyningen er frakoblet når den daglige visuelle inpeksjonen utføres.

Merk

Kontroller både visuelt og manuelt at sikkerhetsmikrobryterne sitter som de skal og at de fungerer riktig.

- Kontroller at bremsene fungerer som de skal når maskinen beveger seg på en helning som er større enn den som spesifiseres i tekniske data, og stans den.

Merk

På nye maskiner, maskiner som nylig ble revisjonert og på alle maskiner som har byttet hydraulikkolje må man la alle bevegelser fungere i minst to fulle arbeidssykluser og deretter kontrollere oljen i tanken.

- Sørg for at det utføres vedlikehold på alle deler som har behov for smøring. Vennligst referer til spesifikke sider for fremgangsmåter.

D.2.6 Generell inspeksjon

Start den visuelle inspeksjonen fra første punkt i listen som er oppført under. Fortsett ved å kontrollere tilstanden for hver eneste av delene som er oppført i listen over daglige visuelle inspeksjoner.

Vær oppmerksom

For å unngå skader må maskinen ikke anvendes før alle ødeleggelser er reparert.

Bruk av en defekt maskin utgjør et brudd på sikkerhetsforskriftene.

For å unngå skader, forsikre seg om at den elektriske strømforsyningen er frakoblet når den daglige visuelle inpeksjonen utføres.

Merk

Ikke undervurder viktigheten ved å utføre en inpeksjon på chassis.

En kontroll av denne sonen gjør det ofte mulig å oppdage tilstander som kan forårsake alvorlige skader på maskinen.

- Personkurven i sin helhet - Ingen deler er slakke eller mangler; ingen synlige skader; festestifter og/eller ledd er riktig plassert.
- Kontrollpanel på personkurven - Brytere befinner seg i riktig posisjon; ingen deler er slakke eller mangler, ingen synlige skader; etiketter og skilt er til stede, de er hele og kan leses; styringssignalene er leselige.
- Stabiliseringssylindre - Ingen synlige skader; leddstiftene er riktig festet i posisjon; slangene viser ikke synlige tegn til skader eller spor etter lekkasje.
- Kranarmer/Løftesylindre og utstrekker - Ingen synlige skader; leddstiftene er riktig festet i posisjon; slangene viser ikke synlige tegn til skader eller spor etter lekkasje.
- Mikrobrytere for begrensning - Mikrobryterne fungerer; ingen synlige skader.
- Bremse, reduksjonsgir, drivmotor - Ingen synlige skader; ingen tegn til lekkasje.
- Belte i sin helhet - Tannhjulene er riktig festet; ingen skruer eller mutre er slakke eller mangler; ingen synlige skader; beltet er i orden.
- Hydraulikkoljefilter - Filteret er riktig festet; ingen synlige skader; ingen tegn til lekkasje.
- Panser - Panserene er riktig plassert; ingen deler er slakke eller mangler.
- Elektroventiler for styring - Ingen deler er slakke eller mangler; ingen tegn til lekkasje; ingen elektrisk ledning eller slange er uten støtte, ingen elektrisk ledning er skadet eller ødelagt.
- Drivstofftilførsel - Fyllepluggen er på plass; ingen synlige skader på tanken og ingen tegn til lekkasje; nivået i tanken er riktig.
- Styringer ved bakkenivå - Bryterne fungerer; ingen synlige skader; etikettene er på plass og kan leses.
- Hydraulikkoljetank - Oljenivået er riktig (kontroller nivået når oljen er kald, bestanddelene står i ro og maskinen er i hvileposisjon). Pluggen er på plass.
- Batterier - Elektrolyttnivået er riktig; de elektriske ledningene er festet og viser ikke synlige tegn til skader og korrosjon.
- Motorens luftfilter - Det er riktig festet, ingen deler er slakke eller mangler; ingen synlige skader; det filtrerende elementet er rent.
- Motorolje - Oljenivået befinner seg ved riktig referanse på nivåstangen; fyllepluggen er på plass.
- Hydraulisk pumpe - Ingen deler er slakke eller mangler; ingen tegn til lekkasje.
- Lydpotte og lastesystem - Riktig festet i posisjon; ingen synlige tegn til lekkasje.
- Tårnets aksiallager - Ingen skruer eller mutre er slakke eller mangler; ingen synlige skader; egnet smøring; ingen synlige tegn til slakking mellom lageret og strukturen.

- Rotasjonsmotor og tannhjulsverk - Ingen skruer eller mutre er slakke eller mangler; ingen synlige skader; egent smøring.
- Sylindrer tilhørende personkurvens rotasjonsanordning (hvis den finnes) - Ingen synlige skader; slangene er ikke skadet og lekker ikke.

D.2.7 Daglige funksjonskontroller

Etter at man har utført den visuelle inspeksjonen, må det utføres en funksjonskontroll av alle systemene i en sone hvor det ikke finnes hinder i luften og på bakken.

Bruk først styringene ved bakkenivå og kontroller alle funksjoner som er avhengig av disse styringene. Bruk deretter styringene i personkurven for å kontrollere alle funksjoner som styres fra denne stillingen.

Vær oppmerksom

For å unngå alvorlige skader må man ikke la maskinen fungere hvis en hvilken som helst av dens styringer ikke går tilbake til deaktiver posisjon, eller i fri, når den slippes.

Vær oppmerksom

Hvis maskinen ikke stopper når man slipper en styring, fjern foten fra pedalen og bruk nødstoppknappen for å stanse maskinen, slik at man unngår kollisjon og fysiske skader.

Merk

Når kranarmen er hevet fra hvileposisjon må man IKKE flytte på maskinen.

- Hev og senk kranarmene.
  Kontroller at de fungerer riktig og beveger seg uten vanskeligheter.

Merk

Kontroller først styringene ved bakkenivå og deretter dem som befinner seg i personkurven.

- Hev, strekk ut, trekk tilbake og senk kranarmene.
  Kontroller at de fungerer riktig og beveger seg uten vanskeligheter.
- Beveg på kranarmens teleskopiske funksjon, strekk den frem og tilbake i noen sykluser med ulike utstrekningsgrader.
  Kontroller at den teleskopiske funksjonen er riktig og ikke henger seg opp.
- Roter tårnet mot venstre og mot høyre med minst 45 grader.
  Kontroller at bevegelsen utføres uten hindringer.
- Kontroller at personkurvens automatiske nivelleringssystem fungerer riktig når kranarmen heves og senkes.
- Styringer ved bakkenivå.
  Plasser nøkkelhovedbryter på OFF (av).
  Ingen av styringene skal fungere. Heller ikke personkurvens styringer skal fungere.

D.2.8 Vedlikehold av batterier

Grunnet faren for eksplosjon, må man verken røyke i nærheten av batterier eller komme i nærheten av disse med flammer eller gnister når det utføres vedlikehold.

Vær oppmerksom

Bruk alltid vernebriller når det utføres vedlikehold på batterier.

- Bortsett fra å rengjøre polklemmene nå og da som beskrevet under, har ikke batteriene behov for vedlikehold.
- Fjern kablene fra batteriets poler en etter en ved å begynne med den negative polen.

  Rengjør kablene med en nøytral løsning (for eksempel: natron og vann eller salmiakk) og en metallbørste.

  Bytt ut de elektriske ledningene eller kabelklemmenes skruer ved behov.
- Rengjør batteriets poler med en metallbørste og kobl deretter kablene tilbake på polene.

  Smør fett på overflatene som ikke er i kontakt med mineralsk smøremiddel eller vaselin.
- Når alle kabler og poler er rengjort må man forsikre seg om at kablene er riktig festet og ikke strammes for mye.

  Lukk igjen batterienes deksel.

D.2.9 Vedlikehold på den elektriske pumpen

Rette seg etter tilhørende veiledning fra produsenten.

D.3. Yrkestittel for personale tildelt maskinens bruk

Personalet som bruker og får maskinen til å fungere må være kompetent og obligatorisk tilfredsstille følgende egenskaper:

- **Fysiske**
  Godt syn, god hørsel, koordinasjon og evne til å utføre alle nødvendige funksjoner for bruk på en sikker måte.
- **Mentale**
  Evne til å forstå og anvende fastsatte forskrifter, regler og sikkerhetsforskrifter. Han/hun må være oppmerksom, bruke fornuft når det gjelder egen og andres sikkerhet og utføre jobben på en riktig og ansvarlig måte.
- **Følelsesmessige**
  Han/hun må være rolig og i stand til å tåle stress og bruke fornuft når det gjelder egen fysisk og mental tilstand.

D.3.1. Opplæring av personale

Den vertikalt bevegelige arbeidsplattformen er en anordning til disposisjon for personalet. Det er derfor uunnværlig at dens funksjon og vedlikehold kun overlates til autorisert personale, som har bevist at de forstår maskinens spesielle bruk og vedlikehold.

Det er viktig at alle som skal jobbe med maskinen, samt ansvarlig for dens funksjon og vedlikehold, både følger en nøye opplæring og utfører en prøveperiode, slik at de gjør seg kjent med maskinens driftsegenskaper før den settes i drift.

Ikke la personer som er påvirket av alkohol og narkotika og personer som lider av epilepsi, svimmelhet og tap av kroppskontroll ta maskinen i bruk.

D.3.2. Opplæring av operatøren

Operatørens opplæring baserer seg på følgende:

1. Bruk og begrensninger av styringer i personkurven, ved bakkenivå og nødstyringer.
2. Kjennskap til og forståelse av denne veiledningen og skilt med styringer, instruksjoner og advarsler som er festet på maskinen.
3. Kjennskap til alle sikkerhetsforskrifter som innføres av arbeidsgiver og gjeldene lover, inkludert opplæring til å gjenkjenne og forebygge mulige farer på arbeidsplassen, med spesiell oppmerksomhet rettet mot den spesifikke jobben som skal utføres.
4. Riktig bruk av alt obligatorisk personlig verneutstyr, spesielt når det gjelder vernehjelm og annet fallsikkert utstyr, med en sele festet til personkurven til enhver tid.
5. Tilstrekkelig kjennskap til maskinens mekaniske funksjon for å kunne gjenkjenne en reell eller mulig skade.
6. Sikreste måten for å aktivere maskinen i nærheten av hinder i luften, annet utstyr i bevegelse og når det finnes hinder, nivåforskjeller, hull, utforutsette søkk, osv. på støtteoverflaten.
7. Sikreste måten for å unngå farer knyttet til ubeskyttede elektriske ledere.
8. En hvilken som helst annen, egen kvalifikasjon fra en bestemt jobb eller fra en bestemt anvendelse av maskinen.

D.3.3. Kontroll av opplæringen

Opplæringen må forekomme under tilsyn fra en operatør eller en kvalifisert tilsynsmann, i en åpen sone, uten hinder, helt til personale under opplæring er i stand til å kontrollere den vertikalt bevegelige arbeidsplattformen på en sikker måte, også på områder hvor det finnes hindringer.

D.3.4. Operatørens ansvar

Operatøren må informeres om at han/hun både har ansvaret for og autoritet til å stanse maskinen i tilfelle ødeleggelser eller andre vilkår som setter sikkerheten på spill, knyttet både til maskinen og arbeidsplassen, og å be om instruksjoner fra tilsynsmann eller produsentens forhandler før man fortsetter.

Merk

Etter at den første enheten leveres, og etter forespørsel fra bruker eller personale, vil produsenten eller forhandler stille en kvalifisert person til rådighet for å hjelpe til med operatørenes opplæring.

D.4. Arbeidsklær

Ha på deg egnede klesplagg før du nærmer deg og/eller starter å jobbe med maskinen.

Følgende forholdsregler må overholdes under maskinens arbeidsvirksomhet:

- Ikke bruk løstsittende klesplagg som kan henge seg fast i maskinens roterende og bevegelige deler.
- Bruk klesplagg som kan lukkes igjen (knapper, glidelås, borrelås, osv.) og sørg for at de lukkes.
- Ikke bruk klær med vide armer, belter som ikke låses, seler som ikke er riktig festet.
- Ikke bruk sjal, slips, osv.
- Ikke heng gensre, forkler eller lignende klesplagg over skulderen eller knytt dem rundt livet.
- Ikke bruk smykker, armbånd, ringer eller klokke.
- Sett opp langt hår.

D.5. Arbeidsområdet og område for gjennomgang

Oppretthold alltid arbeidsområdet og området hvor arbeiderne ferdes, fritt for hinder og ulike materialer.

Vær oppmerksom

Ikke løp i nærheten av maskinen.

Gå med forsiktighet og pass opp for evenetuelle hinder.

Forsikre seg om at det ikke finnes personer i nærheten av maskinen under bruk og når det utføres vedlikehold.

D.6. Styringer

Hold alltid alle maskinens styringer perfekt vedlikeholdt.

Hold styringenes identifikasjonsskilt i en perfekt tilstand og alltid leselige.

For å unngå faren for elektriske støt ved velting, ikke plasser drikkevarer eller beholdere med andre væsker på kontrollpanelet eller på andre elektriske apparater.

D.6.1. Manøvreringsplass

Maskinens manøvreringsplasser er de følgende:

A. i personkurven for en operatør;

B ved siden av kolonnen for en annen operatør på bakken, hvis den hengende delen er i nødtilstand;

C. på siden av kolonnen for en operatør på bakken, hvis overføringen er i nødstilstand;

D. på siden av maskinen, men IKKE under kranarmen, for operatøren som befinner seg på bakken.

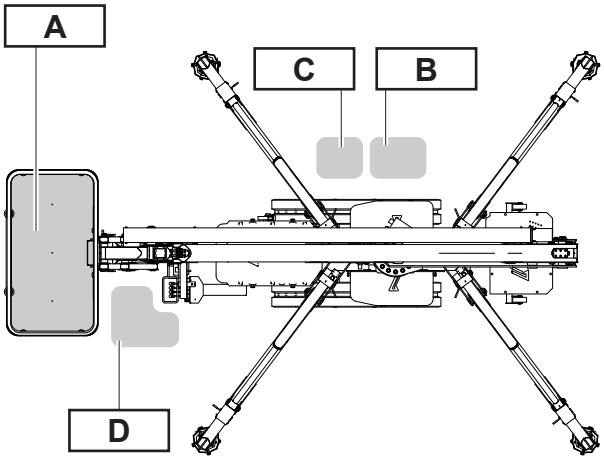

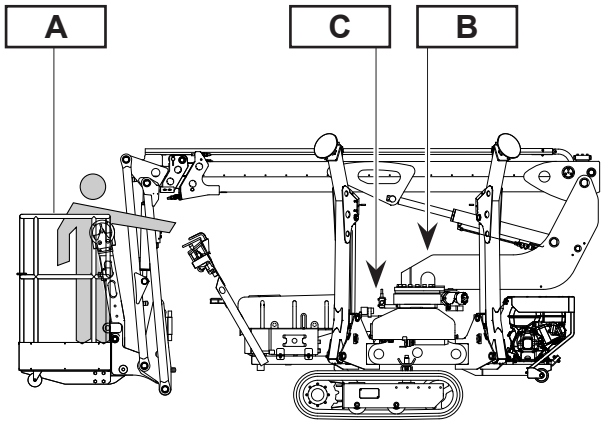

Manøverplass **A** kan brukes:
- under arbeidets kontrollfase;
- under fasen for overføring;
- under fasen for stabilisering.

Manøverplass **B** må brukes:
- under nødstilfeller kun for å bevege på den hengende delen.

Manøverplass **C** kan brukes:
- under nødstilfeller for å aktivere overføringen.

Manøverplass **D** kan brukes:
- under fasen for stabilisering;
- under fasen for overføring.

D.6.2. Nødstopp

Maskinen er utstyrt med "Nødstopp" som må aktiveres når det forekommer øyeblikkelige og sannsynlige farer.

Gjør deg kjent med hvor de ulike "Nødstoppene" er plassert, for en raskt aktivering ved behov.

Vær oppmerksom

Før man starter maskinen eller en hvilken som helst del av denne etter et nødstopp, forsikre seg om at årsaken for førte til nødstopp er fjernet og at det ikke befinner seg personer eller hinder i potensielt farlige soner.

D.7. Andre farer og adferdsregler

Når maskinen er i bruk forekommer det følgende andre farer, hvor det er nødvendig å anvende forholdsreglene som er oppført under.

TYPE FARE	Hvordan man må oppføre seg
Fare for elektriske støt Maskinen er laget i overensstemmelse med gjeldende sikkerhetsforskrifter for elektrisk forsyning. Hvis en ledning eller et elektrisk apparat blir ødelagt, finnes det fare for elektriske støt med mulige alvorlige skader.	Kontroller alltid at koplingsboksene er riktig lukket og uskadd, at strømkabler og kabelklemmer er uskadd og at elektriske apparater er uskadd. Gi øyeblikkelig beskjed til bedriftens vedlikeholdsservice hvis det finnes tegn til skader.
Brannfare Det kan begynne å brenne i elektriske apparater.	Utfør alltid en nøye kontroll av elektriske apparater for å verifisere at de er uskadd og for å gjenopprette eventuelle ødeleggelser. Hvis det begynner å brenne, fjern spenningen ved å plassere hovedbryter på OFF og slukk brannen ved hjelp av brannslukkingsapparat laget spesielt for elektriske branner.
Fare for kutting Det finnes fare for kutting når kranarmene beveges og når tårnet roteres.	Fjerne seg fra maskinen under bevegelsesfaser.
Klem- og støtfare Under overføring og stabilisering finnes det fare for at man kommer i klem eller støtes.	Oppretthold en sikker avstand.
Fare for fall av utstyr Det finnes fare for at verktøy og materialer faller ned fra personkurven.	Ikke oppholde seg eller gå under personkurven.
Fare for fall fra hevet posisjon Det finnes fare for at operatøren faller ned fra hevet posisjon når han/hun går opp i eller stiger av personkurven.	Hold godt fast i tilhørende støttepunkt.

D.8. Personlig verneutstyr (PVU)

Under normale arbeidsaktiviteter og under vedlikehold må man forsikre seg om at følgende personlig verneutstyr stilles til disposisjon og brukes av alle arbeidere:

	Hansker som forhindrer kutt og perforering	Kontakt med skarpe deler.
	Oljetette hansker	Kontakt med smøreoljer og -fett og hydraulikkolje.
	Arbeidssko med forsterket tupp og sklifri såle.	Glatte materialer på gulvet; fall av tunge gjenstander.
	Sikkerhetsseler og -remer	Festepunkt i personkurven for sikkerhetsseler.

Vær oppmerksom

Personlig verneutstyr må oppbevares med omhu og byttes ut når det er ødelagt.

D.9. Anvisning for tilgang til farlige soner

For å hindre tilgang til farlige deler i bevegelse, er maskinens ulike deler utstyrt med vern (laget av metallplater, metallnett, plastikkmaterialer, osv.) festet med skruer og/eller mutre, osv...

For å unngå faren for alvorlige skader grunnet deler i bevegelse må man følge adferdsreglene som er oppført under.

Alle vern må alltid være på plass og riktig festet når maskinen er i drift.

Vernene må kun fjernes av autorisert personale og med egnet verktøy.

Vernene må kun fjernes når maskinen står i ro og uten mulighet for andre personer til å starte den opp igjen.

Før man fjerner faste vern må maskinen kobles fra alle energikilder og man må henge på et skilt "Arbeid pågår; Ikke utfør manøvrer".

Før maskinen startes opp igjen må alle vern tilbakemonteres og blokkeres etter henvisning fra produsenten.

Alle gjengede forbindelser må skrus fast slik at de ikke kan fjernes, enten kun ved å bruke hendene eller med tilgjengelig verktøy.

D.10. Sikkerhetsforskrifter for vedlikehold av maskinen

Vedlikeholdsinngrep må kun utføres av autorisert personale, med egnet opplæring og kompetanse, uttrykkelig autorisert av firma som bruker maskinen.

Maskinens vedlikeholdsinngrep må utføres i overensstemmelse med alle sikkerhetsforskrifter som er oppført i denne offentliggjørelsen.

Før man utfører vedlikeholdsinngrep må maskinen kobles fra alle energikilder og man må henge på et skilt med skriften "Arbeid pågår; Ikke utfør manøvrer".

I tillegg må man overholde indikasjonene som er oppført under.

D.10.1. Konsultasjon av tekniske dokumenter

Før man utfører vedlikeholdsinngrep på maskinen, vennligst konsulter den tekniske dokumentasjonen som leveres av Produsenten og av de enkelte delenes leverandører.

Konsulter spesielt:
- alle "bruksanvisninger";
- skjema over kretser (elektrisk, hydraulisk, osv.).

Produsentens tekniske kundeservice er tilgjengelig for en hvilken som helst oppklaring angående vedlikeholdsinngrep på sine bestanddeler.

Vær oppmerksom

I tilfelle funksjonsfeil, ikke prøv å løse eventuelle situasjonen med tilfeldige midler.

D.11. Reservedeler

Anvendelse av ikke originale reservedeler kan forårsake vilkår for feilfunksjon, som igjen kan forårsake farlige vilkår for operatøren og for personene som jobber i nærheten av maskinen.

Vær oppmerksom

Bruk kun originale reservedeler levert av Produsenten.

E.1. Kontrollpanel ved bakkenivå

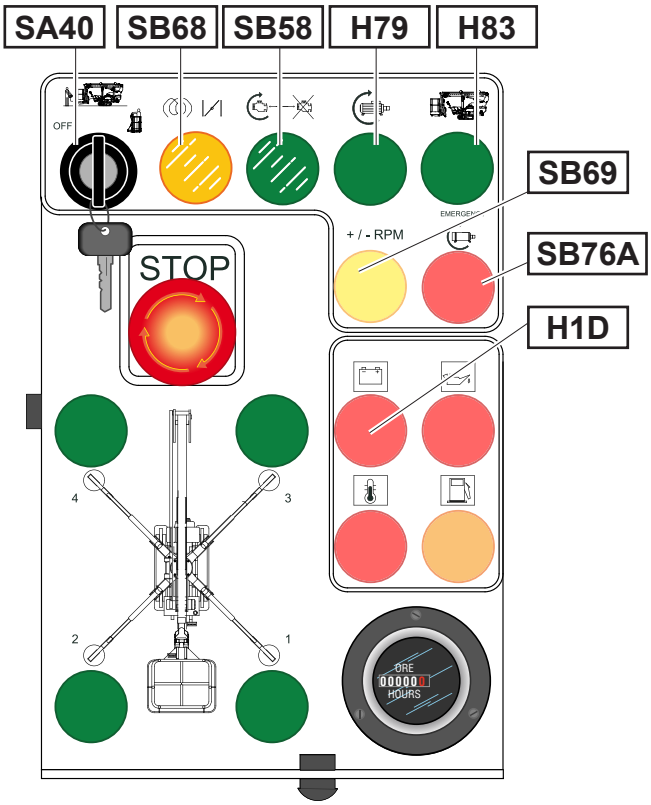

SA40	**Nøkkelbryter og aktivering av styringer på base/personkurv** - Når bryter er plassert på OFF er maskinen av. - Når bryter plasseres i midten, slår maskinen seg på og styringene ved bakkenivå er aktivert. - Når bryter vris mot høyre, slår maskinen seg på og styringene i personkurven er aktivert.
H69 **SB68**	**Knapp/Kontrollampe for forhåndsvarming av tennplugger** (med dieselmotor) Kontrollampen slår seg av etter 6-7 sek. når tennpluggene er varme. **Knapp/Kontrollampe luft for oppstart av motor** (med bensinmotor) Kontrollampen og luftavstengningen deaktiveres når man slipper knappen.
SB58	**Knapp for start/stopp av endoterm eller elektrisk motor** Trykk for å starte motoren hvis den er slukket. Trykk for å slå av motoren hvis den er på.
H79	**Kontrollampe for elektrisk motor** Denne lyser når den elektriske motoren er aktivert.
H83	**Kontrollampe for signalisering av maskininnleggelse** Vedvarende lys: indikerer at maskinen er riktig innlagt og at det er mulig å bruke stabiliseringens styringer eller styringer for å bevege på beltene. Slukket: maskinen er ikke innlagt.
SB69	**Knapp for valg av motoromdreininger** (Optional) Motorens omdreininger varierer ved hvert trykk.
SB76A	**Knapp for oppstart av elektrisk 12 V nødpumpe (optional)**
H1D	**Kontrollampe for vekselstrømsgenerator (kun med dieselmotor)** Kontrollampen er av når vekselstrømsgeneratoren lader batteriet og den endoterme motoren er på.

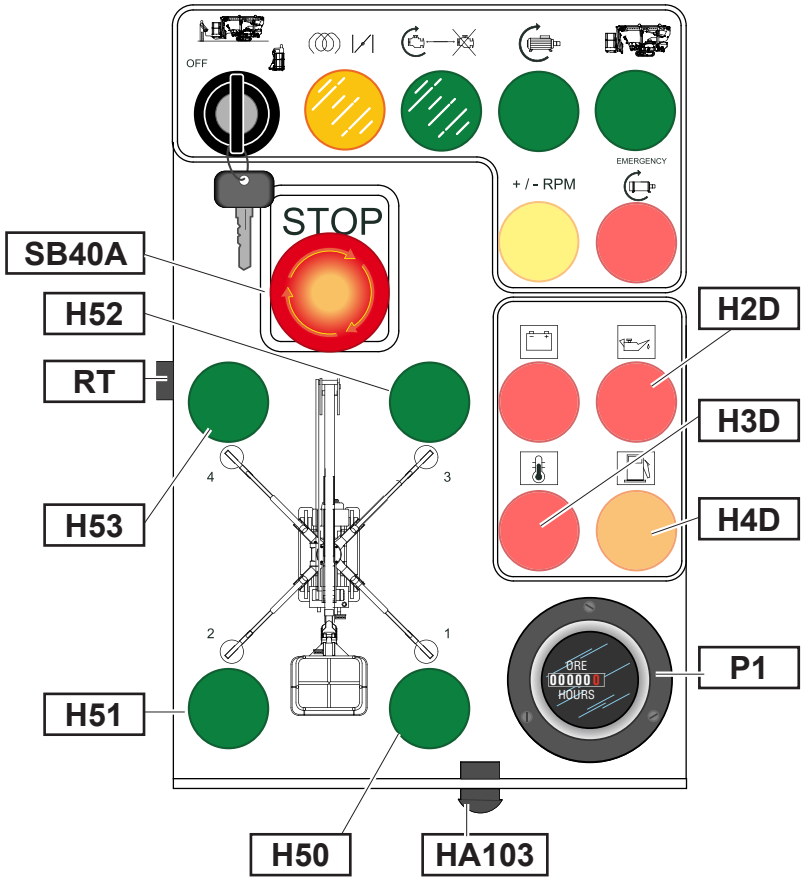

H2D	**Kontrollampe for olje (kun med dieselmotor)** Kontrollampen lyser når oljetrykket eller -nivået er utilstrekkelig og når motoren er av.
H3D	**Kontrollampe for lufttemperatur (optional)** Den blinker: temp. < -15°C Den lyser vedvarende: temp. < -20°C
H4D	**Kontrollampe for reservetank (optional)** Kontrollampen lyser når mengden med drivstoff i tanken er under minimums nivå.
SB40A	**Nødstoppknapp** Når man trykker ned denne knappen stopper alle bevegelser øyeblikkelig opp og spenningen fjernes fra alle styringer. For å gjenoppruste knappen vris den i pilens retning.
P1	**Timeteller** teller arbeidsplattformens totale arbeidstimer (endoterm og elektrisk motor).
H50 **H51** **H52** **H53**	**Kontrollamper for støtteben på bakken** Disse lyser når støttebena er riktig støttet på bakken.
RT	**Kontakt for kablet fjernstyring**
HA103	**Lydsignal** Dette aktiveres når: - Maskinen overføres. - Maskinen ikke er riktig nivellert. - Personkurven overbelastes (optional kun for lastesensor plassert i personkurven).

E.2. Styringer ved bakkenivå

E.2.1. styringer for stabilisering

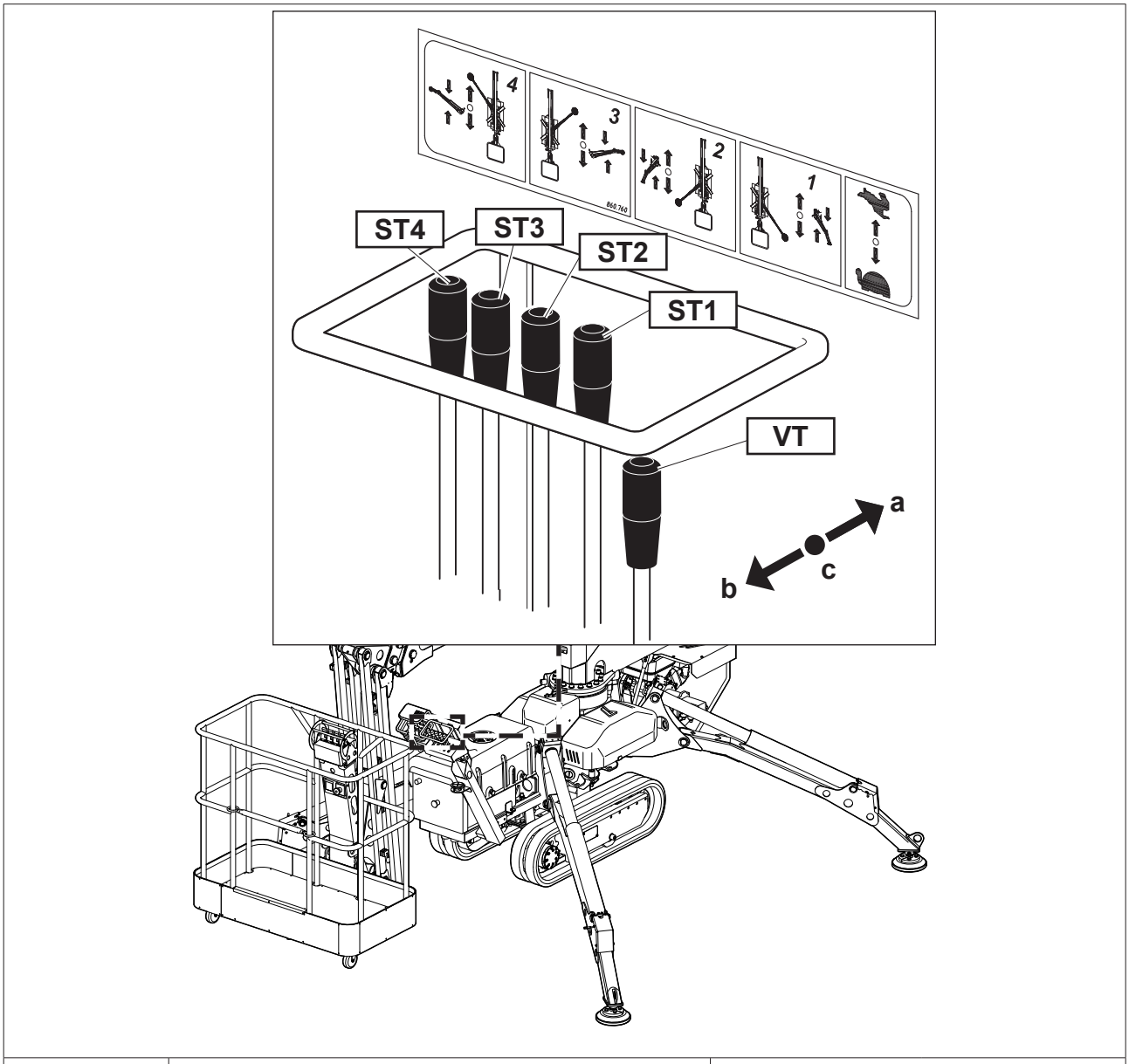

Forkortelse	Beskrivelse	Funksjon	
		posisjon a	posisjon b
ST1	Spake for bevegelse av støttefot 1	ned	opp
ST2	Spake for bevegelse av støttefot 2		
ST3	Spake for bevegelse av støttefot 3		
ST4	Spake for bevegelse av støttefot 4		
VT	Spake for aktivering av styringer for stabilisering/ overføringshastighet	**posisjon a** = Høy gir **posisjon b** = Lav gir **sentral posisjon** = Aktiverer bevegelsen av støtteben 1 - 2 - 3 - 4	

E.2.2. Styringer for overføring på kablet fjernstyring

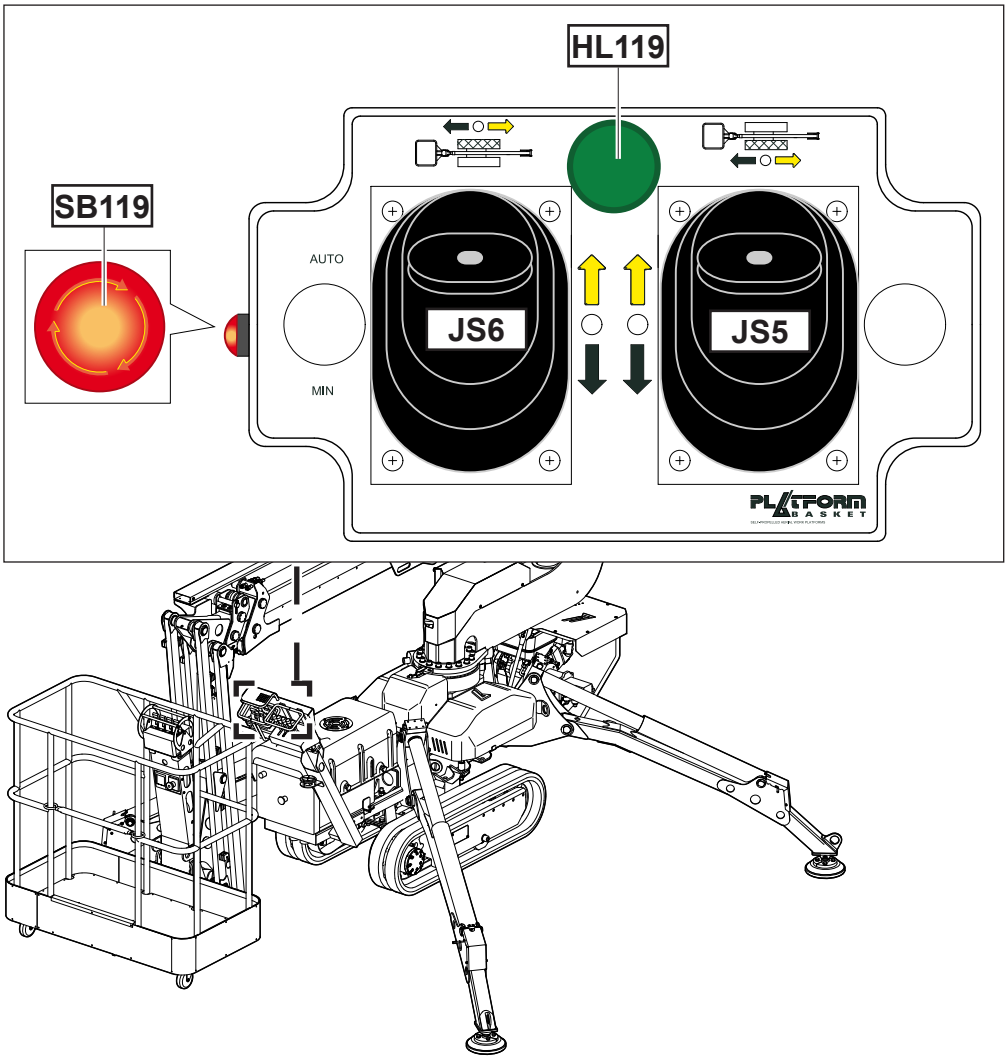

Forkor-telse	Beskrivelse	Funksjon	
		posisjon a	posisjon b
JS6	**Spake for bevegelse av venstre belte**	framover	bakover
JS5	**Spake for bevegelse av høyre belte**		
SB119	**Nødstoppknapp – OFF Trykknappanel** Ved å trykke på denne knappen stanser den kablede fjernstyringen øyeblikkelig opp. For å gjenoppruste knappen vris den i pilenes retning.		
HL119	**Grønn kontrollampe - Aktivering/forbindelse Trykknappanel** Knappen lyser når trykknappanelet er aktivert og er slukket når det er deaktivert.		

E.3. Nødstyringer

E.3.1. Styringer på hengende del

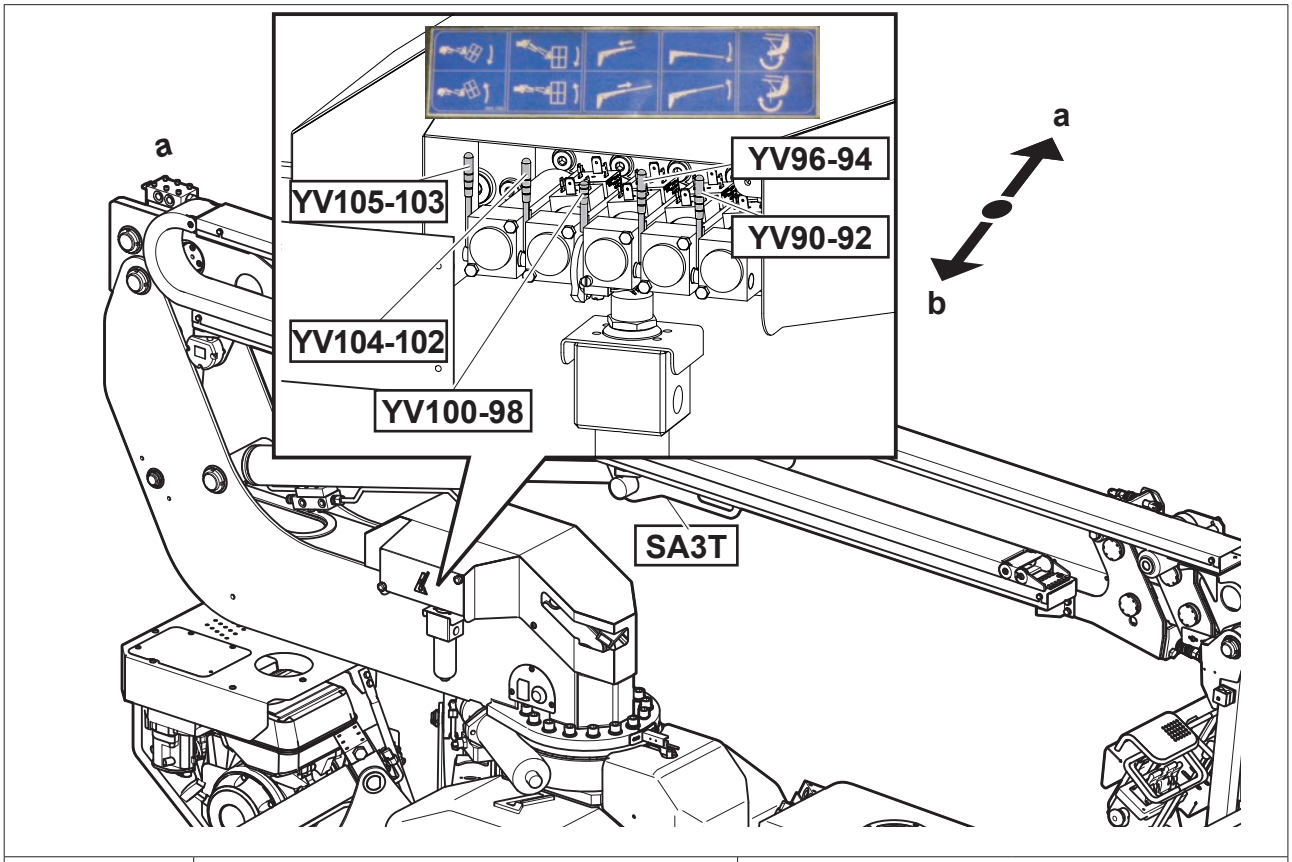

Forkortelse	Beskrivelse	Funksjon	
		posisjon a	posisjon b
YV90 -92	Spake for bevegelse av kolonne	rotasjon mot venstre	rotasjon mot høyre
YV96 -94	Spake for bevegelse av kranarm	ned	opp
YV100 -98	Spake for bevegelse av utstrekker	tilbaketrekning	utstrekning
YV104 -102	Spake for bevegelse av stang	lukking	åpning
YV105 -103	Spake for manuell stabilisering av personkurv	framover	bakover

Når spakene aktiveres må man holde inne oljeknapp **SB74.**

E.3.2. Styringer på understell

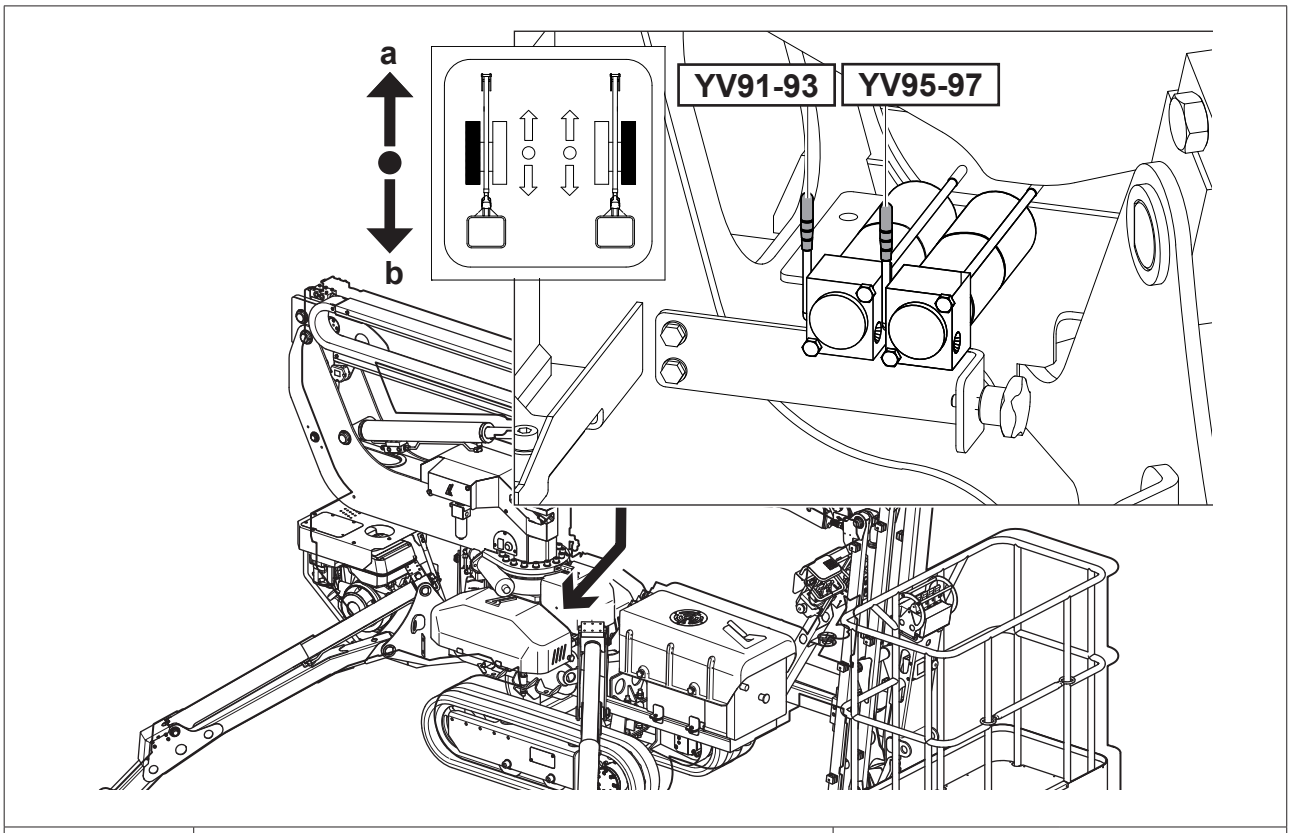

Forkortelse	Beskrivelse	Funksjon	
		posisjon a	posisjon b
YV91 -93	Spake for bevegelse av venstre belte	framover	bakover
YV95 -97	Spake for bevegelse av høyre belte	framover	bakover

E.4. Styringer i personkurv

E.4.1. Trykknappanel

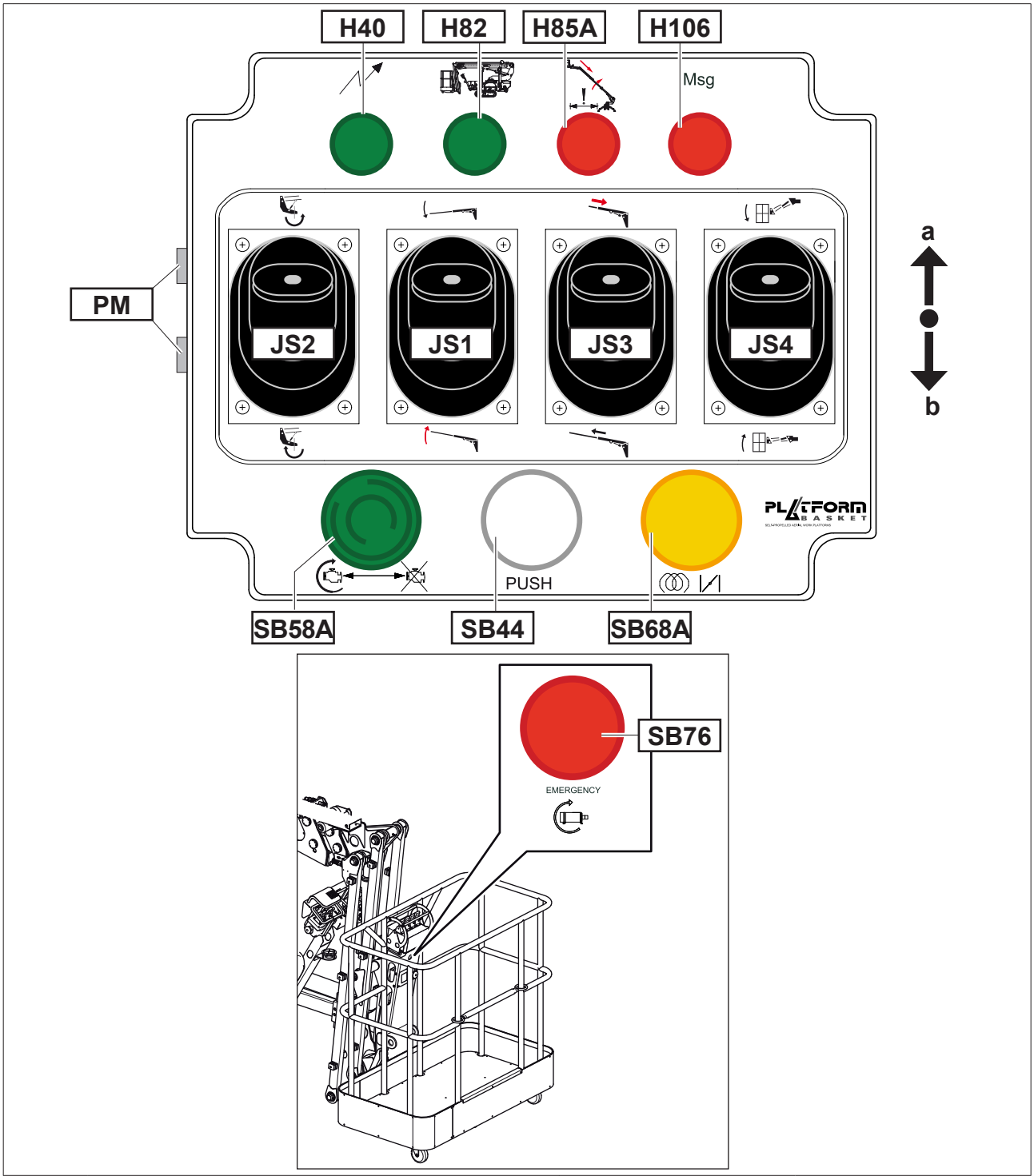

Forkor-telse	Beskrivelse	Funksjon	
		posisjon a	posisjon b
JS1	Spake for bevegelse av kranarm	ned	opp
JS2	Spake for bevegelse av kolonne	rotasjon mot venstre	rotasjon mot høyre
JS3	Spake for bevegelse av utstrekker	tilbaketrekning	utstrekning
JS4	Spake for bevegelse av stang	lukking	åpning

H40	**Kontrollampe for 12 V spenning til stede på trykknappanel** Knappen lyser når trykknappanelet er aktivert og er slukket når det er deaktivert.
H82	**Kontrollampe for signalisering av maskininnleggelse** Vedvarende lys: indikerer at maskinen er riktig innlagt og at det er mulig å bruke stabiliseringens styringer eller styringer for å bevege på beltene. Blinkende lys: indikerer at utstrekker er tilbaketrukket, stangen er lukket, kranarmen er senket, men ikke i riktig innlagt posisjon. Slukket: maskinen er ikke innlagt.
H85A	**Kontrollampe for arbeidsgrense** Når lampen blinker betyr dette at kranarmen nærmer seg grensen for tillatt arbeidsområde. Når lampen lyser vedvarende betyr dette at kranarmen har nådd grensen for tillatt arbeidsområde. Bildet på kontrollampen viser hvilke bevegelser som er tillatt for å komme seg vekk fra blokkeringen (tilbaketrekning av utstrekker og heving av kranarm).
PM	**Knapper for Platform Basket teknisk kundeservice.**
SB58A	**Knapp for start/stopp av endoterm eller elektrisk motor** Trykk for å starte motoren hvis den er slukket. Trykk for å slå av motoren hvis den er på.
SB68A	**Knapp/Kontrollampe (Optional) for forhåndsvarming av tennplugger** (med dieselmotor) Kontrollampen slår seg av etter 6-7 sek. når tennpluggene er varme. **Knapp/Kontrollampe (Optional) for luft for oppstart av motor** (med bensinmotor) Kontrollampen og luftavstengningen deaktiveres når man slipper knappen.
SB76	**Knapp for start av elektrisk pumpe (optional)** Plassert på det elektriske panelets støtte.
SB44	**Knapp for operatør til stede (optional) med lydsignal**
H106	**Kontrollampe for melding til operatør** Blinkingen varierer etter hvilken melding som skal signaliseres til operatøren. **Ant. blinkTilhørende melding** 1 ..... maskinen er ikke nivellert 2 ..... kuttet ledning på nivelleringsboble 3 ..... kuttet ledning på sensor 1 for kranarmens vinkel 4 ..... kuttet ledning på sensor 2 for kranarmens vinkel 5 ..... kuttet ledning på lastecelle 1 signal 6 ..... kuttet ledning på lastecelle 2 signal 7 ..... kuttet eller kort ledning på joystick for bevegelse av kranarm 8 ..... kuttet eller kort ledning på joystick for bevegelse av kolonne 9 ..... kuttet eller kort ledning på joystick for bevegelse av utstrekker 10 ..... kuttet eller kort ledning på joystick for bevegelse av utligger 11 ..... kuttet eller kort ledning på joystick for bevegelse av høyre belte 12 ..... kuttet eller kort ledning på joystick for bevegelse av venstre belte 13 ..... feil, avvik på signaler fra kranarmens sensorer 14 ..... feil, avvik på signaler fra lastecellens sensorer 15 ..... anomali på signaler fra joystick for bevegelse av kranarm 16 ..... anomali på signaler fra joystick for bevegelse av kolonne 17 ..... anomali på signaler fra joystick for bevegelse av utstrekker 18 ..... anomali på signaler fra joystick for bevegelse av utligger 19 ..... anomali på signaler fra joystick for bevegelse av høyre belte 20 ..... anomali på signaler fra joystick for bevegelse av venstre belte **Merk** **For problemløsning, vennligst slå opp i seksjon "L".**

E.4.2. Elektrisk strøm i personkurven (optional)

PE	**Elektrisk strømkontakt (220 V) for verktøy** Det er installert en elektrisk kontakt (**PE**) for ekstrautstyr (220 V) i personkurven. Anlegget er en fortsettelse av kontakten (**PEC**) som er installert på vognen.
SB40	**Nødstoppknapp – OFF Trykknappanel** Ved å trykke på denne knappen stanser alle bevegeleser øyeblikkelig opp. For å gjenoppruste knappen vris den i pilenes retning.

E.4.3. LUFT-/VANNUTTAK i personkurv

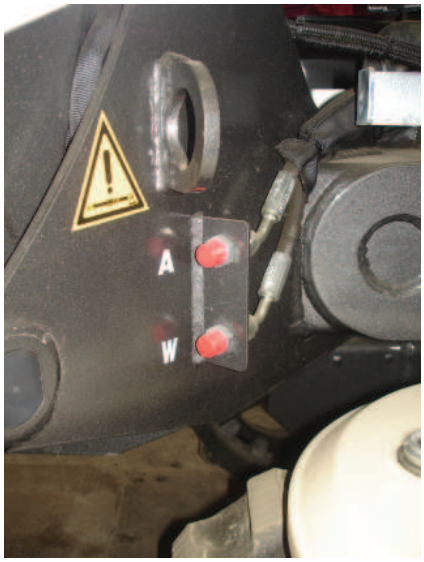

A	Uttak for trykkluft
W	Uttak for vann

I personkurven installeres det to uttak, et for luft (**A**) og et for vann (**W**). Følgende anlegg er fortsettelsen av ¼ uttak for GASS som er installert på vognen.

Arbeidslys (Optional)

Etter forespørsel kan det installeres et arbeidslys (**FS**) på personkurven. Lysbryteren er plassert direkte på selve lyset.

E.5. Styringer og instrumenter på maskinen

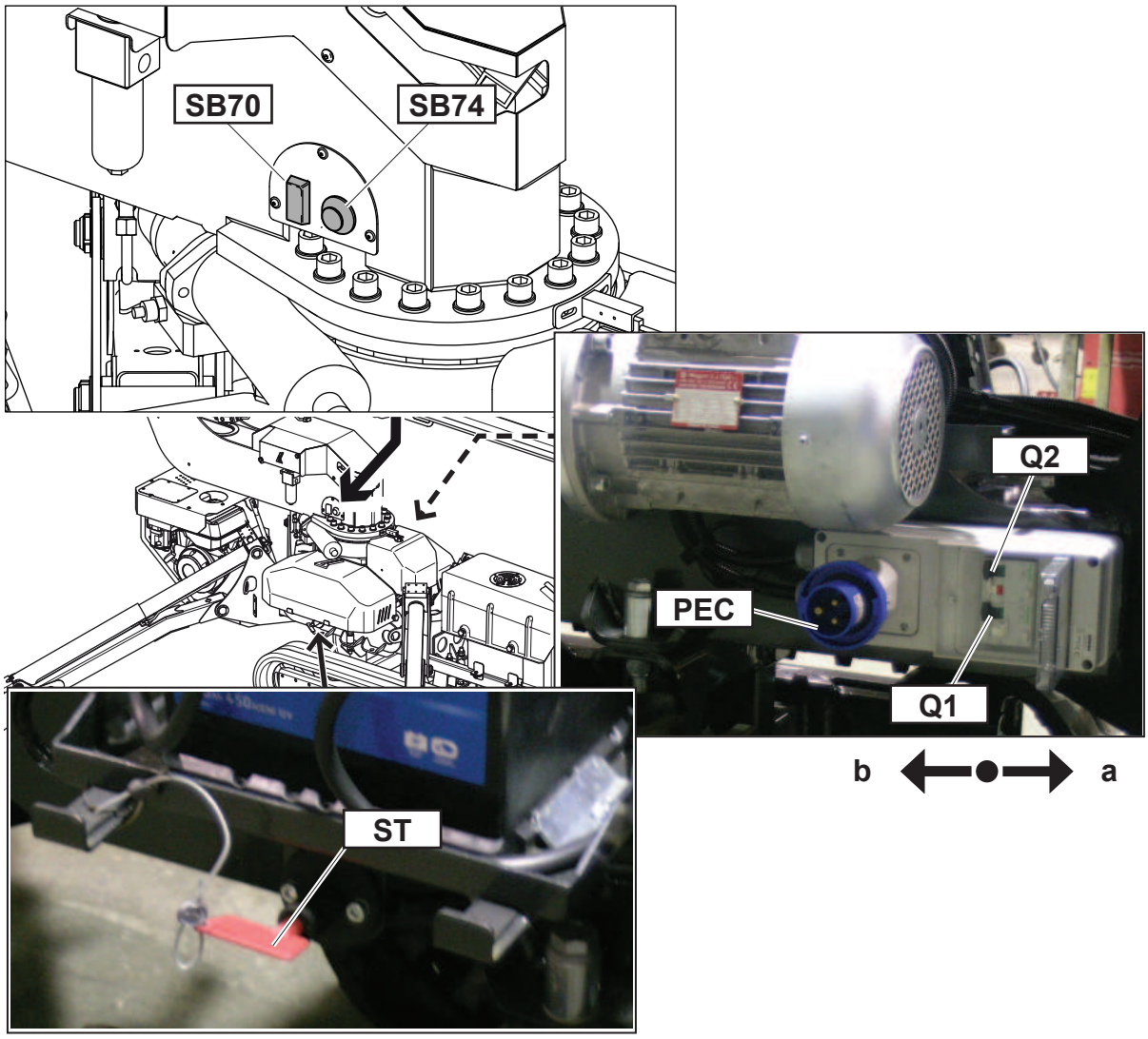

Forkor-telse	Beskrivelse	Funksjon	
		posisjon a	posisjon b
Q2	**Magnetotermisk vern for den elektriske motorens krets**	Aktiverer den elektriske motorens funksjon	Deaktiverer den elektriske motorens funksjon
Q1	**Magnetotermisk vern for det elektriske ekstrautstyrets kretser**	Aktiverer det elektriske ekstrautstyrets funksjon	Deaktiverer det elektriske ekstrautstyrets funksjon
PEC	**Strømkontakt for utvendig elektrisk anlegg (220 V)** **Vær oppmerksom** **Når maskinen overføres må man kontrollere at ledningen og forbindelsen ikke utsettes for skader.**		

ST	**Batteriutkopler**
SB70	**Knapp for heving/lukking av kranarm** Trykk øverst for å heve kranarmen og nederst for å lukke den igjen. Hold samtidig inne SB74.
SB74	**Knapp for tildelelse av olje til nødfordeler i hengende del** Ved å trykke på denne aktiveres den hengende delens nødbevegelser. Denne er kun virksom når velger SA40 er plassert på "styringer ved bakkenivå".

F.1. Sikkerhetsanordninger

Maskinen er utstyrt med ulike anordninger for å beskytte operatørens sikkerhet og maskinens integritet.

Vær oppmerksom

Det er strengt forbudt å tukle med, koble i fra, gå utenom eller fjerne maskinens sikkerhetstiltak og -anordninger.

Produsenten fraskriver seg et hvilket som helst ansvar for maskinens sikkerhet ved manglende overholdelse av ovennevnte forbud.

F.1.1. Lastecelle på kranarmens løftejekk.

Denne måler kraften som utøves på kranarmen etter personkurvens last og kranarmens helning.

Overskridelse av arbeidsgrense signaliseres ved at kontrollampe **H85A** slår seg på.

Bildet på kontrollampen viser hvilke bevegelser som er tillatt for å komme seg vekk fra blokkeringen (tilbaketrekning av utstrekker og heving av kranarm).

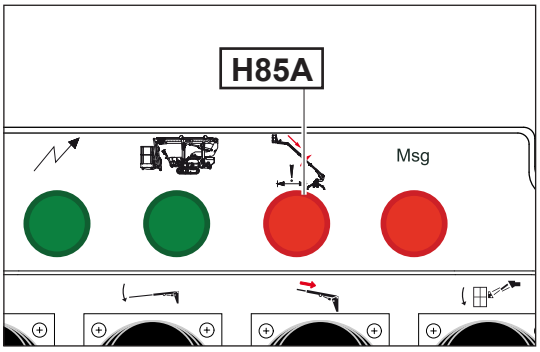

F.1.2. Sensorer for støttebenas trykk på bakken

Hver støttefot er utstyrt med en sensor som kontrollerer at foten er riktig plassert på bakken.

Hvis en av støttebena ikke trykker mot bakken, signaliseres dette ved at en av kontrollampene (**H50**-**H51**-**H52**-**H53**) slår seg av.

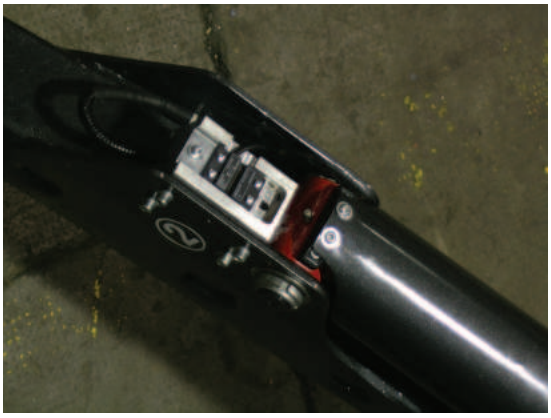

F.1.3. Lydsignal

Dette signaliserer et nødstilfelle og aktiveres også hver gang maskinen beveger på seg.

F.1.4. Nødstoppknapper

Hver eneste styrestilling er utstyrt med en anordning (**SB40**, **SB40A**, **SB119**) som gjør det mulig for operatøren å stanse maskinens funksjoner under eventuelle farer.

Trykk ned den røde, rundhodede knappen for å stanse alle bevegelser.

For å sette maskinen i drift igjen må man gjenopprette:
- arbeidsforhold;
- sikkerhetsforhold;
- anordningens funksjon ved å vri knappen i samme retning som pilene indikerer.

Kontroller at sikkerhetsanordningen fungerer før hver anvendelse av maskinen.
- start opp strømkretsen;
- aktiver en arbeidssyklus;
- trykk på knappen.

Anordningen virker hvis bevegelsene stanser opp.

Kontrollen må utføres på alle nødanordninger som er plassert på de ulike styringsplassene.

Hvis anordningen blir totalt ødelagt, og det ikke er mulig å gjenopprette arbeidsvilkår, vennligst ta kontakt med kundeservice for informasjon om hvordan anordningen og maskinen eventuelt skal gjenopprettes.

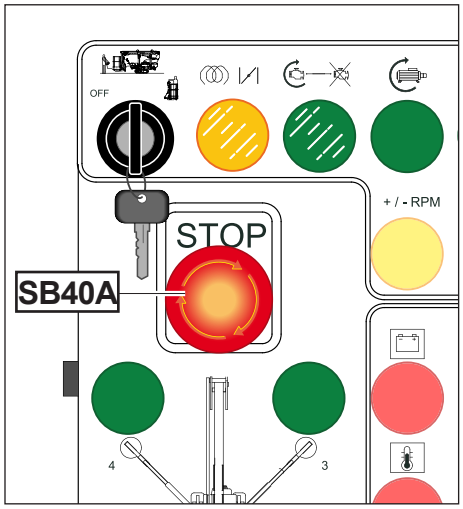

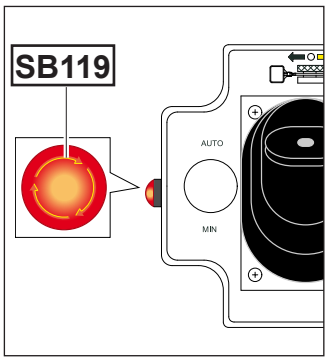

F.1.5. Visuell nivelleringsboble

Gjør det mulig å verifsere maskinens nivellering.

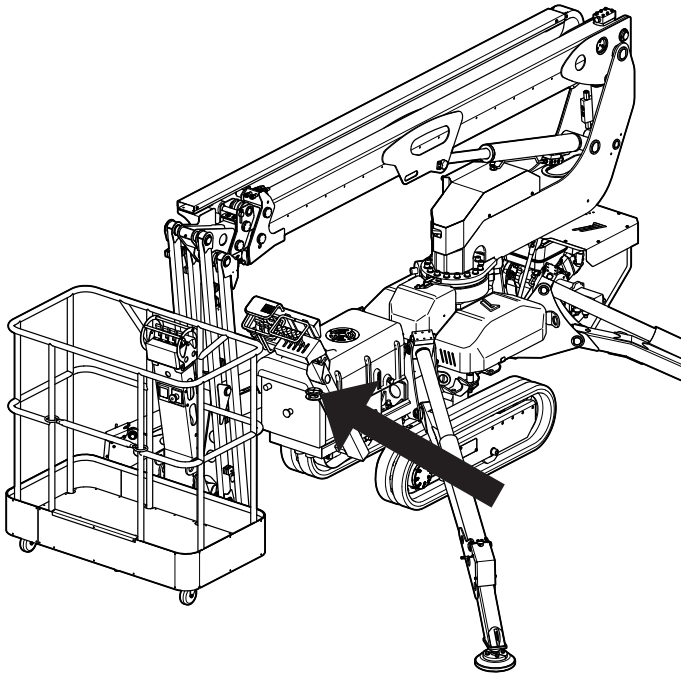

F.1.6. Elektronisk kontroll av nivellering

Kontrollerer maskinens nivellering både på langs og på tvers.

Hvis sensor overgår 1 helningsgrad i forhold til horisontal linje, blinker kontrollampe **H106** på det elektriske panelet i personkurven en gang, samtidig som man kan høre lydsignal **HA103**.

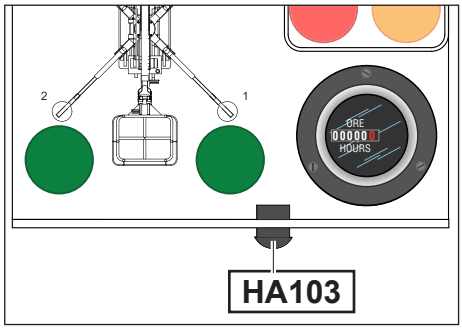

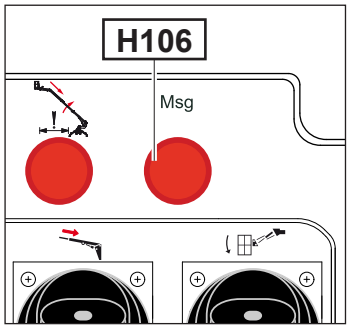

F.1.7. Sensorer for teleskopisk kranarm og utstrekker i hvileposisjon

Disse registrerer fullstendig lukking av teleskopisk kranarm, stolpe og total tilbaketrekning av utstrekker.

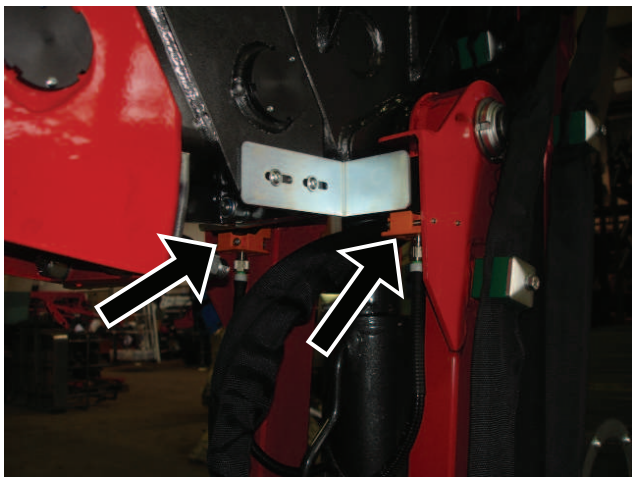

F.1.8. Manuell nødpumpe

Maskinen er utstyrt med en manuell nødpumpe som brukes hvis maskinen havarerer og alle bevegelser blokkeres (se I.11. "Bevegelser i nødstilfelle").

I tillegg til den manuelle pumpen kan man etter forespørsel også installere en 12 V elektrisk pumpe, som har samme funksjon som den manuelle og som utnytter batterienes spenning.

F.1.9. Kontroll av rotasjonen

Tårnet roterer totalt 360° (cirka 180° mot venstre og cirka 180° mot høyre).

Anordningen består av en pense (**A**) som fanger opp platen (**B**) og blokkerer rotasjonen ved 180°.

For å gjenoppruste en maskin som blokkerer seg under rotasjon, dreier man tårnet i motsatt retning av den som førte til blokkering.

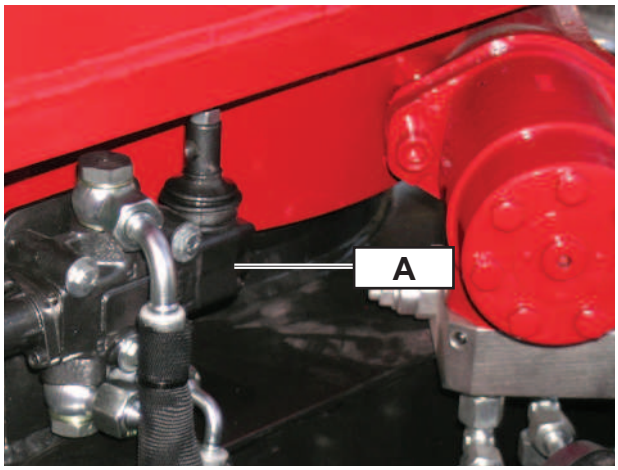

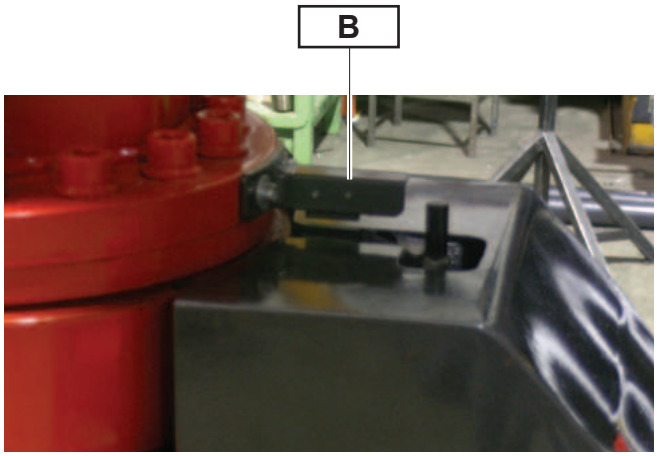

Rotasjonsgruppen er også utstyrt med en sensor som signaliserer tårnets sentrering i innlagt posisjon.

G.1. Utstyr som leveres på oppfordring

Belter uten spor		
Utstyr med 12 VDC elektrisk nødpumpe		
Arbeidslys i personkurv		
Elektrisk kontakt i personkurv	Vca	110/220
	A	16
Utrustning med smøremidler for nordlig klima		
Store støtteplater for stabilisering på mykt terreng		

H.1. Forord

I dette kapittelet finner man viktige henvisninger som må overholdes både for hindre personlige skader og for å hindre skader på maskinen.

Overhold generelle forskrifter og spesifikasjoner som gjelder løfteinnretninger og inngrep for håndtering og transport, selv om de ikke er uttrykkelig oppført i dette dokumentet.

Produsenten fraskriver seg et hvilket som helst ansvar ved bruk av uegnede løfteinnretninger.

H.2. Håndtering og/eller lagring

Maskinen kan transporteres på en lastebil.

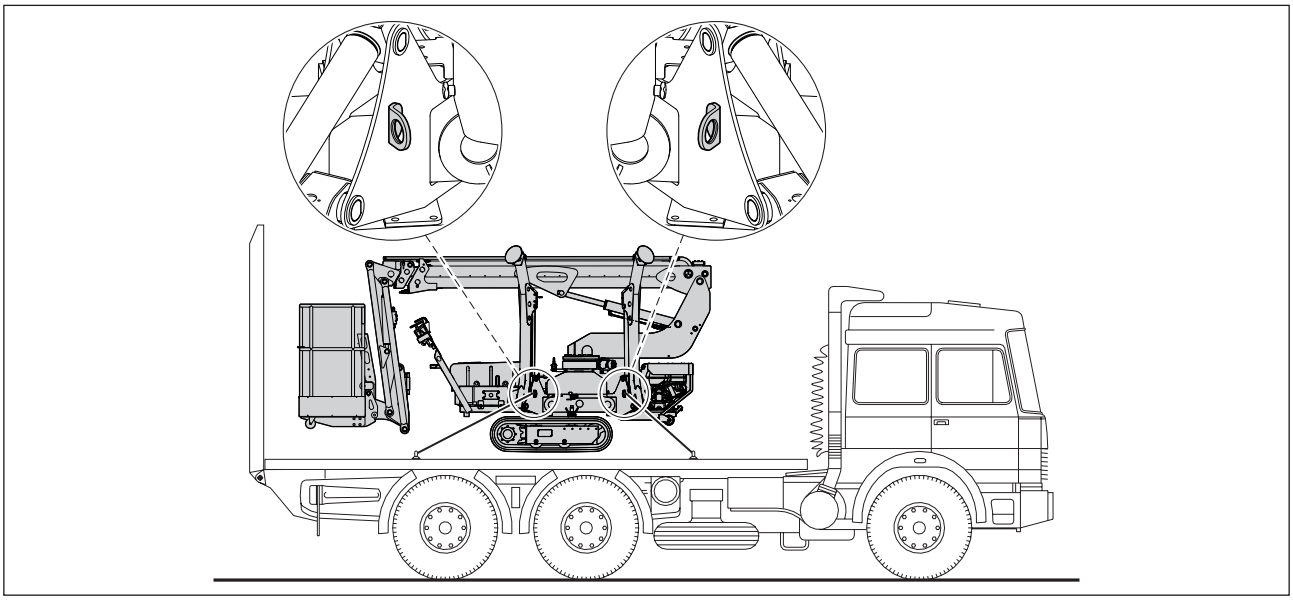

Vær oppmerksom

Under transport må maskinen ALLTID være festet til kjøretøyets lasteplan med remer eller kjettinger.

Maskinen kan lastes og losses på to ulike måter:
- ved at maskinen selv kjører opp på lasteplan på ramper;
- ved at den løftes opp på lasteplan.

H.2.1. Av- og påstigning ved hjelp av ramper

Bruk normale ramper for å kjøre maskinen av og på lasteplan. Rampenes helning må IKKE overgå 27 %.

Bruk maskinens normale styringer for overføring for å kjøre av og på ved hjelp av ramper.

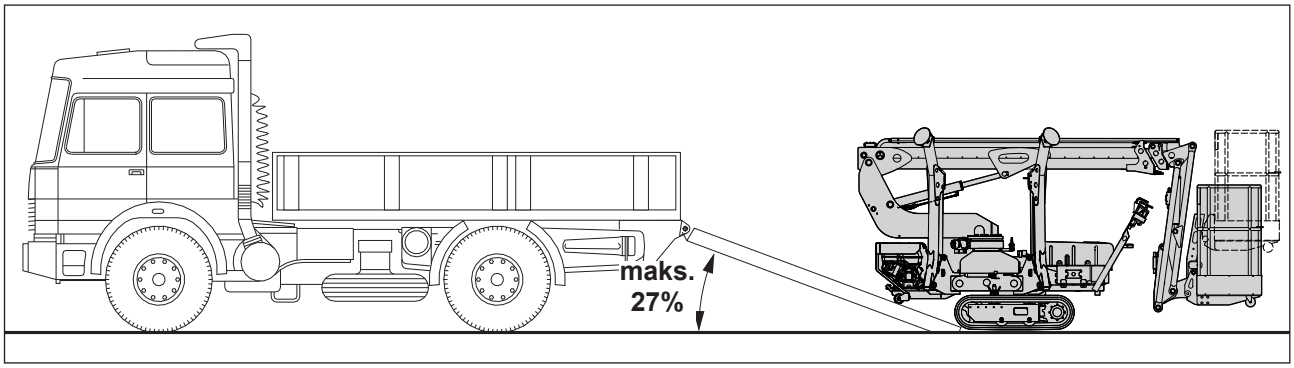

Merk

Hev kranarmen ved behov (maks. 5°).

H.2.2. Løfting

Maskinen lastes og losses fra et kjøretøy ved hjelp av en kran.

I følgende tilfelle løftes maskinen ved at remer med egnet bæreevne hektes fast i hullene på støttebenas plater.

Fare

Verifiser alltid løfteremenes effektivitet og helhet.

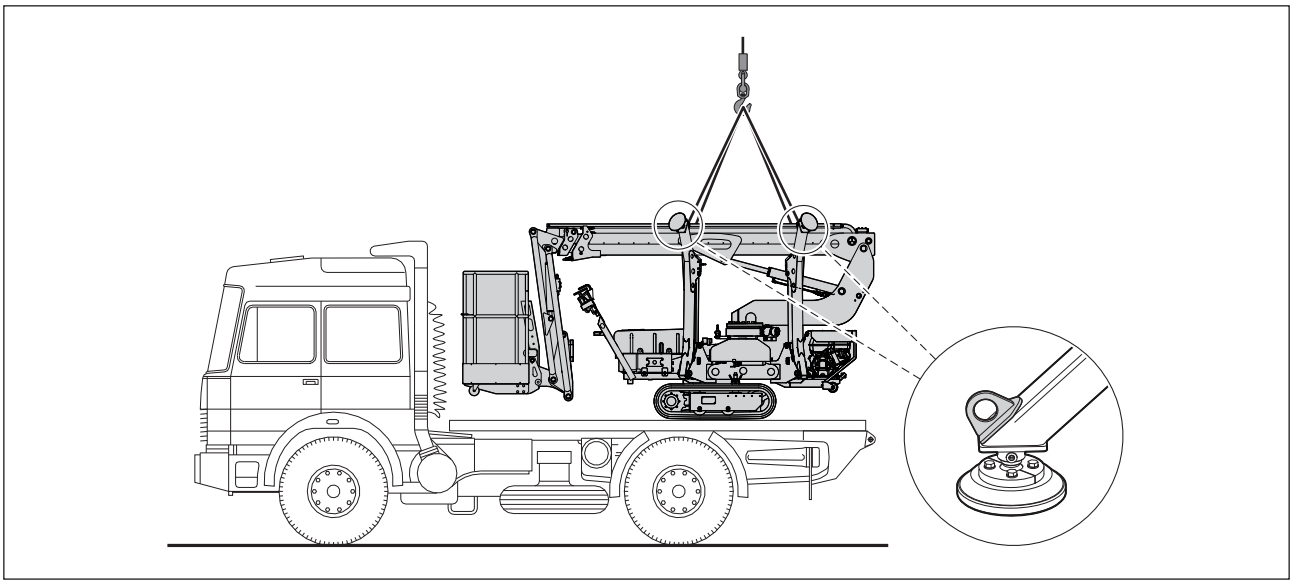

H.2.3. Sikkerhetsforskrifter for transport og håndtering

Transport og løfting må utføres av faglærte personer, som har som jobb å transportere maskiner; kun med en egnet kompetanse og gjennom bruken av egnet utstyr er det mulig å utføre inngrepene på en sikker måte.

Under løfting må man:
- ta alle nødvendige forholdsregler;
- fjerne andre personer fra området;
- ikke la personer gå under og/eller oppholde seg under og/eller i nærheten av hengende last;
- løfte lasten så lite som mulig fra bakken;
- bevege på lasten ved å streife sakte langs bakken, uten å forårsake støt eller rystelser;
- holde manøvreringsområdet fritt for materialer og gjenstander;
- for å styre lasten må man bruke stenger eller remer som er tilstrekkelig lange for at man kan holde seg utenfor faresonen.

Fare

Hele personalet må holde seg ved en sikker avstand. Avstanden må vurderes ut fra den største faren som kan forekomme unntagelsesvis, som for eksempel at en kjetting ryker eller at et boltøye går i stykker og lasten velter.

Det finnes ingen personlig verneutstyr som kan beskytte mot følgende hendelser. Vær alltid oppmerksom på følgende fare og sørg for at ingen befinner seg i nærheten av manøvreringssonen og ikke minst langs remenes eller kjettingenes retning.

Under løfting og transport må man være fullstendig klar over hvor mye plass man har tilgjengelig og hvordan terrenget ser ut.

Vær oppmerksom

Man må av ingen som helst årsak stige opp på maskinen eller dennes deler, selv om den er åpen og koblet fra energikildene.

Under løfting må man ha på seg følgende personlig verneutstyr (PVU):
- vernehjelm;
- kuttsikre hansker;
- vernesko med sklifri såle og forsterket tupp.

I.1. Forord

Rekkefølgen med hovedinngrep som må utføres for å gjøre maskinen virksom er de følgende:
- **Overføring**
- **Stabilisering**
- **Bevegelse av hengende del**

På de neste sidene finner man instruksjoner for å konfigurere og bruke maskinen i sikkerhet.

Merk

Rekkefølgen for utførelse av nødvendige inngrepene for å sette maskinen i drift, avhenger først og fremst av de ulike driftssituasjonene.

Det er operatørens ansvar å anvende den driftssekvensen som egner seg best og som er sikrest for aktuelle arbeidsvilkår.

I.2. Start/stans av motor

Motoren kan startes og stoppes både fra kontrollpanelet ved bakkenivå og fra kontrollpanelet i personkurven.

I.2.1. Start av bensinmotor

- Still deg opp ved "Kontrollpanel ved bakkenivå".
- Plasser bryter **SA40** på “oppstilling ved bakkenivå” eller “opppstilling i personkurv”, alt etter fra hvilken arbeidsstilling man har tenkt å jobbe.
- Vent til kontrollampe **H83** slår seg på.
- Trykk enten på knapp **SB58** (Kontrollpanel ved bakkenivå) eller på **SB58A** (Styringer i personkurv) for å starte/stanse motoren.
- I tilfelle kaldstart trykker man samtidig på knapp **SB68** og motorens startknapp, beskrevet ovenfor.

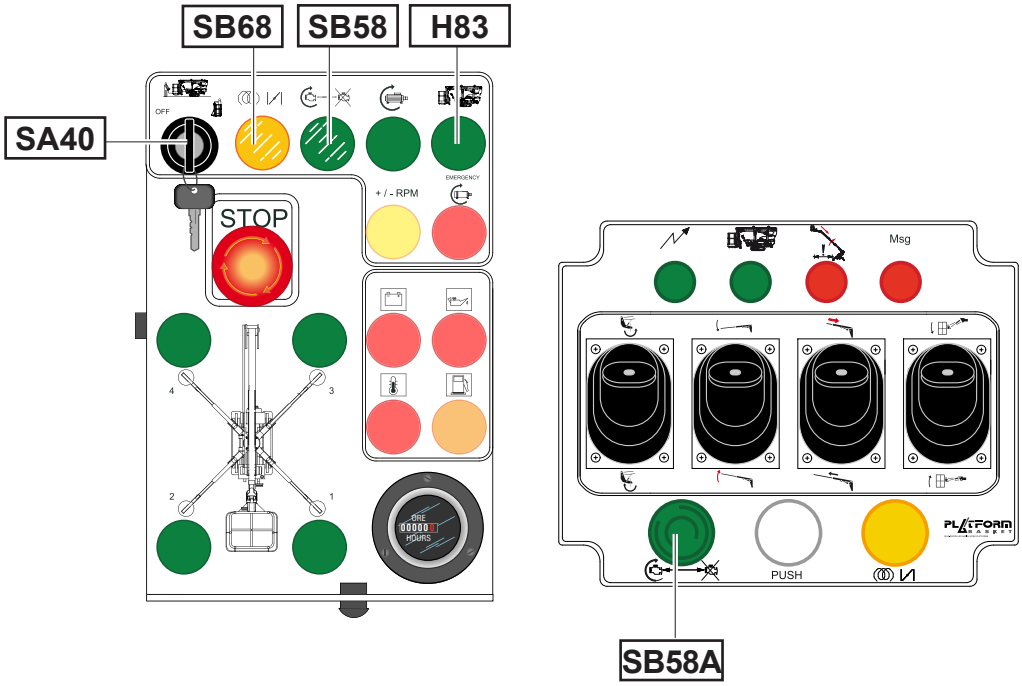

I.2.2. Stans av bensinmotor

Det finnes to måter å stanse motoren på.

1. Trykk enten på knapp **SB58** (Kontrollpanel ved bakkenivå) eller på **SB58A** (Styringer i personkurv) for å starte/stanse motoren.
2. Plasser bryter **SA40** på "**OFF**" (Kontrollpanel ved bakkenivå).
   Denne aksjonen slår det elektriske panelet fullstendig av.

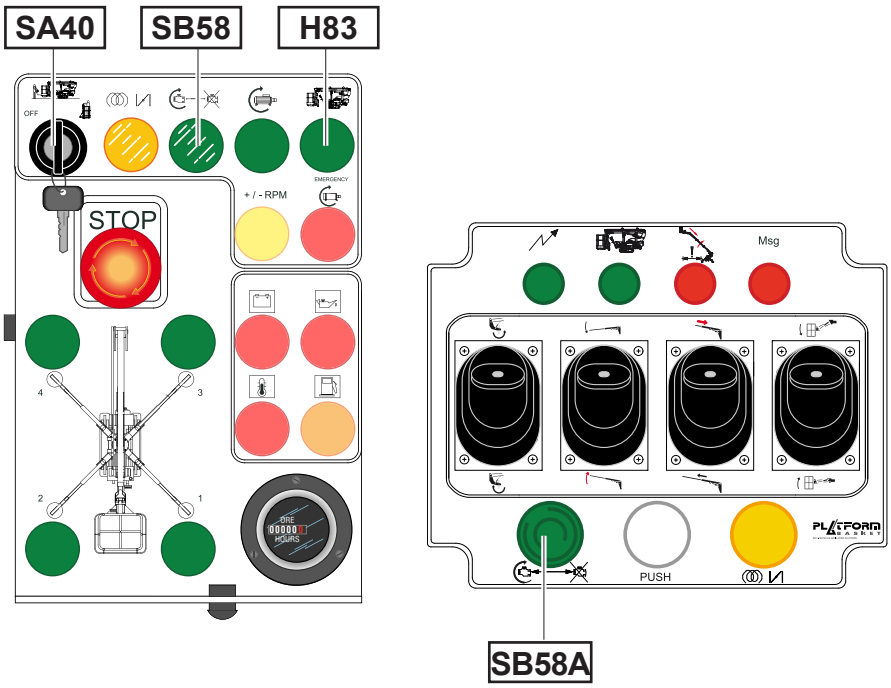

I.2.3. Start av elektrisk motor

- Før støpselet inn i 220 V kontakten **PEC**.
- Aktiver den elektriske motorens oppstart gjennom den magnetotermiske bryteren **Q2** (se E.8. "Styringer og instrumenter på maskinen").
- Den elektriske motorens aktivering utelukker automatisk at endotermisk motor kan starte opp.
- Still deg opp ved "Kontrollpanel ved bakkenivå".
- Plasser bryter **SA40** på “oppstilling ved bakkenivå” eller “opppstilling i personkurv”, alt etter fra hvilken arbeidsstilling man har tenkt å jobbe.
- Trykk enten på knapp **SB58** (Kontrollpanel ved bakkenivå) eller på **SB58A** (Styringer i personkurv) for å starte/stanse motoren.

Vær oppmerksom

Når maskinen overføres må man kontrollere at ledningen og forbindelsen ikke utsettes for skader.

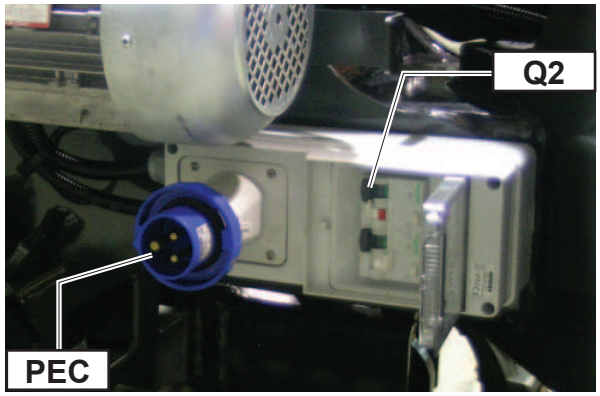

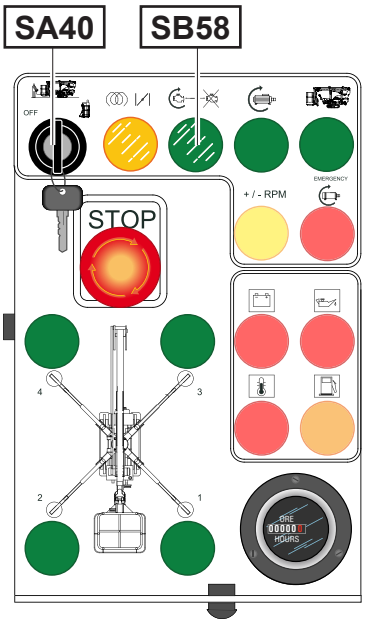

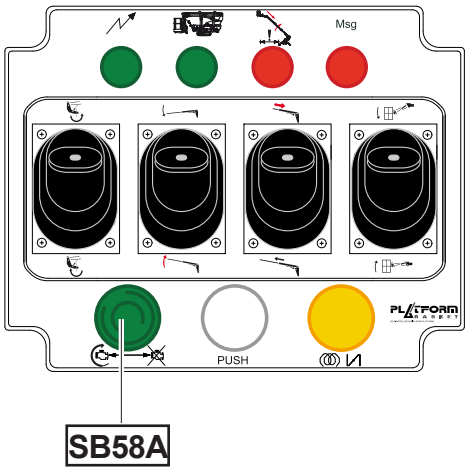

I.2.4 . Stans av elektrisk motor

- Trykk enten på knapp **SB58** (Kontrollpanel ved bakkenivå) eller på **SB58A** (Styringer i personkurv) for å starte/stanse motoren.
- Plasser bryter **SA40** på "**OFF**" (Kontrollpanel ved bakkenivå).
- Deaktiver den elektriske motoren gjennom den magnetotermiske bryteren **Q2**.
- Dra støpselet ut fra 220 V kontakten **PEC**.

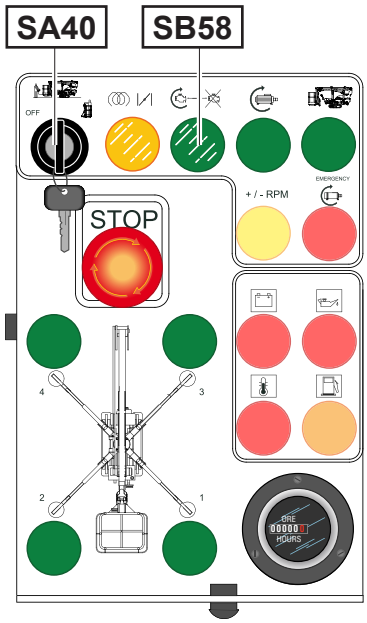

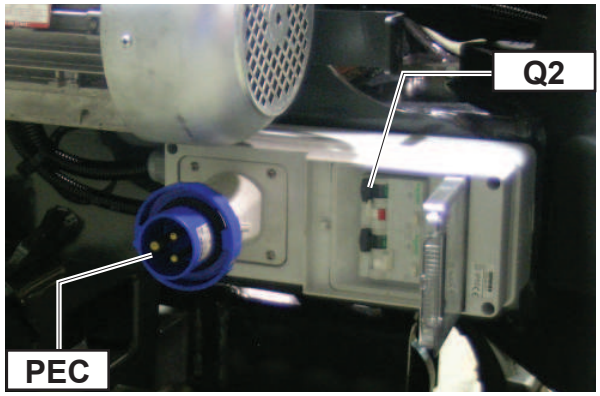

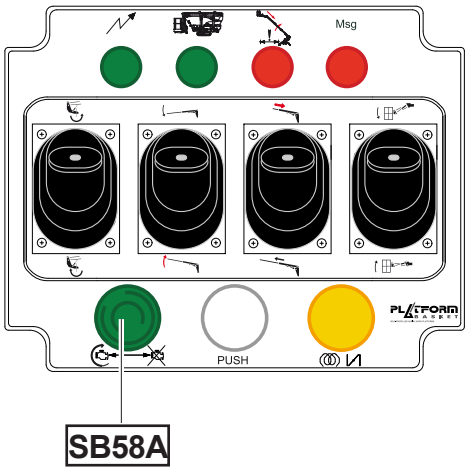

I.3. Aktivering av styringer for overføring på kablet fjernstyring

- Kontroller at ledningen på kablet fjernstyring er innført.

- Plasser bryter **SA40** (Kontrollpanel ved bakkenivå) på “oppstilling ved bakkenivå”, slik at fjernstyringen aktiveres.
  Den grønne kontrollampen på mottaker slår seg på.
- Aktiver trykknappanelet ved å frigjøre nødstoppknapp **SB119**.
- Kontrollampe **HL119** slår seg på.

For å slå av trykknappanelet må man trykke på nødstoppknapp **SB119**.

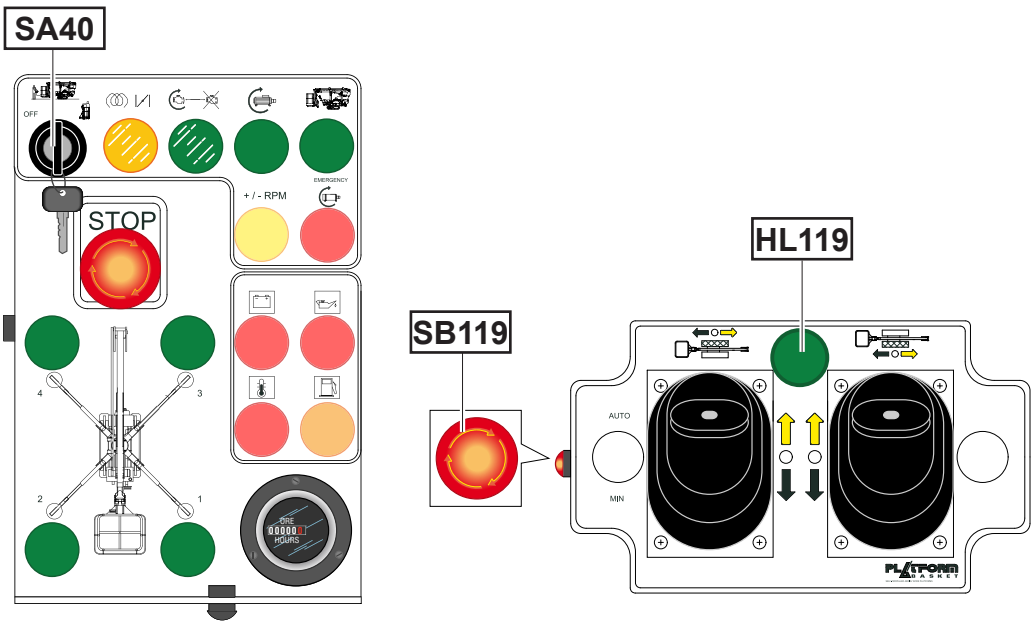

I.4. Alarmer

Alarmen "arbeidsgrense" signaliseres ved at:

Kontrollampe **H85A** på trykknappanelet blinker.

Under følgende vilkår er tillatte manøvrer:
- Tilbaketrekning av utstrekker.
- Heving av teleskopisk kranarm.

Hvis bevegelsen av disse elementene ikke er tilstrekkelig for å annullere alarmen, må man gripe inn på nødstyringene ved bakkenivå (se I.11.1. "Bevegelser i nødstilfelle" - "Hengende del").

I.5. Utstrekning/tilbaketrekning av belter (optional)

Vær oppmerksom

Det er obligatorisk at beltenes utstrekning og tilbaketrekning kun utføres når maskinens hengende del er innlagt, stabilisert (se I.7. "Stabilisering av maskin") og hevet med minst 20 cm fra bakken.

Merk

Utstrekning/tilbaketrekning utføres gjennom styringene ved bakkenivå.

- Start motoren (se I.2. "Start/stans av motor").
- Plasser bryter **SA40** på “oppstilling ved bakkenivå” (Se E.1. "Kontrollpanel ved bakkenivå").
- Stabiliser maskinen (se I.7.1. "Stabilisering av maskin”).
- Plasser fordelerens spake **A** i sentral posisjon.
- Aktiver fordelerens spake **B** oppover for å strekke ut beltene og nedover for å trekke dem tilbake.

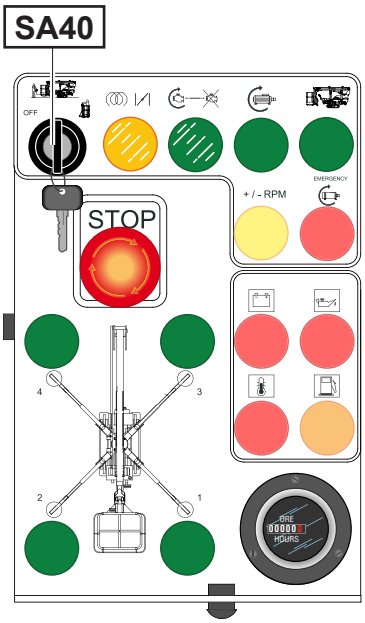

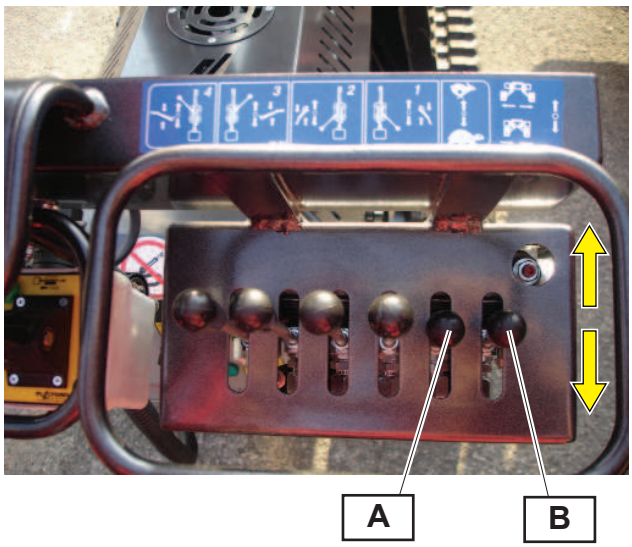

I.6. Overføring

Under overføring må maskinen ikke passere helninger på mer enn:
- Helning på langs: 15° (27%).
- Helning på tvers: 12° (21%).

Vær oppmerksom

For å komme seg opp på transportmiddelets ramper og for å overkomme helninger på rundt 15°, bør overføringen utføres gjennom rygging og eventuelt med kranarmen delvis hevet for å unngå kontakt med bakken.

- Trykk på knapp **SB70** og hold nede knapp **SB74**, slik at kranarmen løftes opp og man unngår at personkurven tar nedi bakken.

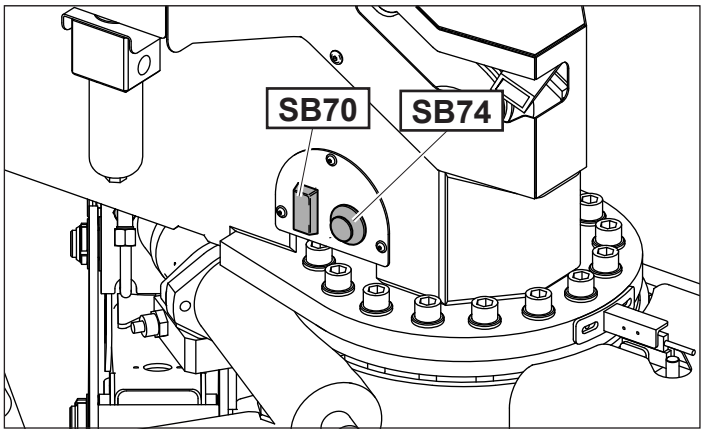

I.6.1. Operatør på bakken

Vær oppmerksom

Det er obligatorisk at maskinens hengende del er innlagt når overføringen utføres (lukket stang, tilbaketrukket utstrekker og senket kranarm; det er kun tillatt å heve kranarmen for å komme seg over helninger).

- Start motoren (se I.2. "Start/stans av motor").
- Plasser bryter **SA40** på “oppstilling ved bakkenivå” (Se E.1. "Kontrollpanel ved bakkenivå").

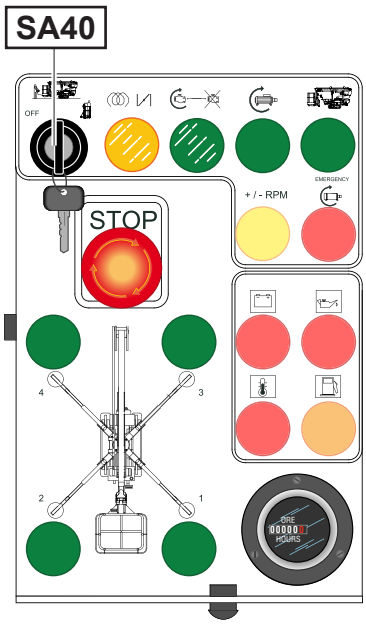

- Trekk deretter støttebena helt tilbake (se I.7. "Stabilisering av maskin").
- Gå minst 1 meter vekk fra maskinen.
- Grip inn på trykknappanelets spaker, **JS5** og **JS6**, for å styre overføringen framover eller bakover.

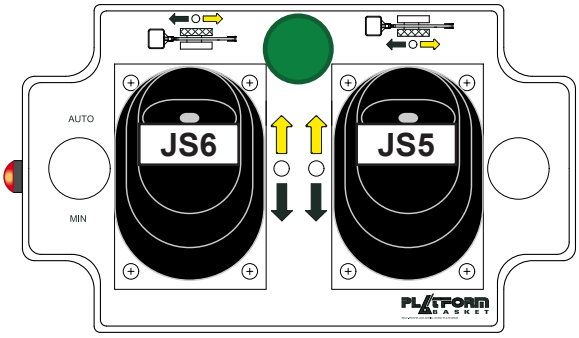

- Plasser velger **SA40** “Vogn-støtteben/Personkurv” tilbake i posisjon “Vogn-støtteben” for å ta over styringen av overføringen.
  Ved behov kan kranarmen heves med 5°.

Hvert belte kan beveges enkeltvis.

Overføringshastighet og -retning tilsvarer bevegelsene som utføres med spakene.

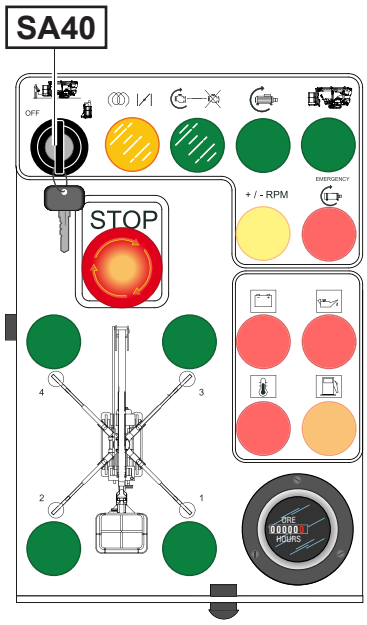

Plasser trykknappanelet tilbake i beholderen når overføringen er ferdig.

I.6.2. Operatør i personkurv

Fra personkurven kan operatøren utføre alle maskinens konfigurasjoner: stabilisering, overføring og plassering i arbeidsposisjon.

Merk

Nøkkelbryter med 3 posisjoner, SA40, er plassert på "oppstilling i personkurv" (se E.1. "Kontrollpanel ved bakkenivå").

Motoren er startet (se I.2. "Start/stans av motor").

Vær oppmerksom

Det er obligatorisk at maskinens hengende del er innlagt (lukket utligger, tilbaketrukket utstrekker, teleskoparm senket og tårnet midtstilt; det er kun tillatt å heve kranarmen for å komme seg over helninger) og at støttebena er hevet når overføringen utføres.

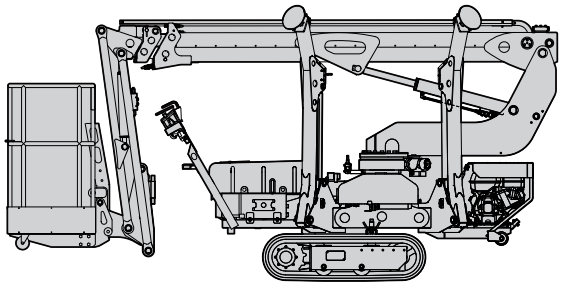

- Plasser trykknappanelets bryter **SA40** “vogn-støtteben/personkurv” i posisjon “personkurv”.
- Gå opp i personkurven.
- Kontroller at låsestangen som hindrer at personkurven åpner seg er lukket igjen og riktig plassert.
- Hekt sikkerhetsselen fast i sikringsringen.
- Fra denne posisjonen kan man gripe inn på styringer for stabilisering og for overføring.
- Kontroller at tårnet er sentrert i forhold til maskinens lengdeakse.
- Trekk deretter støttebena helt tilbake (se I.7. "Stabilisering av maskin").

Hvert belte kan beveges enkeltvis.

Overføringshastighet og -retning tilsvarer bevegelsene som utføres med spakene.

Grip inn på styringene i personkurven og plasser maskinen i arbeidsposisjon.

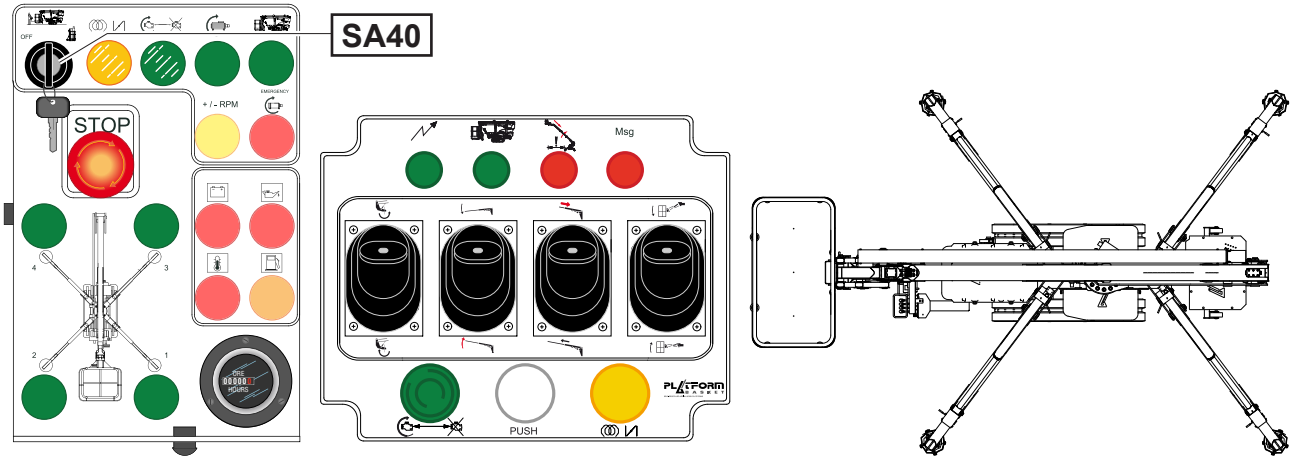

I.7. Stabilisering av maskin

I.7.1. Stabilisering med operatør på bakken

Merk

Sekvensen som beskrives under tar utgangspunkt i at operatøren fremdeles ikke har stilt seg opp i personkurven og at maskinen har utført overføringsfasen, eller at den nettopp har blitt løftet av transportmiddelet og er plassert på bakken.

- Start motoren (se I.2. "Start/stans av motor").
- Kontroller at tårnet er sentrert i forhold til maskinens lengdeakse.
- Plasser bryter **SA40** på “oppstilling ved bakkenivå”.
- Grip samtidig inn på spakene **ST1-ST2**, helt til støttebena 1 og 2 er plassert på bakken og tilhørende kontrollamper **H50-H51** begynner å lyse på hovedpanelet. Gjenta aksjonen som beskrives ovenfor med spakene **ST3-ST4**, helt til tilhørende kontrollamper **H52-H53 slår seg på.**

Merk

Tallene som er oppført på hver og en av trykknappanelets spaker tilsvarer en av støttebenas tall.

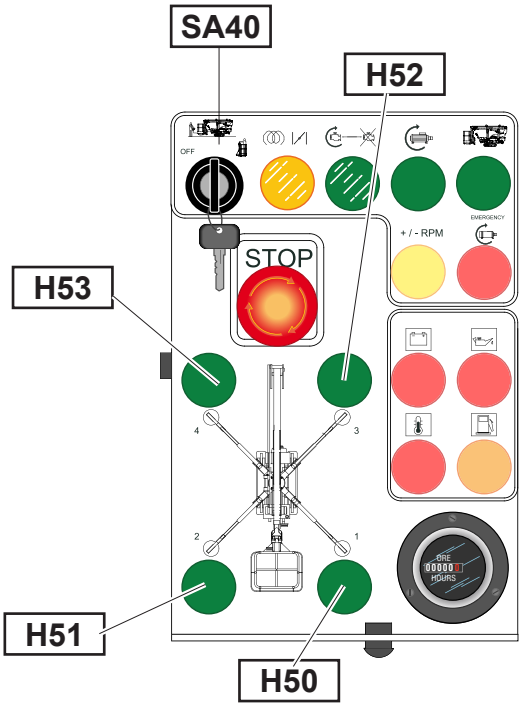

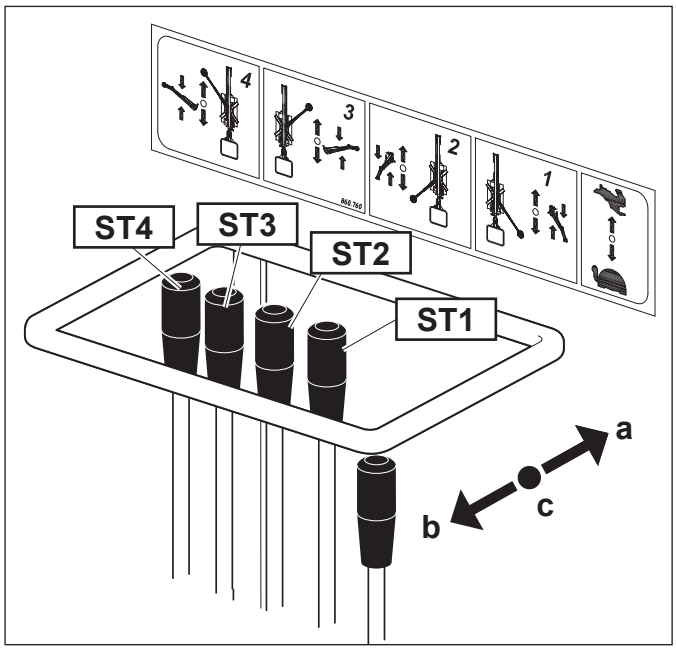

Spaken "**valg av overføringshastighet**" må befinne seg i sentral posisjon "**C**" når man beveger på støttebena. Hvis støttebena aktiveres når spaken er plassert på "**A**" eller "**B**", kan det forekomme at de beveger seg sakte takket være egen vekt, men uten at de har tilstrekkelig kraft til å utføre en riktig stabilisering.

- Kontroller om stabiliseringen er riktig utført gjennom maskinens visuelle nivelleringsanordning og ved at kontrollampene for godkjent stabilisering på bakken, **H50-H51-H52-H53**, slår seg på.

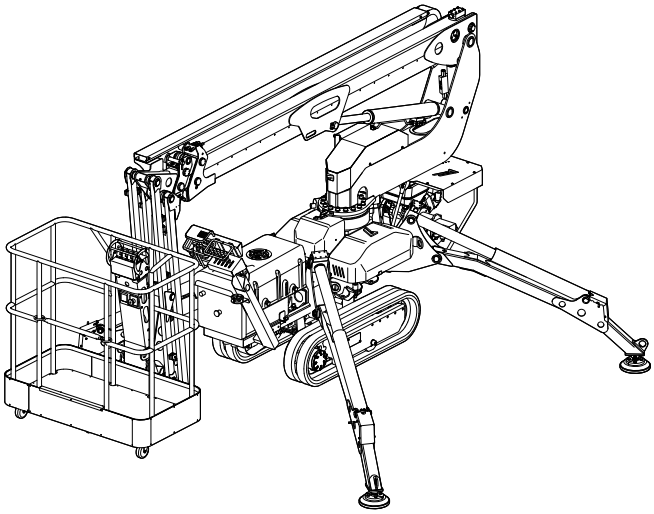

Maskinen er utstyrt med en elektronisk anordning som kontrollerer nivelleringen.
Hvis maskinen ikke er riktig nivellert, aktiveres lydsignalet og kontrollampe **HL106** på kontrollpanelet i personkurven.
Lydsignalet og kontrollampen slår seg av når maskinens nivellering går tilbake til en feilhelning på under 1°.

Hvis en av kontrollampene (**H50-H51-H52-H53**) er av, grip inn på støttebenas bevegelsesspaker helt til hver eneste av støttebena kommer i kontakt med bakken og alle kontrollamper lyser.

Under følgende vilkår, med godkjente støtteben på bakken og med riktig nivellert maskin, kan man utføre åpningen av den hengende delen.
Man anbefaler at maskinen løftes fra bakken med minst 10 cm.

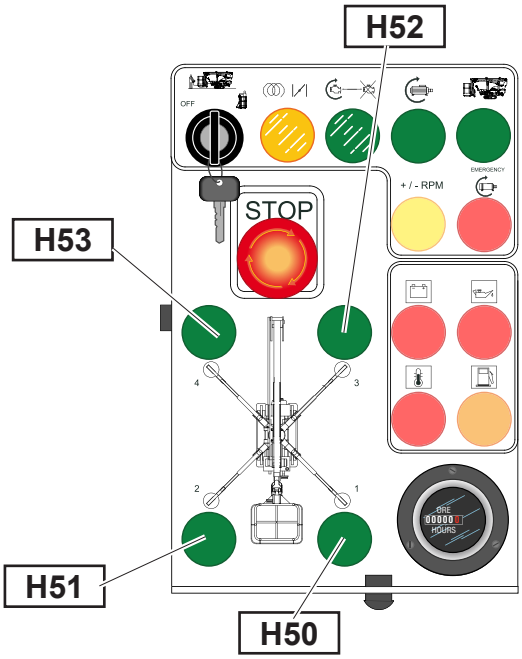

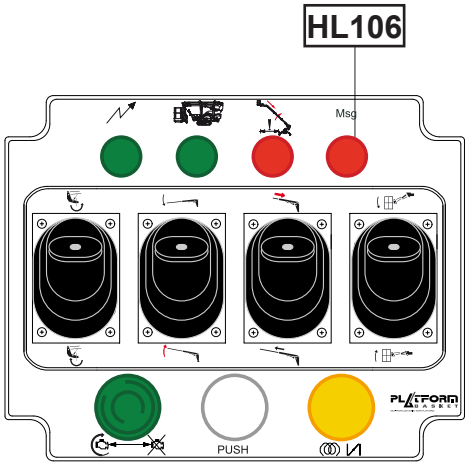

I.7.2. Stabilisering med operatør i personkurv

Merk

Sekvensen som beskrives under tar utgangspunkt i at operatøren befinner seg i personkurven.

- Start motoren (se I.2. "Start/stans av motor").
- Kontroller at tårnet er sentrert i forhold til maskinens lengdeakse.
- Plasser bryter **SA40** på “oppstilling i personkurv”.
- Grip samtidig inn på spakene **ST1-ST2**, helt til støttebena 1 og 2 er plassert på bakken og tilhørende kontrollamper **H50-H51** begynner å lyse på hovedpanelet. Gjenta aksjonen som beskrives ovenfor med spakene **ST3-ST4**, helt til tilhørende kontrollamper **H52-H53 slår seg på.**

Merk

Tallene som er oppført på hver og en av spakene tilsvarer et tall på en av støttebena.

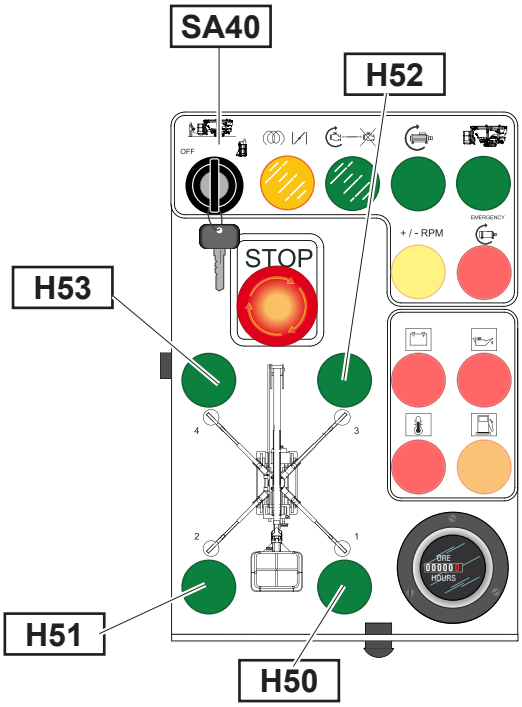

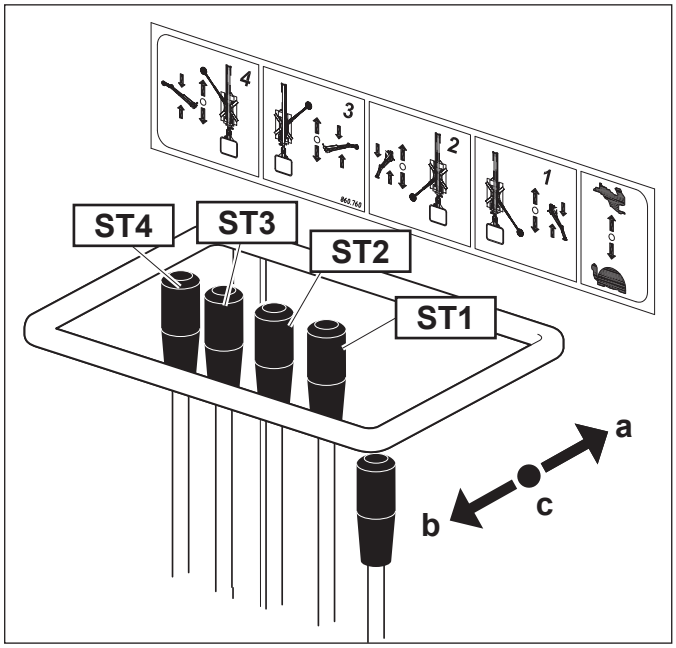

Spaken "**valg av overføringshastighet**" må befinne seg i sentral posisjon "**C**" når man beveger på støttebena. Hvis støttebena aktiveres når spaken er plassert på "**A**" eller "**B**", kan det forekomme at de beveger seg sakte takket være egen vekt, men uten at de har tilstrekkelig kraft til å utføre en riktig stabilisering.

Kontroller om stabiliseringen er riktig utført gjennom maskinens visuelle nivelleringsanordning og ved at kontrollampene for godkjent stabilisering på bakken, **H50-H51-H52-H53**, slår seg på.
Maskinen er utstyrt med en elektronisk anordning som kontrollerer nivelleringen.
Hvis maskinen ikke er riktig nivellert, aktiveres lydsignalet og kontrollampe **HL106** på kontrollpanelet i personkurven.
Lydsignalet og kontrollampen slår seg av når maskinens nivellering går tilbake til en feilhelning på under 1°.

Hvis en av kontrollampene (**H50-H51-H52-H53**) er av, grip inn på støttebenas bevegelsesspaker helt til hver eneste av støttebena kommer i kontakt med bakken og alle kontrollamper lyser.

Under følgende vilkår, med godkjente støtteben på bakken og med riktig nivellert maskin, kan man utføre åpningen av den hengende delen.
Man anbefaler at maskinen løftes fra bakken med minst 10 cm.

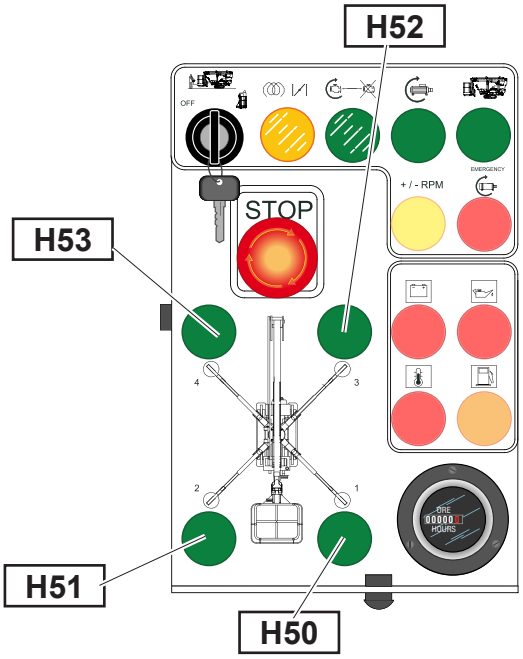

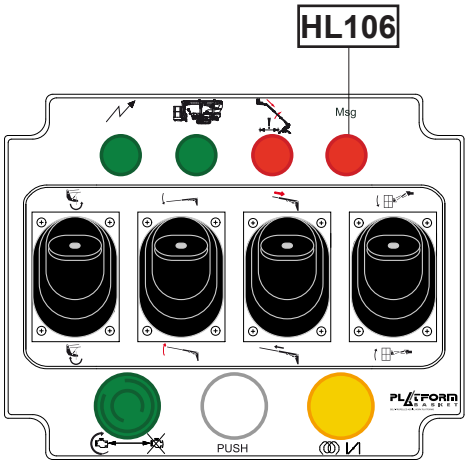

I.8. Lukking av støtteben

I.8.1. Operatør på bakken

Vær oppmerksom

Lukk igjen støttebena når maskinens hengende del er innlagt.

- Start motoren (se I.2. "Start/stans av motor").
- Plasser bryter **SA40** på “oppstilling ved bakkenivå” (Se E.1. "Kontrollpanel ved bakkenivå").
- Grip inn på stabiliseringens styrespaker for å kommandere lukkingen av hver enkelte av støttebenas jekker.

Merk

Tallene som er oppført på hver og en av trykknappanelets spaker tilsvarer et tall på en av støttebena.

Under støttebenas lukkefase sender lydalarmen ut et intermitterende signal.

Når støttebena er hevet fra bakken slår tilhørende, grønne kontrollamper på panelet seg av.

Lydalarmen slår seg på hvis maskinen ikke er nivellert (helning på mer enn 1°).

- Plasser bryter **SA40** på “**OFF**” (Se E.1. "Kontrollpanel ved bakkenivå").

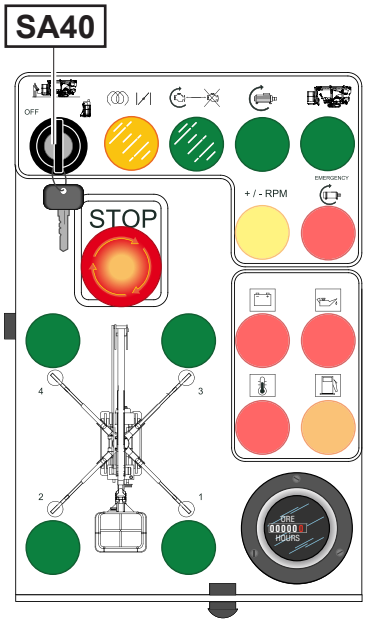

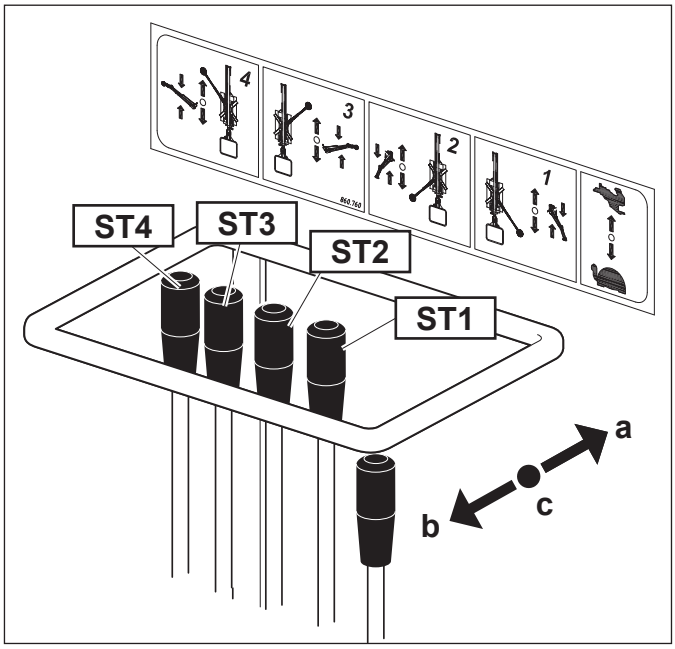

I.8.2. Operatør i personkurv

Bryter **SA40** er plassert på “oppstilling i personkurv” (Se E.1. "Kontrollpanel ved bakkenivå").

- Start motoren (se I.2. "Start/stans av motor").
- Lukk igjen den hengende delen (se I.9. "Bevegelse av hengende del).
- Gå frem på samme måte som i forrige kapittel, da maskinen også kan destabiliseres fra personkurven.

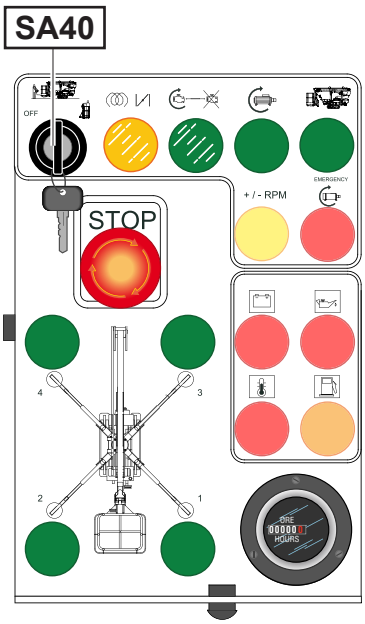

I.9. Bevegelse av hengende del

I.9.1. Åpning

Vær oppmerksom

Bevegelse av hengende del må obligatorisk forekomme når maskinen er stabilisert, hevet fra bakken og nivellert.

- Start motoren (se I.2. "Start/stans av motor").

  Vanligvis er det operatøren i personkurven som beveger på den hengende delen. Plasser derfor bryter **SA40** på “oppstilling i personkurv” (Se E.1. "Kontrollpanel ved bakkenivå").

  Skulle det bli nødvendig å bevege på den hengende delen fra bakken, må bryter **SA40** plasseres på “oppstilling ved bakkenivå” (Se E.1. "Kontrollpanel ved bakkenivå") og nødstyringene aktiveres samtidig som oljeforsyningsknappen trykkes ned.
- Gå opp i personkurven.
- Kontroller at låsestangen som hindrer at personkurven åpner seg er lukket igjen og riktig plassert.
- Hekt sikkerhetsselen fast i sikringsringen.
- Kommander bevegelsen "Stang" **JS4** for å fjerne seg fra vognen.
- Løft opp den teleskopiske kranarmen **JS1**.
- Roter kolonnen, **JS2**, mot arbeidspunktet.
- Finn frem til nøyaktig arbeidspunkt ved å bevege på utstrekker **JS3**.

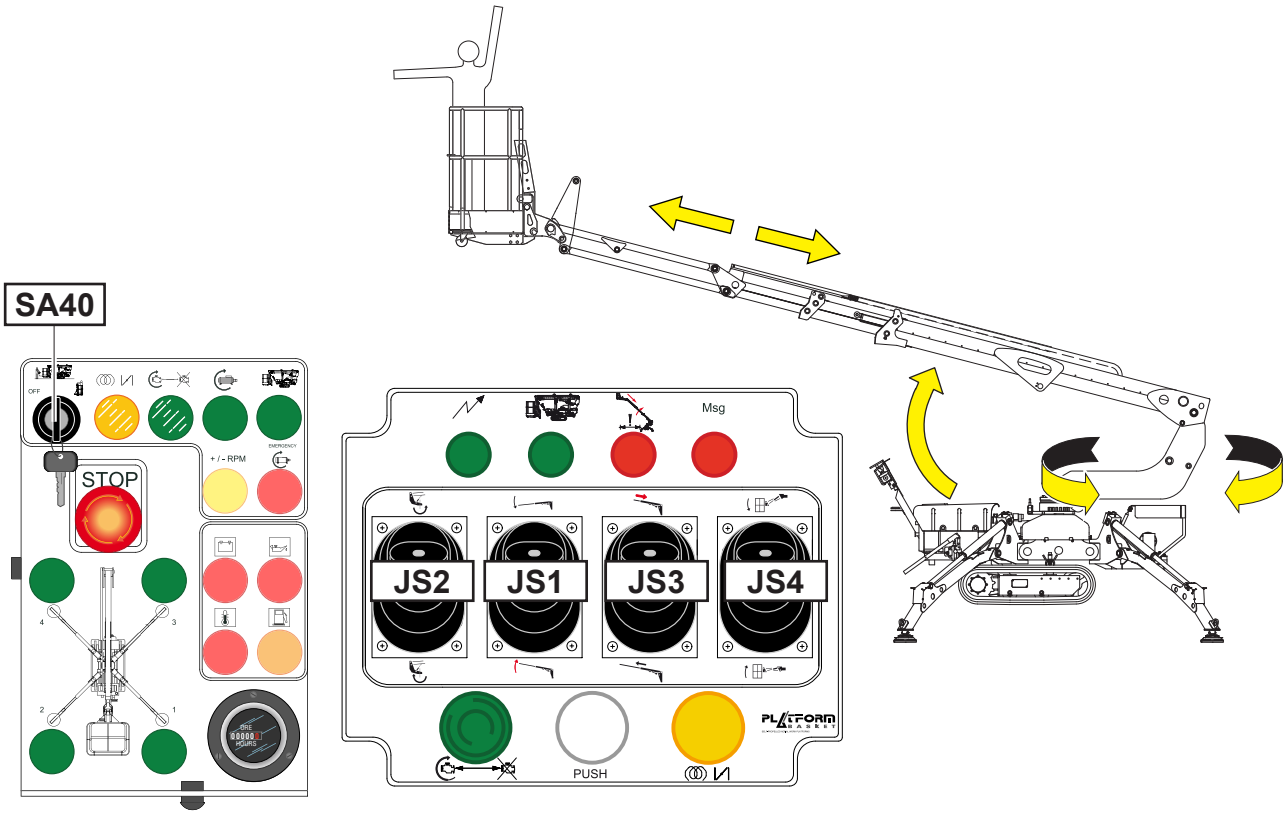

I.9.2. Lukking

- Trekk tilbake utstrekker.
- Senk ned den teleskopiske kranarmen.
  Ikke lukk den teleskopiske kranarmen helt igjen.
  Hold kranarmen ved en høyde som hindrer at den berører maskinens deler når kolonnen roterer.
- Roter kolonnen slik at den teleskopiske kranarmen plasseres i linje med maskinen.
- Lukk igjen stangen.
- Fullfør den teleskopiske kranarmens lukking.
  De grønne lysene, **H82** og **H83**, slår seg på.
- Lukk deretter eventuelt støttebena igjen (se I.8. "Lukking av støtteben").
- Hekt sikkerhetsselen av sikringsringen.
- Gå ned fra personkurven.
- Stans motoren (se I.2. "Start/stans av motor").

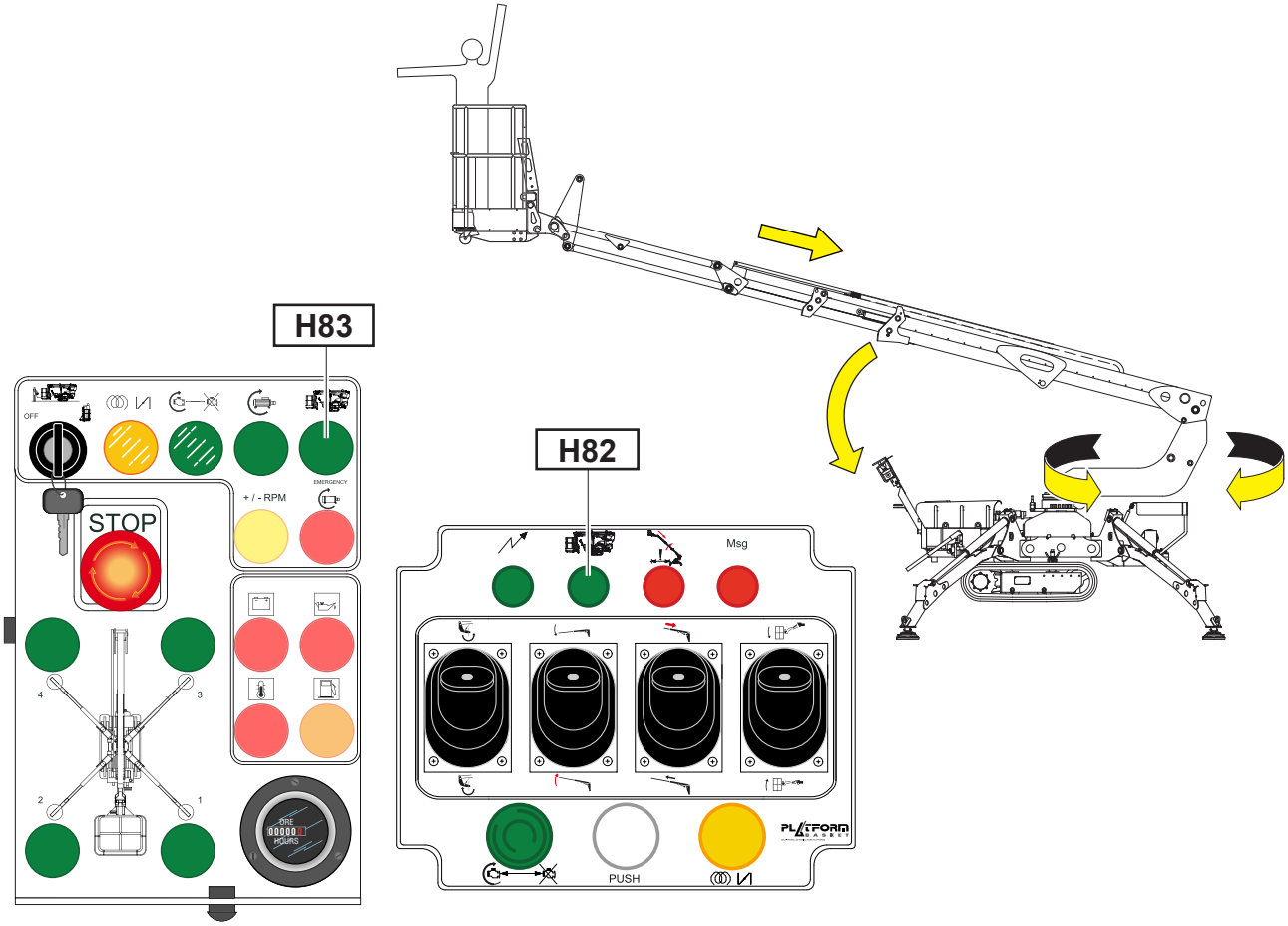

I.10. Aktivering av kablet fjernstyring - Styringer for overføring

- Trykk på trykknappanelets nødstoppknapp **S119.**
- Plasser bryter **SA40** på **OFF**.
- Sett den medleverte ledningen inn i trykknappanelets kontakt **RNT** og i instrumentpanelets kontakt **RT**.
- Plasser bryter **SA40** på “oppstilling ved bakkenivå”.
- Aktiver trykknappanelet ved å slippe nødstoppknapp **SB119**.

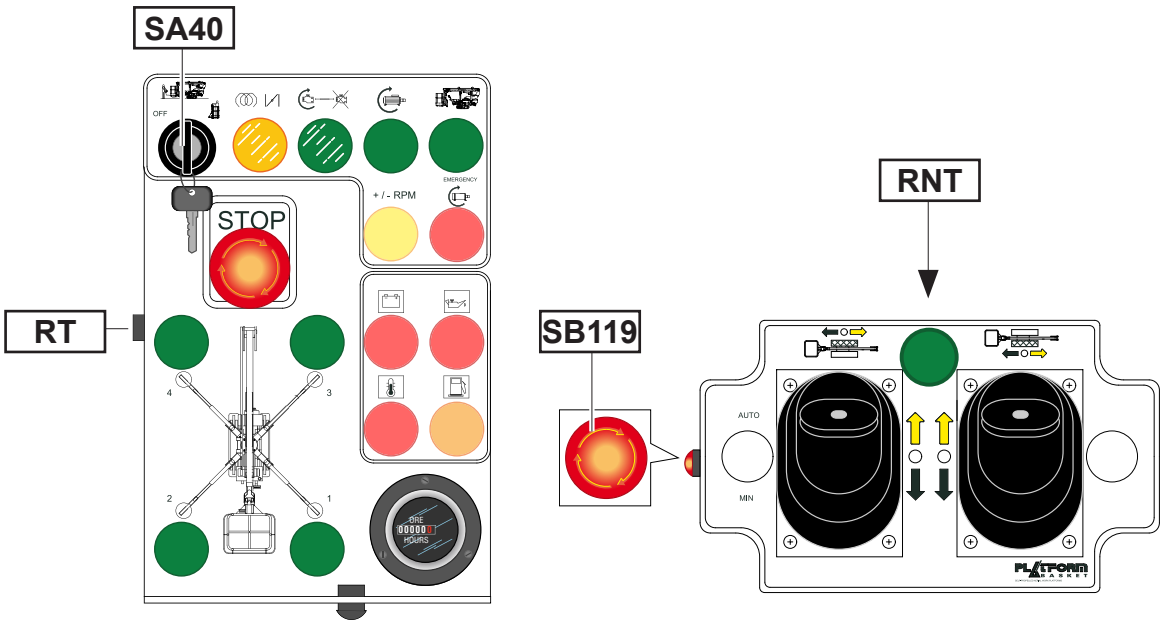

I.11. Bevegelser i nødstilfelle

Havari og nødstilfeller krever manøvrer som tillater å bevege på den hengende delen, for å plassere operatøren i personkurven på bakken og for å bevege på støttebena, slik at maskinen kan lukkes og eventuelt flyttes på med egnede transportmidler.

Utførelsen av følgende manøvrer varierer etter type havari (havarert pumpe/hovedmotor med fungerende elektriske styringer eller havarert pumpe/hovedmotor + havarerte elektriske styringer).

I.11.1. Hengende del

A - Tilstand:

havarerte pumper-hovedmotorer med fungerende elektriske styringer

Maskin uten 12 V elektrisk nødpumpe (optional)

- Aktiver den manuelle nødpumpen **B** og styr maskinens bevegelser fra personkurvens konsoll.

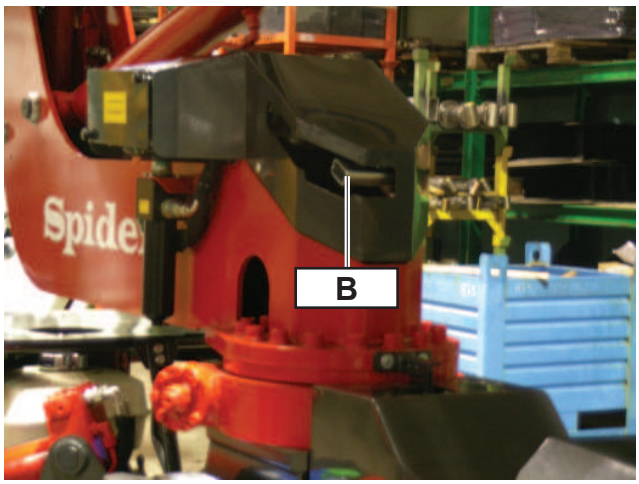

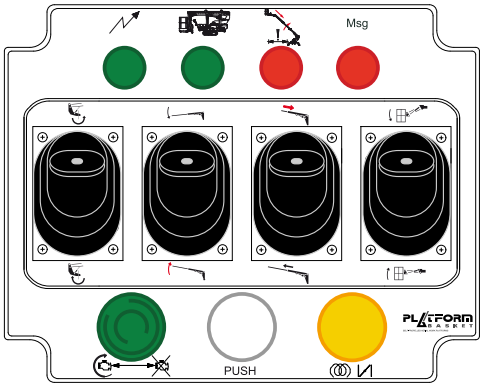

Maskin med 12 V elektrisk nødpumpe (optional)

- Aktiver nødpumpen gjennom knapp **SB76** og styr maskinens bevegelser fra personkurvens konsoll.

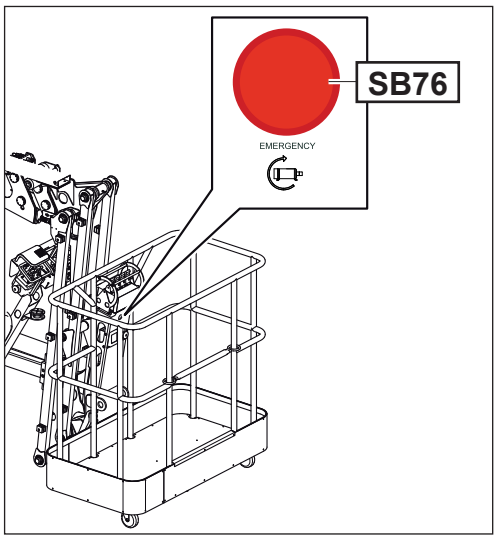

B - Tilstand:

styringssystemet i personkurven fungerer ikke eller operatøren i personkurven har et illebefinnende

I denne situasjonen må maskinen styres av operatøren på bakken på følgende måte:

- Vri velger **SA40** på “styringer ved bakkenivå”.
- Åpne opp luke **A**.
- Trykk på knapp **SB74**.
- Plasser personkurven på bakken ved å bruke spakene på fordeler for nødstilfeller.

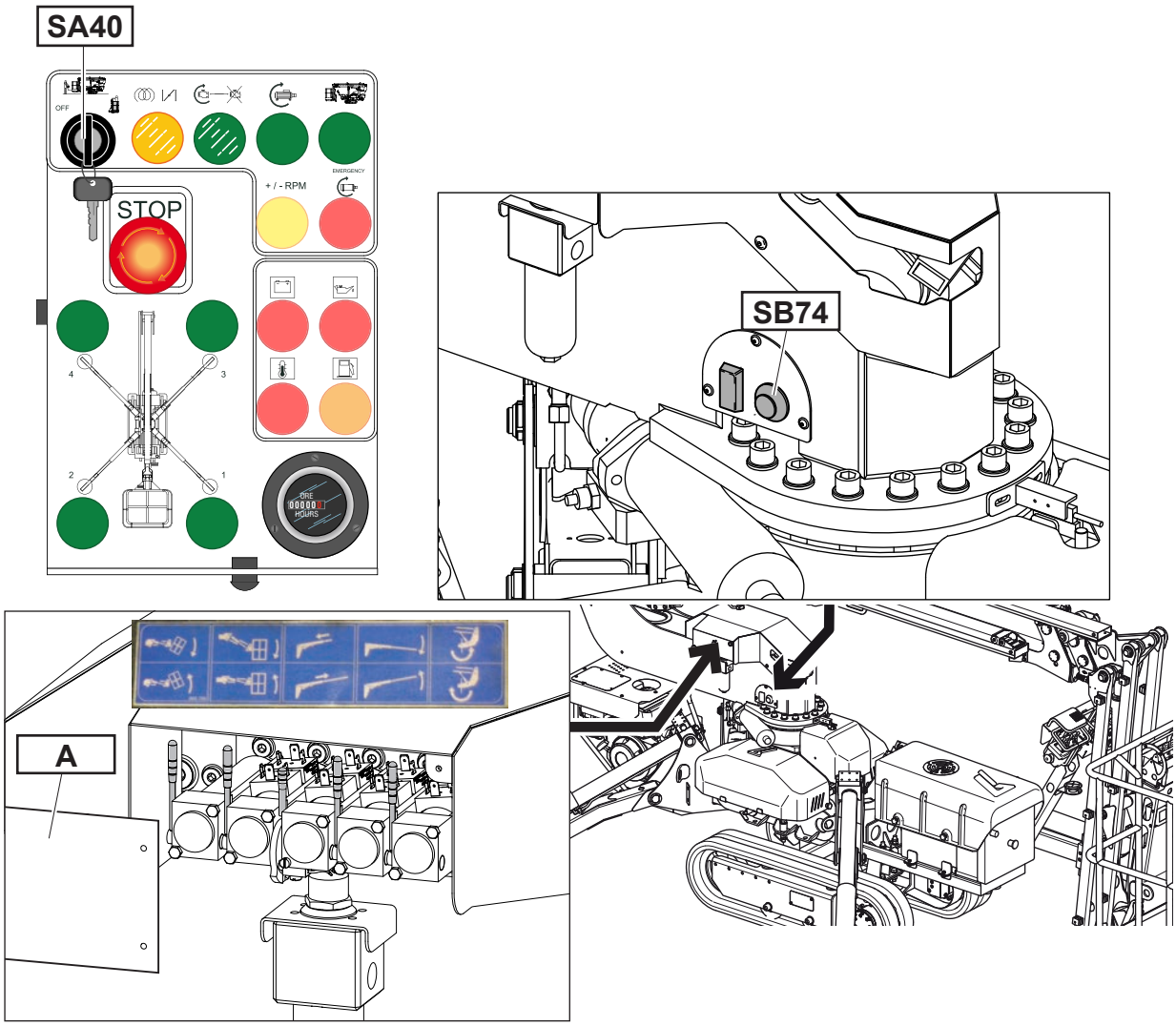

C - Tilstand:

havarert elektrisk hovedsystem og det er umulig å starte pumper-hovedmotorer

Utfør følgende:

- Bryt seglet, trykk ned og vri stiften mot høyre, helt til den henger seg opp i senket og blokkert posisjon og man kan komme utenom ventil **YV84**.

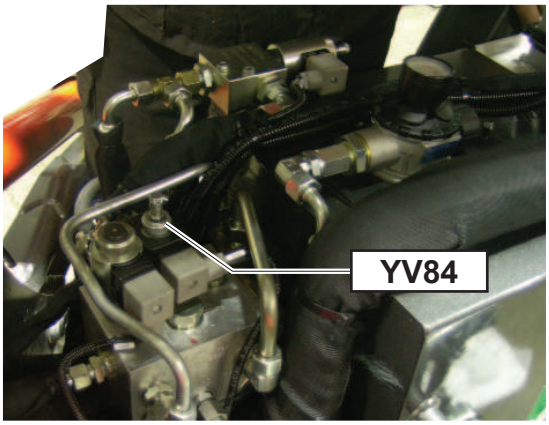

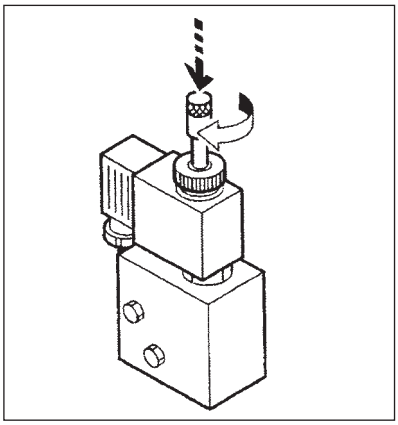

- Åpne opp luke **A**.
- Styr tilbaketrekningen manuelt fra fordeleren ved hjelp av den manuelle pumpen **B** eller ved å bruke den 12 V elektriske nødpumpen **SB76A**, hvis den finnes og fungerer.

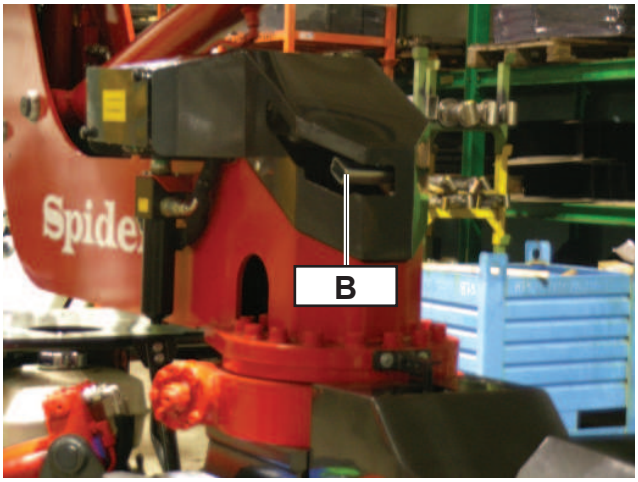

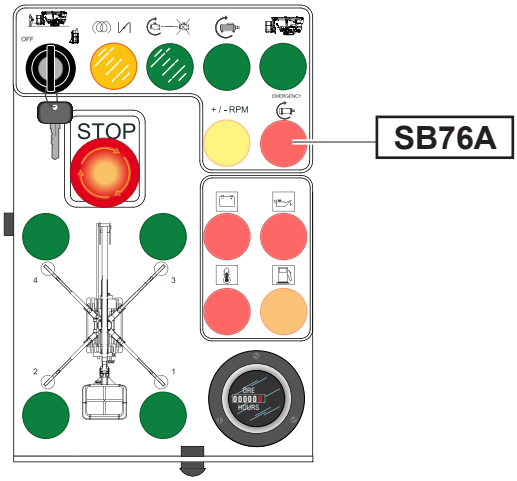

- Utfør bevegelsessekvensen som beskrives under for å få operatøren ned på bakken:
  1. Tibaketrekning av utstrekker.
  2. Lukking av stang.
  3. Senking av kranarm.

Vær oppmerksom

I ovennevnte tilfelle fungerer ikke maskinens begrensningskontroll for utstrekning. Man kan derfor kun utføre utstrekkers tilbaketrekning mot maskinens midtpunkt og deretter kranarmens senkning for å plassere operatøren i personkurven i sikkerhet på bakken.

Ta kontakt med et autorisert verksted for å utføre nødvendige reparasjoner og for å gjenopprette forseglingen på elektroventil YV84.

Det er forbudt å bruke maskinen uten at elektroventil YV84 er forsiglet.

I.11.2. Bevegelse av støtteben

A - Tilstand:

havarerte pumper-hovedmotorer med fungerende elektriske styringer

Maskin uten 12V elektrisk nødpumpe (optional)

- Vri velger **SA40** på “styringer ved bakkenivå”.
- Aktiver den manuelle nødpumpen **B** gjennom spaken.
- Aktiver den manuelle pumpen og styr støttebenas bevegelser ved først å plassere spake **VT** i midten og deretter aktivere de andre spakene.

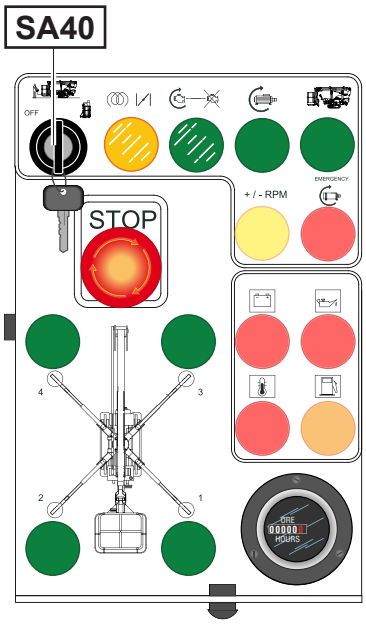

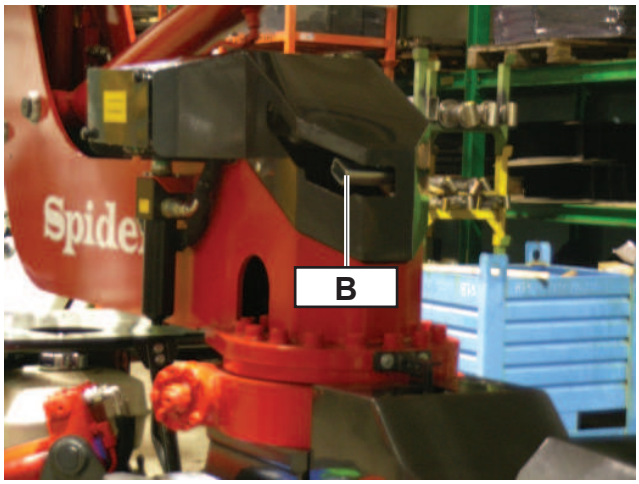

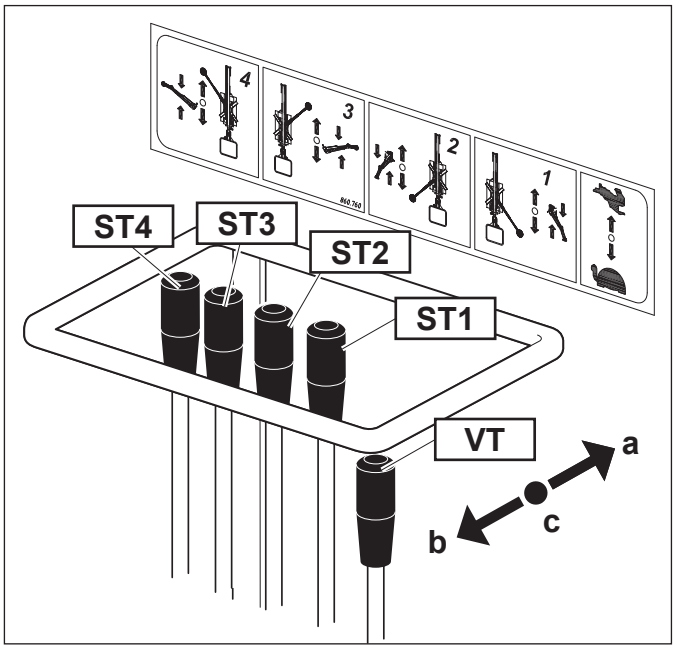

Maskin med 12V elektrisk nødpumpe (optional)

- Vri velger **SA40** på “styringer ved bakkenivå”.
- Aktiver nødpumpen gjennom knapp **SB76A** på hovedpanelet og styr støttebenas bevegelser ved først å plassere spake **VT** i midten og deretter aktivere de andre spakene.

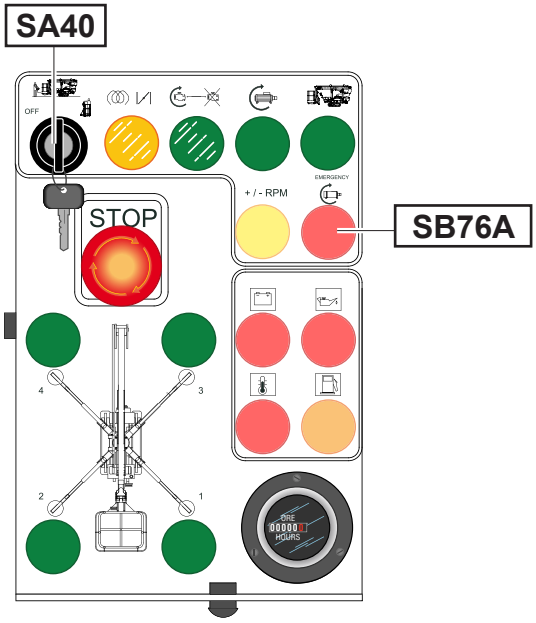

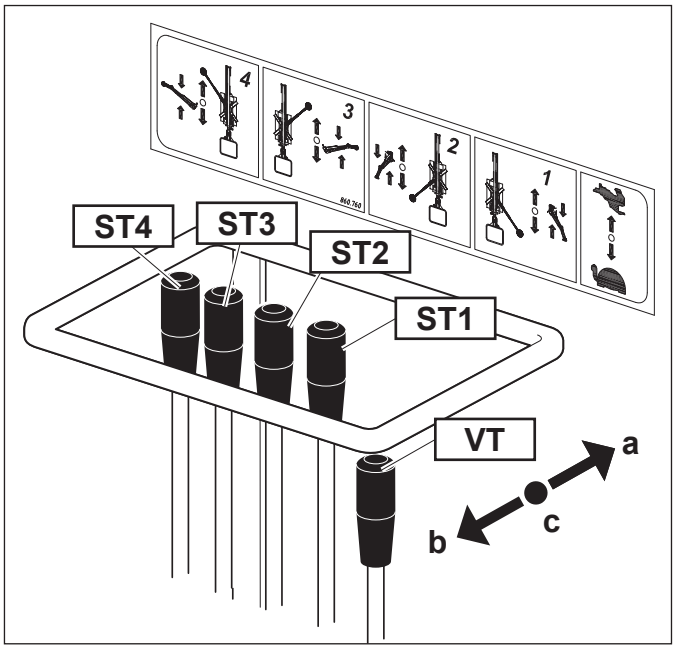

B - Tilstand:

havarert elektrisk hovedsystem og mulighet til å starte pumper-hovedmotorer

- Vri velger **SA40** på “styringer ved bakkenivå”.
  For å komme utenom ventil **YV83**:
  - Trykk ned og vri stiften mot høyre, helt til den henger seg opp i senket og blokkert posisjon.

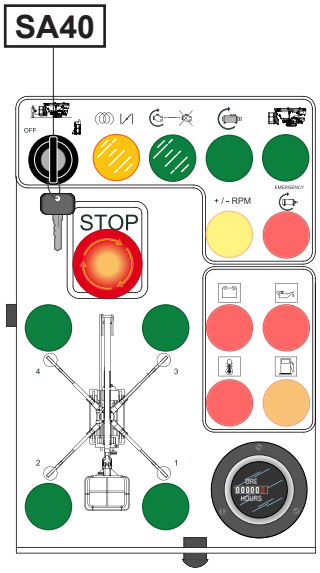

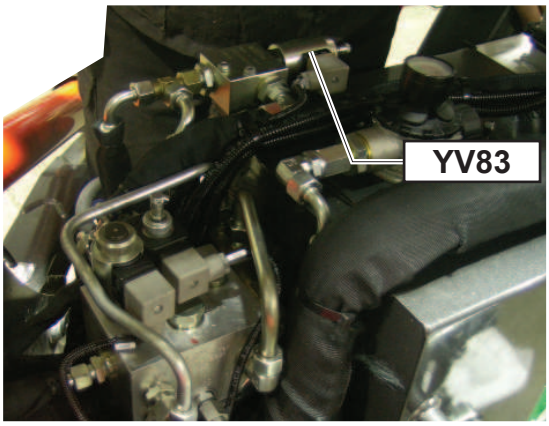

C - Tilstand:

havarert elektrisk hovedsystem og det er umulig å starte pumper-hovedmotorer.

- Vri velger **SA40** på “styringer ved bakkenivå”.
  For å komme utenom ventil **YV83**:
  - Trykk ned og vri stiften mot høyre, helt til den henger seg opp i senket og blokkert posisjon.

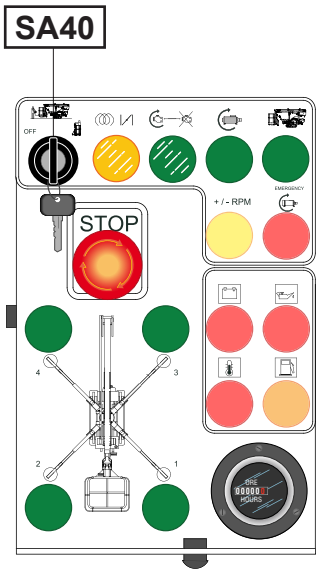

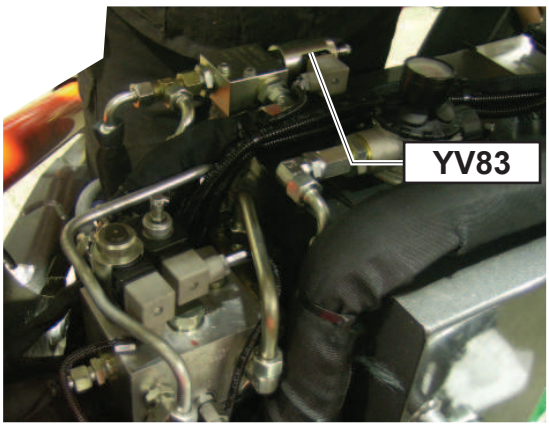

- Trykk og hold nede **YV82**.
- Beveg på støttebena fra vognens fordeler ved hjelp av den manuelle pumpen **B** eller ved å bruke den 12 V elektriske nødpumpen **SB76A**, hvis den finnes og fungerer.

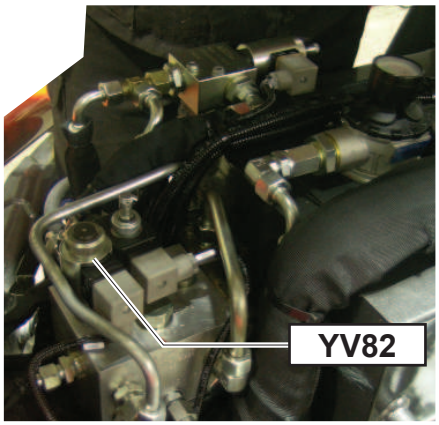

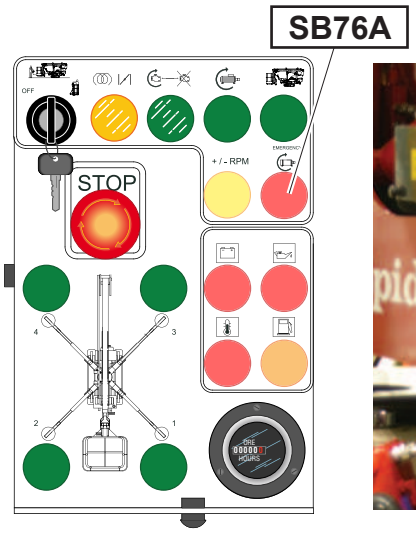

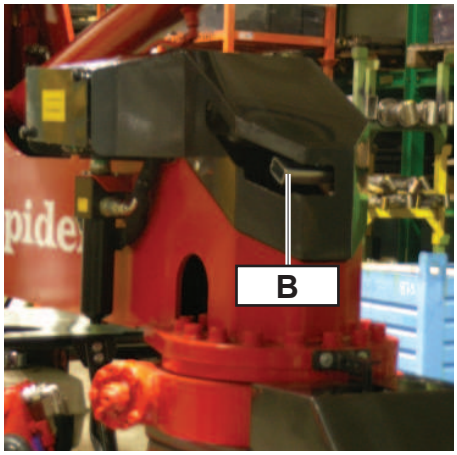

Ved å holde ventil **YV82** nedtrykt, kan man kjøre sakte med maskinen og styre beltene gjennom spakene på nødfordeleren.

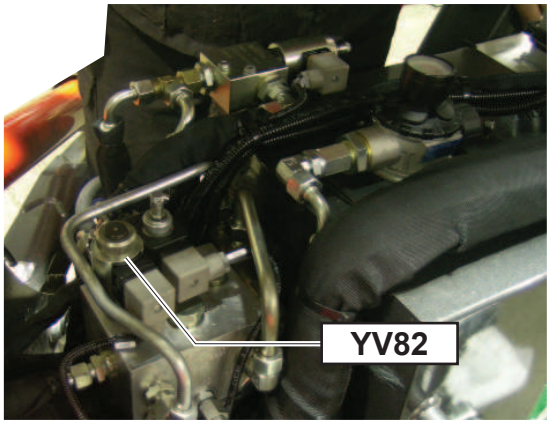

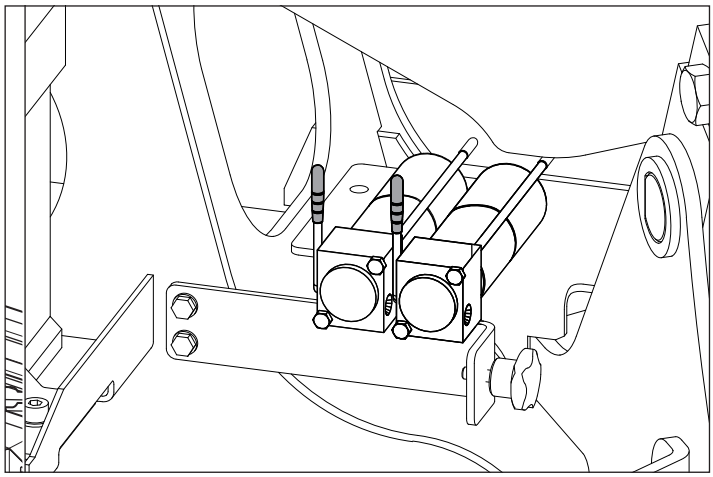

Vær oppmerksom

Når maskinen anvendes under nødtilstand B og C, fungerer ikke maskinens begrensningskontroll for utstrekning. Før maskinen anvendes på nytt er det derfor obligatorisk å ta kontakt med et autorisert verksted, som reparerer og eventuelt gjenoppretter alle sikkerheter og setter nye segl på elektroventiler som ble brutt opp.

Hvis det elektriske systemet havarer fullstendig, kan forbrenningsmotoren startes manuelt på følgende måte:

1. Kobl i fra den firkantede flerpolskoplingspluggen plassert over hovedpanelet.

2. Start motoren ved hjelp av oppstart ved forbrenning.
3. Bruk styringene i nødtilstand ved å gå utenom ventilene, som forklart på forrige side, for å bruke bevegelsene med manuell pumpe.

Vær oppmerksom

Maskinen er uten sikkerhet.

4. For å slå av bensinmotoren setter man koplingspluggen tilbake på plass.

L.1. Forord

Fare

Inngrepene som er oppført i de ulike avsnittene må kun utføres når maskinen er avslått og alle energikilder (elektriske og pneumatiske) er frakoblet.

Vær oppmerksom

I tilfellene som følger finner man mulige årsaker for skader og, for hver eneste av disse, en liste med kontroller som må utføres for å fjerne årsakene som kan ha ført til maskinens havari.

L.1.1. Teknisk kundeservice

Ta kontakt med din PLATFORM BASKET forhandler eller direkte med vår Tekniske kundeservice og oppgi aalle nødvendige data, oppført på typeskiltet:
- type maskin;
- serienummer.

Oppgi også all informasjon om ubeleiligheten som ble oppdaget.

L.2. Vesentlige ubeleiligheter

Vær oppmerksom

Inngrepene som er oppført i dette kapittelet må kun utføres av et autorisert verksted.

Motoren starter ikke selv om innkoplingsmotoren starter på riktig måte.	
Årsak	*Løsning*
Mangel på brennstoff - Utilstrekkelig oljetrykk	Kontroller mengden med motorolje gjennom tilhørende målepinne og kontroller mengden med brennstoff i tanken. Slå opp i den endotermiske motorens vedlagte bruksanvisning.

Den hydrauliske pumpen er svært støyende.	
Årsak	*Løsning*
For lavt oljenivå.	Kontroller oljenivå.
Pumpen suger inn luft.	Stram linjeforbindelsene.
Oljen er for tykk.	Bytt oljen.
Slitt kinematikk.	Utfør en revisjon på pumpen.

Oljelekkasje fra jekker, tap av last når pumpen står i ro, tap av ytelse.	
Årsak	*Løsning*
Slitte støttepakninger.	Bytt ut pakningene og kontroller at slitasjen ikke forekommer på grunn av skrapemerker på stangen eller i sylinderen. Utfør en revisjon på ventilene, kontroller rengjøring og justering.
Trekking på sperreventiler.	

Maskinen beveger uregelmessig på kranarmer, rykkvis eller sakte.	
Årsak	*Løsning*
Luft i den hydrauliske kretsen.	Utfør diverse fullstendige åpninger/lukkinger av leddene, uten operatør om bord. Kontroller riktig funksjon før maskinen anvendes med operatør i personkurven. Smør utstrekkere og kontroller kjedenes spenning.
De teleskopiske kranarmenes glideblokker er ikke smurt.	

Maskinen fullfører ikke bevegelsene, manøvrer utføres rykkvis.	
Årsak	*Løsning*
Utilstrekkelig olje.	Gjenopprett oljenivået.
Luft i oppsuging.	Stram forbindelsene.
Feil regulering av ventiler.	Reguler ventilene.
Havarert pumpe.	Kontroller pumpen.

Oppdagelse av metalliske partikler i oljefilter.	
Årsak	*Løsning*
Deler av den oljedynamiske kretsen er under forfall.	Finn frem til de havarerte delene og bytt dem ut. Bytt ut filtrene.

Blokkerte bevegelser.	
Årsak	*Løsning*
Maskinen er overbelastet / Grense for utstrekning.	Utfør manøvrer for å trekke tilbake utstrekkere.
Det finnes urenheter på elektroventilens skyver.	Demonter ventildelen og rengjør de interne delene eller bytt den ut.
Elektroventilens spole er ødelagt.	Bytt ut spolen.

Sperreventilene gir fra seg høye pipelyder.	
Årsak	*Løsning*
Sperreventilen er skitten.	Bytt ut ventilen.
Sperreventilen er ødelagt.	Verifiser ventilens justering.
Ventilen er justert for lavt.	Verifiser fordelerens justering.
Fordeleren er justert for høyt.	Bytt ut ventilen.
Ventilens fjæring er slitt	

Oljelekkasje fra sylinderhoder.	
Årsak	*Løsning*
Ødelagte pakninger på en sylinder.	Bytt ut sylinderens pakninger.
Sylinder med oppsvulmet kappe.	Bytt ut sylinder.
Rust under pakningenes feste.	Bytt kun ut den ødelagte delen.

Det pipler ut mye olje fra maskinens forbindelser eller fra fester generelt.	
Årsak	*Løsning*
Pakninger er generelt sett ødelagte.	Kontroller forbindelsenes feste og stram dem ved behov.
Slakke forbindelser.	Fyll på med olje i tanken.
Oljen er for varm.	Bytt ut ødelagte pakninger (der hvor de finnes).
For lite olje i tanken.	
Anleggets gummier er enten for gamle eller ødelagte.	

Fordelerens spake blokkerer seg eller er treg med å gå tilbake til midtpunktet.	
Årsak	*Løsning*
Det er skittent inne i skyverens feste.	Demonter og rengjør skyver, også med pasta for å fjerne mikroskopiske urenheter.
Skyver er ødelagt.	Bytt ut skyver.
Returfjæren er alt for slakk eller ødelagt.	Bytt ut fjærene.
For mye friksjonsmotstand på stangen med dobbel styring.	Hekt av stangen med dobbel styring eller reguler den.
CE-stemplene tømmer ikke trykket.	Kontroller trykkavlastningen på CE-stemplene.
For mye mottrykk ved fordelerens tømming.	Kontroller trykket ved tømming.
Skyver med muffer for åpning og lukking dårlig utført.	Bytt ut OR-pakningene.
OR-pakninger lager for mye friksjonsmotstand.	Bruk en dynamometrisk nøkkel og kontroller feste for fordelerens trekkstang.
Fordeler er montert og trekkstengene er festet for hardt.	Slakk på fenghettenes skruer.
Fenghettene på stangens side, eller på motsatt side, er for strame.	Rengjør fordelerens elementer med luft.

Maskin med elektrisk pumpe som ikke fungerer.	
Årsak	*Løsning*
Det kommer ikke strøm til den elektriske pumpen.	Kontroller de elektriske koblingene.
Den elektriske pumpen er svidd.	Kontroller den elektriske pumpen.
Feil elektrisk kobling.	Bytt ut den elektriske pumpen.
Det mangler olje.	Bytt ut/fyll på med olje.
Pumpe som trekker olje.	Bytt ut pumpen eller oljevernet.
Svidd sikring.	Bytt ut sikringen og kontroller hvorfor den ble ødelagt.
Nødstoppknapp nedtrykt.	Gjenopprett knappen (for "nedtrykt nødstoppknapp").

Stabiliseringssylindrene senker seg eller holder ikke trykket.	
Årsak	*Løsning*
Sperreventilen er skitten eller ødelagt.	Kontroller ventilen og bytt den ut ved behov.
Pakninger på sylinderen er ødelagte.	Bytt ut pakningene.
Sylinder med oppsvulmet kappe.	Bytt ut sylinder.
Fordelerens skyver er åpen i midten.	Kontroller sylinderens interne hold.

M.1. Forord

Vær oppmerksom

Før man utfører et hvilket som helst vedlikehold, og da spesielt vedlikehold og/eller reparasjoner på det elektriske systemet og en eventuell SVEISING, KOBLE FULLSTENDIG FRA ALLE BATTERIER PÅ MASKINEN VED Å TA AV KOBLINGSKLEMMENE.

Med periodisk og ordinært vedlikehold mener man inngrep som må utføres regelmessig under hele maskinens levetid og ved fastsatte mellomrom.

Da vi er sikre på at kontroll og et nøyaktig vedlikehold gjør det mulig for maskinen å jobbe uavbrutt og ved maksimal ytelse, følger et sammendrag av inngrep som må utføres.

Man minner også om at et raskt inngrep på en hvilken som helst slitt maskindel, hindrer en større skade og reduserer tiden hvor maskinen må stå uvirksom.

Inngrep som ikke er oppført i denne seksjonen betegnes som ekstraordinært vedlikehold og går dermed ikke inn under oppgavene som tildeles maskinens operatører, men er oppgaver som må utføres av et spesialisert verksted.

Fare

Det er obligatorisk at alle vedlikeholdsinngrep utføres med uvirksom maskin, det vil si med avslått motor, med frakoblet spenning på alle paneler og med maskin i hvileposisjon.

Vær oppmerksom

I denne veiledningen har man lagt til enkelte sider hvor operatøren som utfører vedlikeholdet kan registrere hvilke inngrep som er utført og antall driftstimer. Sistnevnte ved hjelp av timeteller P1.

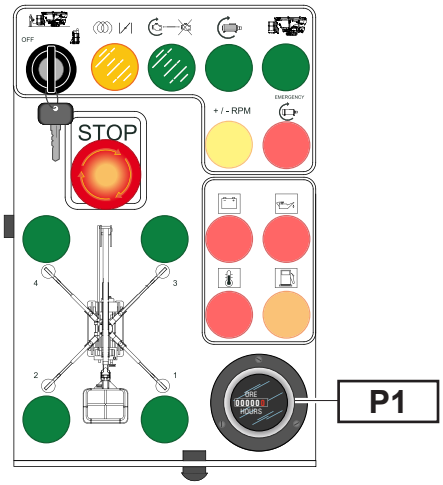

Ikke spre forurensende produkter (oljer, fett, osv.) i miljøet under bruk og vedlikehold, men sorter avfallet etter de ulike produktenes sammensetning og i overensstemmelse med aktuelle lover.

Elektrisk og elektronisk avfall kan inneholde helse- og miljørfarlige stoffer. Man råder til å kassere produktene på riktig måte.

I følge WEEE-direktivet (Elektrisk og elektronisk avfall), må bruker enten separere elektriske og elektroniske bestanddeler fra kasserte apparater og levere dem inn til godkjente returselskap eller levere hele apparatet til selger ved nytt kjøp.

M.2. Sikker utførelse av vedlikehold

- Ikke utfør vedlikehold med batterier på lading.
- Bruk utstyr og verktøy som egner seg for jobben som skal utføres.
- Kun kvalifisert personale og vedlikeholdstekniker må oppholde seg i området/lokalet hvor det utføres vedlikehold og en eventuell lading av batterier.
- Ikke legg metalliske verktøy som for eksempel nøkler eller annet på maskinen da dette kan forårsake uopprettelige skader.
- Bytt ut slitte bestanddeler med originale og identiske reservedeler.
- Det er forbudt å utføre endringer og bruke ikke originale bestanddeler uten godkjenning fra produsenten.
- Før det utføres inngrep på linjer under trykk, må man aktivere styrespakene og avlaste trykket.
- Når vedlikeholdet eller reparasjonen er ferdig utført, og før maskinen startes opp, må man kontrollere at ingen verktøy, filler eller andre materialer ligger igjen i nærheten av deler i bevegelse.

Vær oppmerksom

Bruk spesielle perforeringssikre hansker når det utføres vedlikehold.

Inngrepenes tidsmellomrom er minste anbefalte mellomrom og avhenger av hvor hardt arbeid maskinen utsettes for.

Under vedlikehold, reparasjon, rengjøring og regulering må maskinens stans signaliseres på en godt synlig måte, med et skilt plassert på konsollet, med skriften "ARBEID PÅGÅR".

Vær oppmerksom

Før maskinen startes opp igjen må alle demonterte maskindeler monteres tilbake på plass og festes på riktig måte (spesielt faste og bevegelige deksler og sikkerhetsanordninger).

Fare

Les nøye gjennom hele seksjonen "Sikkerhet" før drift.

Forklaring av symboler som anvendes i kapittelet			
	Rengjør med hendene		Smør ved hjelp av smørenippel
	Rengjør med støvsuger		Smør ved hjelp av pumpe

M.3. Tabell over periodisk ordinært vedlikehold

	Hyppighet							
Hvis man jobber med et arbeidsskifte	**A**	**B**	**C**	**D**	**E**	**F**	**G**	**H**
Tilsvarende timer for flere arbeidsskift	°	8	50	100	250	500	900	1800
RENGJØRING								
Rengjøring av maskin			X					
Rengjøring av skilt og kontrollamper	X							
SMØRING								
Smøring av ledd (1)					X			
Kontroll av hydraulikkoljenivå (1)			X					
Kontroll av oljenivå i reduksjonsgirer på belter			X					
Smøring av utstrekker			X					
Utbytting av hydraulikkolje						X		
Utbytting av olje i beltenes reduksjonsgirer						X		
Smøring av støtteben				X				
Smøring av kjettinger på teleskopiske elementer				X				
Smøring av tårnets rotasjonsenhet					X			
MEKANISK VEDLIKEHOLD								
Utbytting av filterpatroner i trykk (1)					X			
Utbytting av filterpatroner i utladning					X			
Kontroll og spenning av belter	X							
Kontroll av slitasje og justering av glideblokker			X					
Kontroll av batterienes ladetilstand			X					
Kontroll og gjenoppretning av elektrolyttnivået i batteriet								
Kontroll av fastspenning (1)					X			
Generell kontroll av strukturen (2)					X			
ELEKTRISK VEDLIKEHOLD								
Kontroll av endeløp				X				
Kontroll av nødstoppknapper			X					
Utbytting av sikringer	X							

Tegnforklaring:

A - ved behov
B - daglig
C - ukentlig
D - månedlig
E - annenhver måned
F - kvartalsvis
G - halvårig
H - årlig
(1) Etter de 10 første arbeidstimene.
(2) Må kun utføres ved et spesialisert verksted.

M.4. Rengjøring

Etter hver reise og etter hvert inngrep må man utføre en nøye rengjøring av utstyret (ledd, stifter, glideblokker).

Beskytt elektriske bestanddeler og forbindelser på en egnet måte når maskinen vaskes, da direkte vannsprut på elektriske apparater og forbindelser kan forårsake skader.

For å hindre en for tidlig slitasje på pakninger, fjern støv, urensligheter og skitt fra jekkenes stenger med materialer og vaskemidler som ikke ha en slipende effekt.

Vær oppmerksom

Håndter stengene med stor forsiktighet: de kan lett skrapes opp.

- Fjern urensligheter og skitt fra styringene.
- Stålkonstruksjoner som er beskyttet med maling, må vaskes med vann eller ikke slipende vaskemidler.

Man anbefaler å tørke maskinen godt etter hver vask (ved å blåse med trykkluft).

Fare

Det er strengt forbudt å rette vannstråler i øyeblikkelig nærhet av elektriske bestanddeler (esker, elektroventiler, knapper, osv...) og oljeplugger.

M.4.1. Rengjøring av skilt og kontrollamper

Indikasjoner tilhørende styringer, kontrollamper, skilt og særlig piktogram med sikkerhetsinstruksjoner må vaskes så ofte som nødvendig.

Et hvilket som helst skilt eller etikett på maskinen eller dens deler må alltid være leselig og klart å tyde. Hvis man oppdager forfall, vennligst ta kontakt med produsentens reservedelsservice for å bytte dem ut.

M.5. Smøring

Bruk smørepumpen og før inn smørefett gjennom smøreniplene i alle leddpunkt, helt til det renner over og utmattet smøremiddel byttes ut (se M.5.1. "Skjema over smørepunkt").

Start maskinen og la den fungere i et kort øyeblikk, tilstrekkelig for å utføre enkelte bevegelser med de smurte leddene.

M.5.1. Skjema over smørepunkt

Under vises alle smørepunkt på maskinen. Utfør smøringen på alle avmerkede punkter.

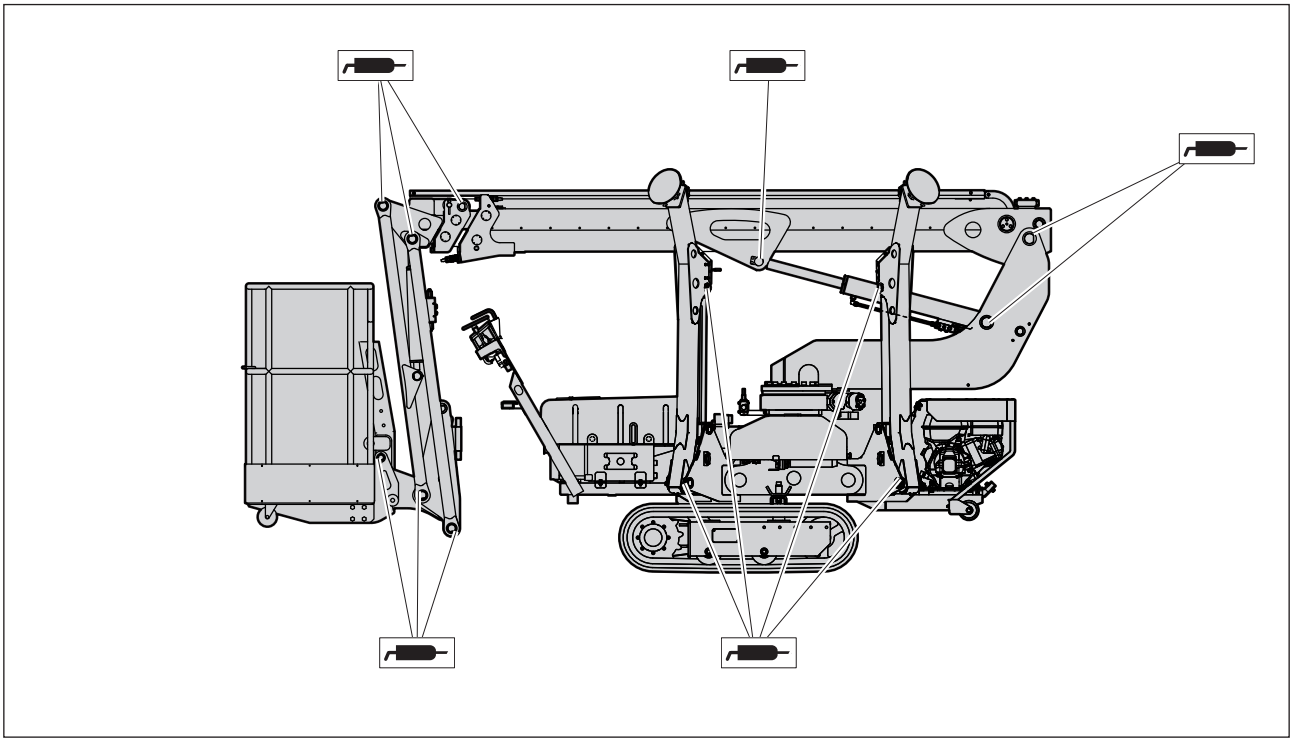

M.6. Smøring

Glatte overflater og tannhjul må først rengjøres for utmattet fett (bruk en spatel) og deretter pensles med nytt fett.

Fjern alltid fett som blir til overs.

Vær oppmerksom

Ødelagte eller tette smørenippler må alltid byttes ut.

Vær oppmerksom

Bruk smørefett med samme egenskaper som dem som er oppført i tilhørende tabell i denne seksjonen.

M.7. Kontroll av nivå og utbytting av hydraulikkolje

M.7.1. Kontroll

Kontrollen må utføres når maskinen er fullstendig lukket.

Verifiser at nivået er riktig direkte på tanken.

Mengden med olje i tanken er riktig hvis nivået kan sees fra indikator **a** og befinner seg mellom min. og maks. på nivåindikator.

M.7.2. Utbytting

Fare

Varm olje. Fare for brannsår.

Vent i noen minutter med stanset maskin og avslått motor før inngrepene utføres.

- Plasser en beholder under tanken, som er stor nok til å romme mengden med olje.
- Ta av den magnetiske tappepluggen **A**.
- Vent til all oljen har rent ut, rengjør og monter plugg **A** tilbake.
- Åpne opp plugg **B** og fyll på med olje til riktig nivå.
- Lukk igjen plugg **B**.

Vær oppmerksom

Bruk hydraulikkolje som har de samme egenskapene.

Vær oppmerksom

Ikke hell olje direkte i tanken uten at den først har blitt filtrert.

Vær oppmerksom

Ikke tøm utmattet olje i naturen. Lever den inn til et returselskap som er godkjent for innsamling og avsetting av brukte oljer.

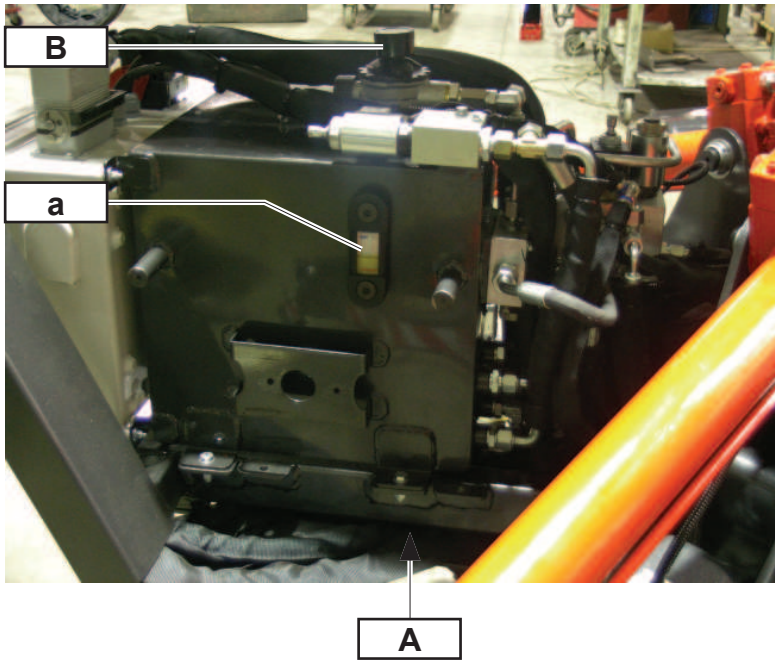

M.8. Kontroll av oljenivå/påfylling/utbytting av olje i beltenes reduksjonsgirer

M.8.1. Kontroll av oljenivå

Beveg på hjulet, plasser de to pluggene som vist i figuren og fjern den øverste: oljen skal renne sakte ut.

M.8.2. Påfylling av olje

Fyll på med olje gjennom pluggen som ble fjernet, helt til det når avmerket nivå.

M.8.3. Utbytting av olje

Beveg på hjulet med de to pluggene, plasser det som vist i figuren og fjern dem begge to:
Vent til all oljen har rent ut.
Fyll på med olje, som forklart under "Påfylling av olje".

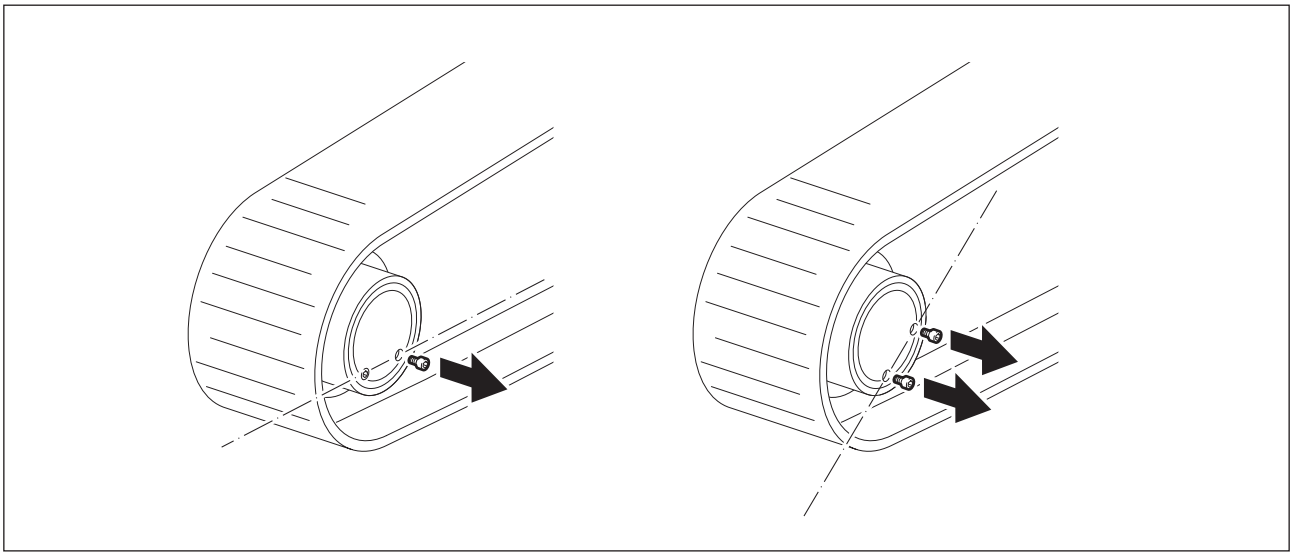

M.9. Smøring av utstrekker

Konfigurer maskinen stabilisert med kranarmen plassert horisontalt og fullstendig utstrakt.
Bruk en plastikkskrape og skrap vekk laget med gammelt fett.
Bruk en pensel og smør på et nytt lag med fett.

Vær oppmerksom

Delene som blir igjen inne i de teleskopiske elementene smøres av fettet som kiler seg inn i de øvre og nedre glideblokkenes uthulninger.

Vær oppmerksom

Bruk smørefett med samme egenskaper som dem som er oppført i tilhørende tabell i denne seksjonen.

Vær oppmerksom

Ikke tøm brukt olje i naturen. Lever den inn til et returselskap som er godkjent for innsamling og avsetting av brukte oljer.

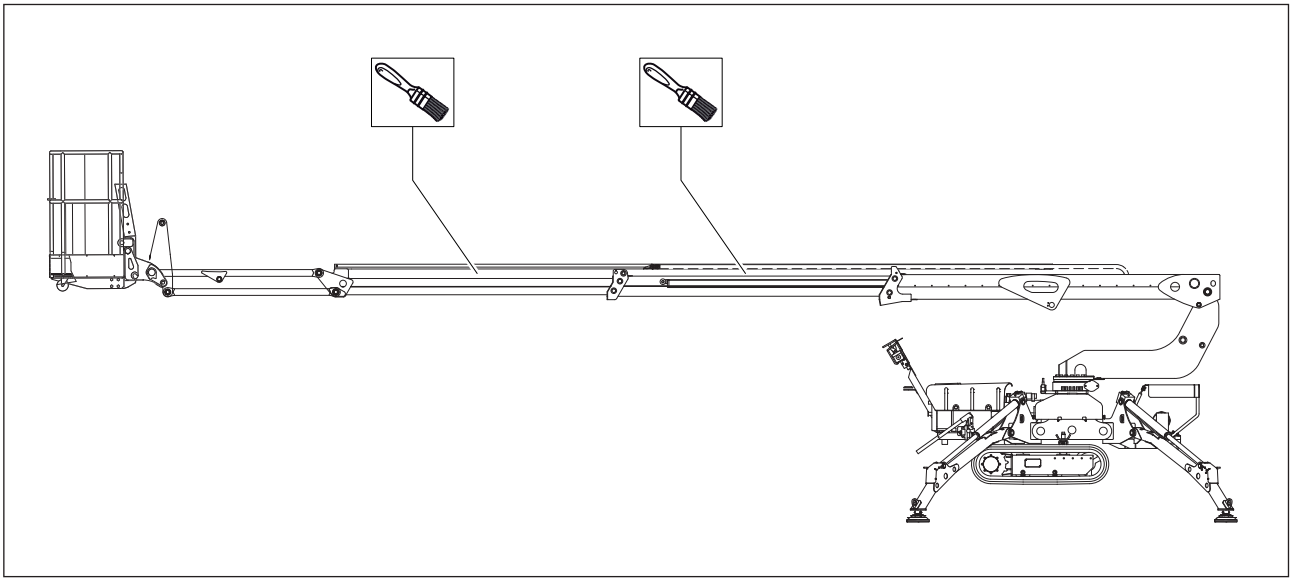

M.10. Tabell over smøremidler

Vær oppmerksom

Alle vedlikeholdsinngrep må utføres med avslått motor og maskin i hvileposisjon.

Vær oppmerksom

Ikke fyll på med olje som er ulik den som anbefales av produsenten.

	Fett	Fett	Hydraulikkolje	
TOTAL	MULTIS EP 2	MULTIS EP 2	AZOLLA ZS 46 ZS 68(*)	
MOBIL	MOBIL GREASE MP	MOBIL GREASE MP	DTE 25	
ESSO	BEACON EP2	BEACON EP2	NUTO H 46 H 68(*)	INVAROL EP 46
AGIP	GR MU EP 2	GR MU EP 2	OSO 46 68(*)	ARNICA 46
IP	ATHESIA EP2	ATHESIA EP2	HYDRUS 46 68(*)	
BP	ENER-GREASE LR MP	ENER-GREASE LR MP	HENERGOL HL 80	

(*) for varme klima.

M.11. Utbytting av filterpatroner i trykk

Det hydrauliske filteret **a** er utstyrt med en indikator **b** som signaliserer når det er tilstoppet.
Plasser maskinen i hvileposisjon.

Fare

Slå av maskinen, fjern spenningen fra styringspanelene og forsikre seg om at hydraulikkoljen ikke er varmere enn 40°C.

Bruk den spesielle nøkkelen og skru løs og bytt ut filterpatronene med patroner som har samme filtreringsgrad (20µ).

Vær oppmerksom

Smør pakningen før filteret tilbakemonteres.

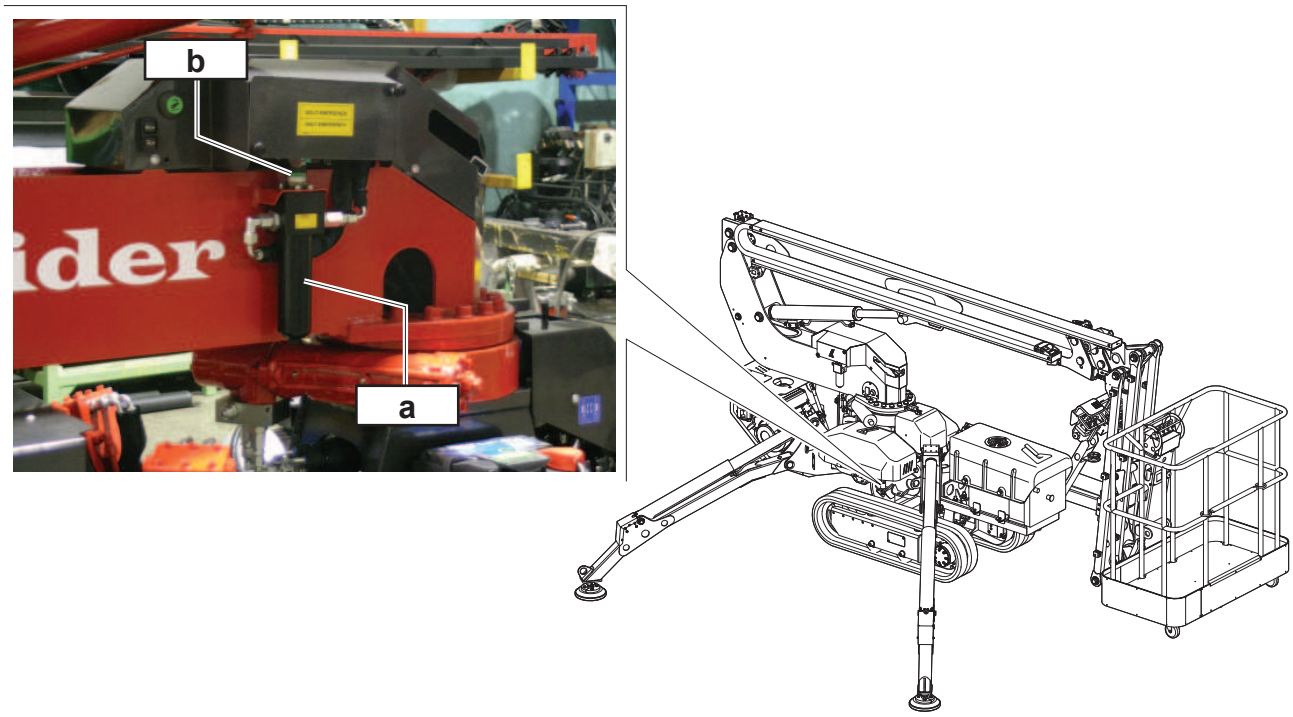

M.11.1. Rengjøring/utbytting av returfilter

Pumpen må være frakoblet under rengjøring og utbytting av filter.
Rengjør sonen i nærheten av filteret før det fjernes.
Bytt ut filterpatronen ved fastsatte tidsrom og uansett når indikator **A** signaliserer at den er tilstoppet.

Vær oppmerksom

Varm olje. Fare for brannsår.

- Skru av filterets lokk **B**.
- Trekk ut filteret og enten rengjør eller bytt det ut med et som har samme filtreringsgrad (20µ).

Vær oppmerksom

Smør og kontroller posisjonen til pakningen mellom lokket og filterbeholderen.

Rengjøring av filter: filteret bør byttes ut, men det kan også rengjøres med trykkluft. Etter utført inngrep må man forsikre seg om at det ikke finnes urensligheter på patronens filtrerende netting. Bytt ut hvis det oppdages skader eller ødeleggelser.

Tilbakemontering: monter bestanddelene tilbake på plass og kontroller at eventuelle pakninger ikke er skadet; bytt dem ut hvis dette er tilfelle.

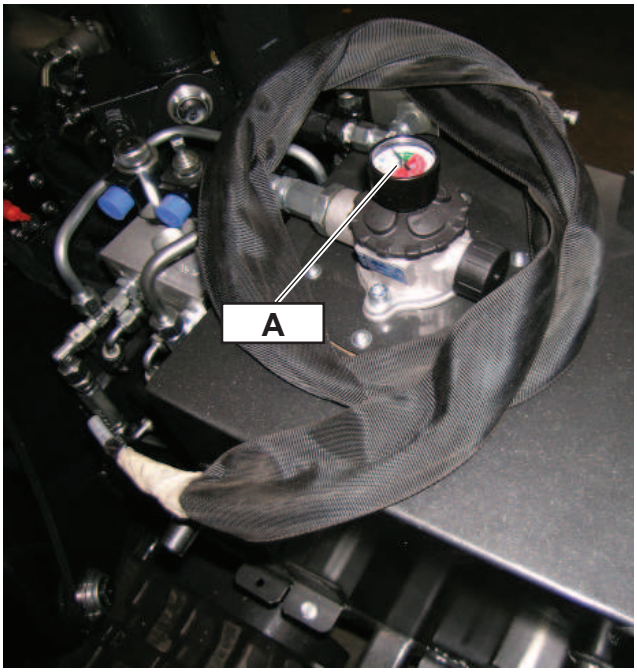

M.12. Kontroll og spenning av belter

Hvis et av beltene er slakke og begynner å banke og bli bråkete, må det spennes.

- Ta vekk inspeksjonsdeksel **E** (et på hver side).
- Før pumpen inn i den ytterste smørenippelen på ventil **F**.
- Pump inn fett helt til beltets bøyning retter seg helt ut.
- Hvis spenningen er overdreven, slakk på ventil **F** slik at mengden med fett som er i overflod kan renne ut.
- Plasser deksel **E** tilbake på plass.

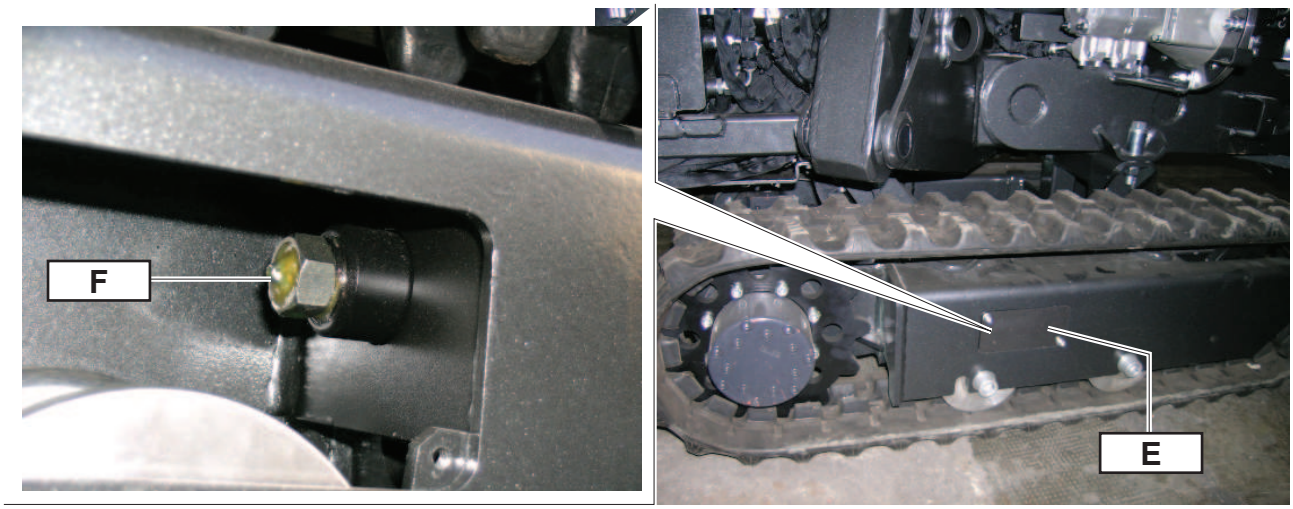

M.13. Kontroll av slitasje og glideblokkenes justeringsinnretninger

Hvis man oppdager en toleranse på mer enn 5 mm mellom en utstrekker og en annen når kranarmen og utstrekkerne er fullstendig tilbaketrukket, må man kontrollere glideblokkenes slitasje.

Vær oppmerksom

Glideblokkene må kun byttes ut på et autorisert verksted.

Kontroller utstrekkerens sentrering og grip eventuelt inn på justeringsinnretningene **A**: skru justeringsinnretningen løs eller fast for å nærme eller fjerne utstrekkeren fra veggen.

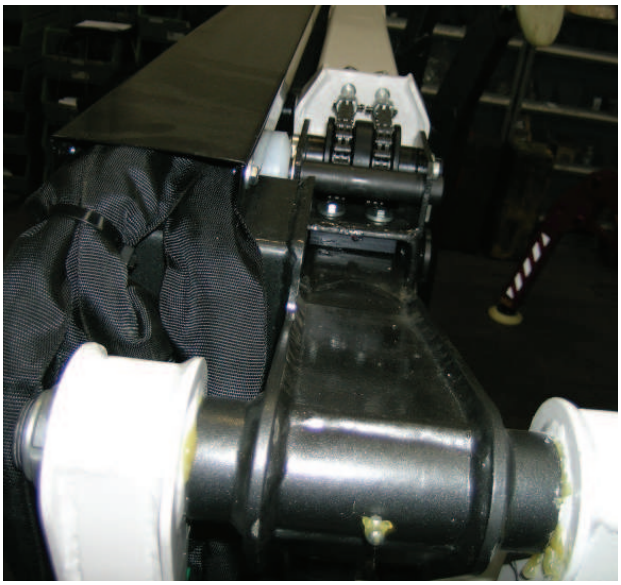

Vær oppmerksom

Kontroller spenningen på de teleskopiske elementenes kjettinger i utgang regelmessig.

Plasser utstrekkeren ved maksimal åpning.

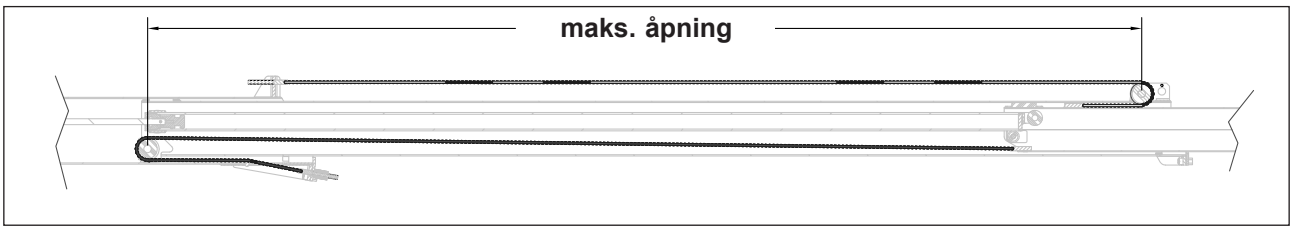

Trekk den tilbake med cirka 100 mm og verifiser kjettingens pil, som ikke må overgå 10 mm.

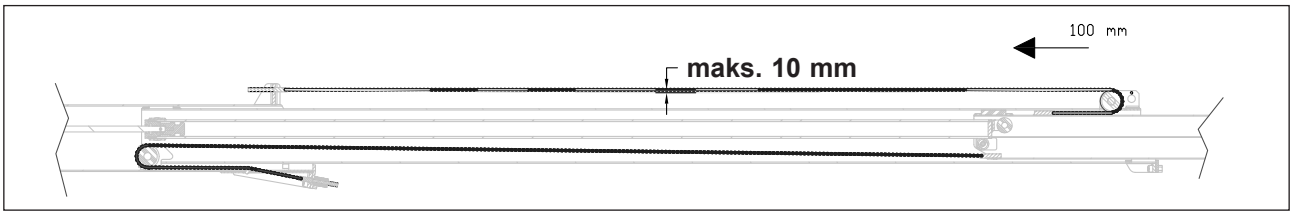

I motsatt tilfelle, ta kontakt med et autorisert vedlikeholdssenter.

M.14. Kontroll og gjenoppretning av elektrolyttnivået i batteriet

Fare

Batteriet inneholder elektrolytt basert på svovelsyre, som kan forårsake alvorlige brannskader og produsere eksplosiv gass.

Unngå kontakt med hud, øyner og klær.

Fare

Hold frie flammer og sigaretter på avstand.

Ikke forårsak gnister med de elektriske kablenes klemmer.

Sørg for at lokalet hvor batteriet lades opp og håndteres luftes godt ut.

- Skru av vernedekselet.
- Kobl i fra batteriet.
- Åpne opp deksel **A**.
- Ta vekk begge elementenes plugger og forsikre seg om at elektrolyttnivået berører enden av de spesielle kontrollinnstikkerne, hvis de finnes.
- Hvis innstikkerne ikke finnes, må man kontrollere at elektrolyttnivået overgår platenes øverste kant med minst 10/15 mm.
- Fyll på med nødvendig mengde destillert vann, ved hjelp av tilhørende måleglass.
- Skru pluggene godt fast.

Vær oppmerksom

Kontroller alltid at ventilpluggene er riktig plassert og godt festet.

Batteri med lavt vedlikehold har ikke samme inngrepsforfall som tradisjonelle batteri.

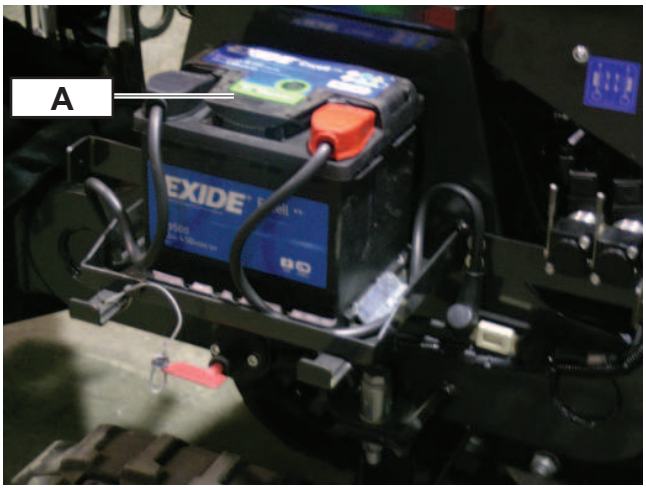

M.15. Kontroll av fastspenning

1. Skruemuttere på støtteben og ledd.
2. Skruer på beltenes reduksjonsgirer.
3. Skruer på aksiallager.
4. Sperreskruer på elektrisk pumpe (optional).

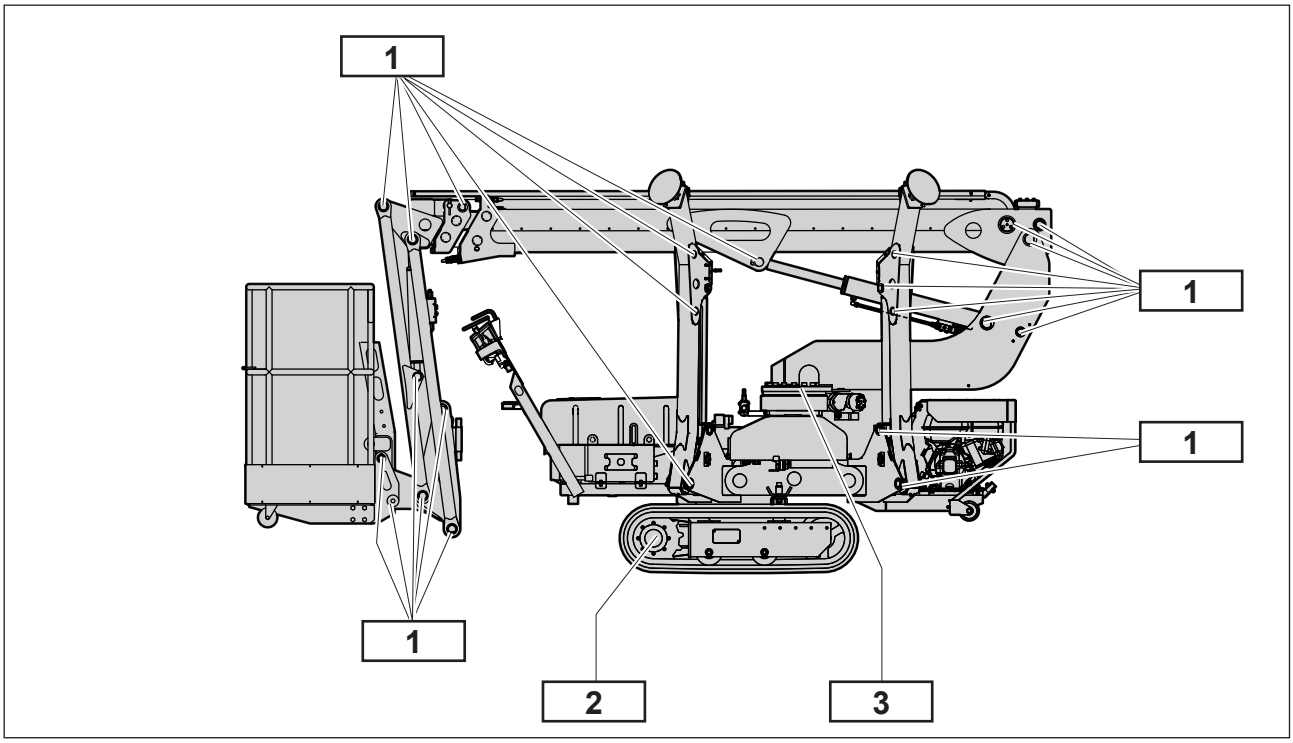

M.16. Skruenes fastspenning

Alle skruer må alltid spennes fast med en dreiemomentnøkkel.

En overdreven fastspenning av skruene kan føre til at de ødelegges, mens en for slakk fastspenning kan forhindre funksjonen.

På grunnlag av diameter og klasse, har hver skrue sin egen spesifikke verdi for dreiemomentnøkkelens justering.

Hvis det finnes flere skruer for samme bestanddel (f.eks. aksiallager, plater, reduksjonsgirer) må de spennes fast to og to om gangen i et sikksakk mønster.

Under følger en tabell med hvilke verdier som må brukes.

M.16.1. Tabell for fastspenning

Hvis det dreier seg om en serie med smurte skruer, må man anvende 60 % av dreiemomentets verdi, mens hvis det dreier seg om skruer uten smøring, må man anvende 70 % av verdien som er oppført i tabellen.

Forspenning og dreiemoment for skruer med stor avstand mellom iso-gjengene

Nominell diameter for skruer	Maks forspenning (kg.)				Maks moment (kgm.)			
	6,6	8,8	10,9	12,9	6,6	8,8	10,9	12,9
	6 D	8 G	10 K	12 K	6 D	8 G	10 K	12 K
M 4x0,7	222	394	554	665	0,17	0,31	0,43	0,52
M 5x0,8	357	635	895	1070	0,33	0,60	0,84	1,01
M 6x1	507	902	1270	1520	0,58	1,03	1,46	1,75
M 7x1	728	1300	1820	2180	0,94	1,69	2,36	2,83
M 8x1,25	920	1640	2310	2770	1,39	2,48	3,49	4,19
M 9x1,25	1210	2160	3050	3630	2,05	3,67	5,18	6,17
M 10x1,5	1480	2600	3660	4380	2,83	4,97	7,00	8,37
M 12x1,75	2120	3780	5320	6380	4,74	8,46	11,90	14,30
M 14x2	2890	5160	7250	8700	7,54	13,46	18,92	22,70
M 16x2	3950	7020	9900	11900	11,50	20,40	28,80	34,60
M 18x2,5	4840	8600	12100	14500	16,00	28,40	40,00	48,00
M 20x2,5	6160	11000	15450	18500	22,20	39,60	55,60	66,60
M 22x2,5	7630	13600	19100	22900	30,00	53,00	74,50	90,00
M 24x3	8900	15900	22300	26700	39,00	70,00	98,00	117,00
M 27x3	11500	20600	28900	34700	56,00	101,00	142,00	170,00
M 30x3	14100	25200	35400	42400	77,00	138,00	193,00	232,00

Forspenning og dreiemoment for skruer med liten avstand mellom iso-gjengene

Nominell diameter for skruer	Maks forspenning (kg.)				Maks moment (kgm.)			
	6 D	8 G	10 K	12 K	6 D	8 G	10 K	12 K
	6,6	8,8	10,9	12,9	6,6	8,8	10,9	12,9
M 8x1	995	1750	2470	2960	1,48	2,60	3,70	4,40
M 10x1,25	1540	2740	3860	4630	2,90	5,20	7,30	8,70
M 12x1,25	2420	4140	5800	6980	5,30	9,10	12,80	15,40
M 12x1,5	2220	3960	5570	6680	5,00	8,90	12,50	15,00
M 14x1,5	3150	5600	7880	9450	8,00	14,30	20,00	24,00
M 16x1,5	4200	7500	10500	12600	12,00	21,50	30,00	36,00
M 18x1,5	5430	9700	13600	16300	17,40	31,00	43,00	52,00
M 20x1,5	6900	12100	17150	20600	24,40	43,00	61,00	73,00
M 22x1,5	8400	15000	21000	25200	32,00	57,50	80,50	97,00
M 24x2	9650	17200	24200	29000	41,00	73,50	103,00	124,00
M 27x2	12500	22300	31300	37500	60,00	107,00	150,00	180,00
M 30x2	15700	27800	39200	47000	83,00	147,00	208,00	250,00

Forspenningen er kalkulert til 70 % av minste avkreftende spenning,

Dreiemomentet er kalkulert ved å bruke formel (39) i Junker & Blume veiledningen, og ved å tildele total friksjonskoeffisient μ ges en gjennomsnittlig verdi på μ ges = 0,14.

M.17. Kontroll av sensorer og mikrobrytere

Kontroller at installerte sensorer og mikrobrytere er intakte og at de fungerer.

Simuler et inngrep fra den aktiverte anordningen; alle funksjoner og bevegelser som kontrolleres av anordningen må være blokkert, hvis de likevel aktiveres må man henvende seg til et autorisert verksted for å gjenopprette normale sikkerhetsvilkår.

Sensorer som må kontrolleres beskrives i kapittel "F - Anordninger".

M.18. Kontroll av nødstoppknapper

Kontroller funksjonen for hver enkelte av nødstoppknappene.

Med påslått maskin, trykk ned en rundhodet knapp og prøv å utføre manøvrer.
Manøvrene skal være blokkert; hvis de likevel aktiveres må man slå av maskinen og henvende seg til et autorisert verksted for å gjenopprette normale sikkerhetsvilkår.

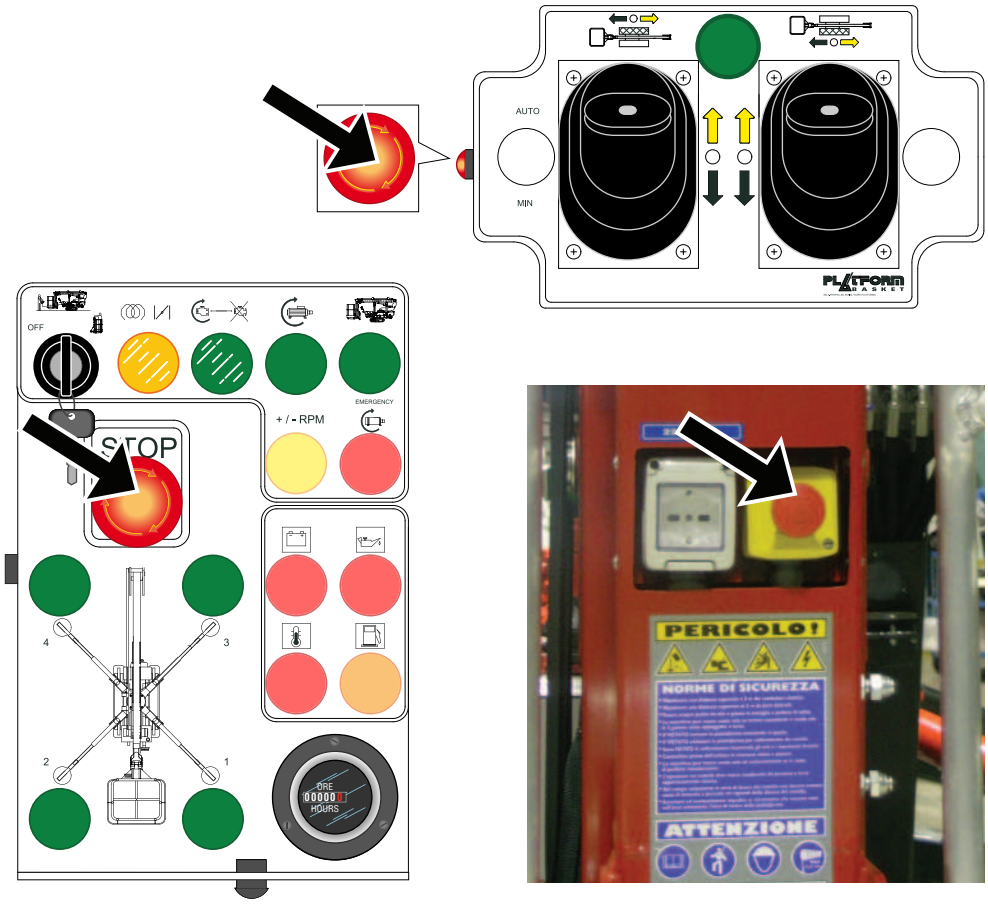

M.19. Elektrisk vedlikehold

Vær oppmerksom

Maskinen må isoleres fra energikilder.

M.19.1 Utbytting av sikringer

For å få tilgang til og bytte ut sikringer på hovedpanelet på bakken, må man:
- Åpne opp luken på det elektriske panelet **A**.
- Ta vekk sikringens baionettfeste og bytte den ut med en som har samme strømstyrke.

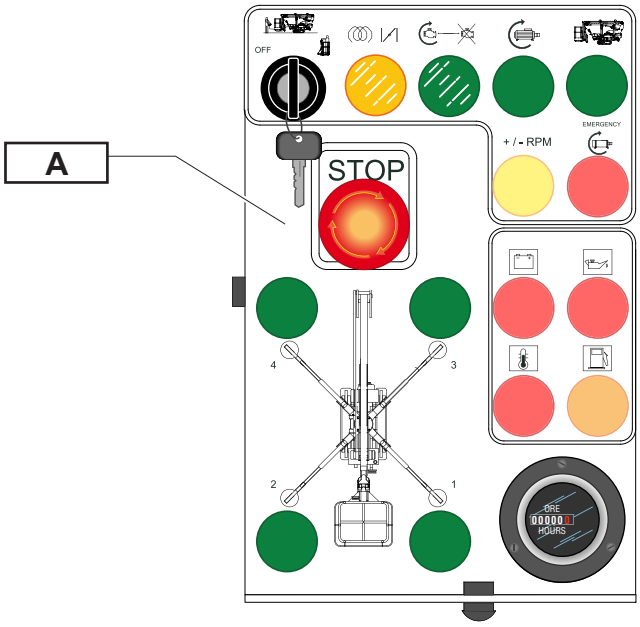

For å få tilgang til og bytte ut startmotorens og den elektriske pumpens (hvis den finnes) sikringer:
- Åpne opp luken på det elektriske panelet **B**.
- Fjern gjeldende sikring og bytt den ut med en som har samme strømstyrke.

Forkortelse	Strømstyrke	Vern
F1P	160	Startmotor
F2P	255	Elektrisk pumpe (hvis den finnes)
FU1	4	Feeder
FU2	4	
FU3	16	Hoved
FU4	16	Batteri

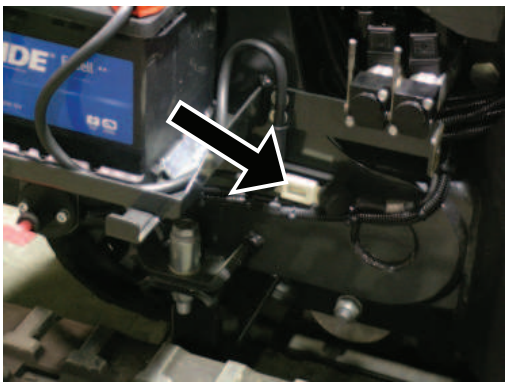

M.20. Forlenget driftstans av maskinen

Hvis maskinen ikke skal anvendes over en lengre periode må man utføre følgende:

- En fullstendig rengjøring.
- Smøring av alle deler i bevegelse.
- Rusthindrende overflatebehandling av alle metalliske deler som ikke er lakkert (anvend MoS2 olje eller spray).
- Dekk til maskinen med en vanntett duk for å beskytte den mot støv og fuktighet.
- Avbryt batterienes strømforsyning gjennom den spesielle batteriskilleren.

Vær oppmerksom

Bytt ut slitte bestanddeler med originale og identiske reservedeler.

Det er forbudt å utføre endringer og bruke ikke originale bestanddeler uten godkjenning.

N.1. Advarsler

Produsentens maskiner har ikke behov for spesielle behandlinger når det gjelder kassering, da mer enn 90 % (i vekt) består av materialer som kan resykleres.

Maskinen må demonteres ved å anvende sikkerhetstiltak som egner seg for logistiske forhold, miljøforhold og selve maskinens slitasje.

Overhold uansett følgende generelle forskrifter:

- Bruk godkjente verneklær og -utstyr (hjelm, vernesko, hansker, eventuelt vernebriller og ansiktsmaske) i overensstemmelse med gjeldende sikkerhetsforskrifter.
- Kobl maskinen fra en hvilken som helst form for energi.
- Kontroller og eventuelt tøm trykket i kretser som befinner seg under trykk.
- Gjør maskinen uvirksom og umulig å anvende ved å ødelegge enkelte av dens nødvendige bestanddeler, transporter den til et sted hvor man er sikker på at den ikke kan gjøres tilgjengelig for noen.
- Bruk egnede løfteinnretninger, som indikert i kapittel "løftesystem" i seksjonen "Transport".
- Demonter maskinen i små grupper som lett kan transporteres.
- Separer ikke forurensende produkter fra forurensende produkter (isolasjonsmaterialer, plastikk, gummi, osv.) når maskinen kasseres.
- Ikke sett fyr på maskinen eller deler av denne da plastikkmaterialenes og lakkens forbrenningsprodukter kan utvikle farlige og forurensende gasser.
- Når det gjelder "Arbeidsmiljøloven" og sikkerhet, må man ta i betraktning det som er oppført i denne veiledningen og spesielt alle avsnitt som er merket med symbolet:

Vær oppmerksom

Man anbefaler at demontering og kassering utføres av faglært og kvalifisert personale, som sitter inne med nødvendig informasjon og som har riktige instrumenter for å utføre jobben.

O.1. Referanseforskrifter

Dette Kontrollregisteret leveres til maskinens bruker, i overensstemmelse med vedlegg 1 i direktiv 89/392/EØF, og endret av direktiv 2006/42/EC.

O.2. Instruksjoner for utfylling

Disse instruksjonene leveres etter de bestemmelser som var gyldige når maskinen ble lagt ut for salg for første gang.

Nye bestemmelser kan tre i kraft og endre på brukers forpliktelser.

Registeret er laget for å skrive ned, etter forelagte skjema, følgende begivenheter under maskinens effektive virksomhet:

- Eierskifte.
- Utbytte av motorer, mekanismer, strukturelle elementer, sikkerhetsanordninger og tilhørende bestanddeler.
- Alvorlige skader og tilhørende reparasjoner.
- Periodisk vedlikehold og kontroller.

Inngrep utført på tilleggsutstyr skal også føres opp i heftet:

Merk

Hvis antall sider i dette registeret ikke er tilstrekkelige, må man legge til flere, utarbeidet på samme måten som dem som alt finnes. Bruker må føre opp maskinens identifikasjonsdata på tilleggssidene.

Følgende sider vil tilsvare en integrerende del av dette registeret.

O.3. Autoriserte personer

Denne dokumentasjonen må utarbeides av apparatets installatør på samme måten som prøvekjøringen må utføres av faglært personale; verifiseringsberegninger (stabilitet, understell, osv.) må utføres av personer som er autorisert av loven.

O.4. Oppbevaring av kontrollregisteret

Dette heftet, som er en viktig sammenfatning av den vertikalt bevegelige arbeidsplattformen og dens innretningers egenskaper og tekniske data, må oppbevares så lenge maskinen er i virksomhet og må følge apparatet under hele dets levetiden, helt til endelig kassering.

I tillegg til kontrollen som ble utført før igangsetting, må man også registrere kontroller som utføres ved jevne mellomrom og i samsvar med loven, samt utførte revisjoner.

Man må også registrere inspeksjoner og eventuelle ekstraordinære kontroller som utføres ved konstruksjonsendringer, strukturelle reparasjoner eller når man endrer type anvendelse i forhold til produsentens bestemmelser.

Heftet må inneholde:

- En kopi av CE-samsvarserklæringen som utstedes av den vertikalt bevegelige arbeidsplattformens produsent.
- CE-samsvarserklæring utstedt av montøren.
- Bruker- og vedlikeholdsveiledning for den vertikalt bevegelige arbeidsplattformen, for tilleggsutstyr og for innretninger.

NÅR DEN VERTIKALT BEVEGELIGE ARBEIDSPLATTFORMEN SETTES I DRIFT MÅ BRUKER MELDE I FRA TIL ARBEIDSTILSYNETS LOKALE AVDELING OM HVOR ANLEGGET ELLER BYGGEPLASSEN BEFINNER SEG.

Dette heftet må alltid fremføres for tekniker som skal utføre ovennevnte og påfølgende kontroller.

O.5. Identifisering av maskinen

Vertikalt bevegelig arbeidsplattform mod.: .....
Serienummer og byggeår: ... .

Produsentens data: **PLATFORM BASKET**
Via Grande, 27
42028 Poviglio (RE) – Italy
Tel: +39 0522967666 - Faks: +39 0522967667

Merk

Når det gjelder alle tekniske data for den vertikalt bevegelige arbeidsplattformen og bruksanvisninger, vennligst referer til "Bruksanvisning" som dette heftet er vedlagt.

- Produsent: .....
- Type: ..... Byggeår: .....
- Dato for idriftsetting: .....
- Fabrikknr.: .....
- "CE"-samsvarserklæring: .....
- Maksimal kapasitet N: ..... (slå opp i arbeidsdiagram)
- Maksimalt moment for løfting kNm: .....
- Hydraulisk utstrekning m: .....
- Driftstrykk bar: .....
- Oljeføring dm^3/60s: .....

INSTALLERTE SIKKERHETSANORDNINGER

JA NEI

☐ ☐ Hydrodrevne sperreventiler

☐ ☐ Momentbegrenser

☐ ☐ Stoppeanordning

☐ ☐ Begrenser for rotasjonsbue

ELEKTRISK UTSTYR

Spenning: . .....volt likestrøm
Vernegrad IP: . .....fuktig og vått miljø

TILLEGGSELEMENTER

- Type: ..... Merke: .....
- Modell: ..... Vekt: .....kg

ROTASJON

☐ tannstang

☐ med stempel satt opp mot hverandre

☐ med hydraulisk motor

STYRINGSENHETER UTSTYRT MED NØDSTOPP

- Posisjon:

☐ tårn

☐ styringer ved bakkenivå

☐ personkurv

☐ radiofjernstyring

☐ kablet fjernstyring

☐ annet

KONTROLL AV STIMULERINGER:

☐ JA

☐ NEI

FUNKSJONSPRØVER

alle maskinens driftsprøver (endeløp, lasteprøver, osv...)

- Eierfirma: .....

- Første installasjonssted: .....

- Produsentfirma: .....

MERK

- Maskin registrert den: .....
- Ved I.S.P.E.S.L. avdeling (Statens institutt for yrkesmessig sikkerhet og helse): .....
- Med tildelelse av matrikkel: .....
- CE-samsvarserklæring nr. ..... av .....

VEDLEGG

- Bruker- og vedlikeholdsveiledning: .....
- Kontrollregister: .....

Sted ..... *Dato* .....

O.6. Utrustningens egenskaper

UTRUSTNING

Olje i hydraulisk system

merke..... type.....gradering .....

Hydraulisk pumpe

merke..... type.....sylindervolum..... cm^3

Omdreininger pr. minutt for motor som hever arbeidsplattformen.....rpm

STØTTEBEN

Maksimalt bakketrykk for fremre støttefot på vertikalt bevegelig arbeidsplattform (med standard plate) daN/cm^2

Maksimalt bakketrykk for bakre støttefot på vertikalt bevegelig arbeidsplattform (med standard plate) daN/cm^2

O.7. Verifisering før idriftsetting:

Denne jobben må utføres når maskinen overtas, når bruker eller en representant for bruker er til stede og før den settes i drift.

IDENTIFIKASJONSDATA

- Skilt med CE-merke utstedt av produsenten og montøren:

☐ Tilstedeværelse ☐ Festing ☐ Leselighet

DOKUMENTER

☐ CE-samsvarserklæring utstedt av produsenten (kopi) - Vedlagt

☐ CE-samsvarserklæring utstedt av montøren (original) - Vedlagt

☐ CE-samsvarserklæring utstedt for tilleggsutstyr (originale/kopier) - Vedlagt

VEILEDNINGER

☐ Bruker- og vedlikeholdsveiledning for vertikalt bevegelig arbeidsplattform - Vedlagt

☐ Bruker- og vedlikeholdsveiledning for tilleggsutstyr - Vedlagt

SKILT / KLISTREMERKER

- Skilt med lasteevne, instruksjoner og advarsler i henhold til bruker- og vedlikeholdsveiledningen:

☐ Tilstedeværelse ☐ Festing ☐ Leselighet

SIKKERHETSANORDNINGER

- Kontroll av riktig funksjon for:

☐ Sperreventiler

☐ Momentbegrenser

☐ Stoppeanordning

☐ Begrenser for rotasjonsbue

☐

FUNKSJONSKONTROLLER

☐ Løft utført med last som avmerket på skiltet

☐ Statisk kontroll av stabilitet i sektorer med økt last i forhold til forskrifter

INSTRUKSJONER

☐ Instruksjoner for bruk av vertikalt bevegelig arbeidsplattform

☐ Instruksjoner for bruk av tilleggsutstyr

☐ Instruksjoner for periodisk vedlikehold

KONKLUSJON

Undertegnede ..... fra firma .....

ansvarlig for kontroller før idriftsetting, erklærer at**DET IKKE BLE** / **BLE** funnet anomalier og at det prøvekjørte apparatet kan etter MD 89/392 **SETTES** / **IKKE SETTES** i drift.

Dato..... *Underskrift*.....

Undertegnede ..... fra firma .....

delegert av bruker, attesterer sin tilstedeværelse når ovennevnte inngrep ble utført og at det **IKKE FINNES** / **FINNES** forbehold mot maskinens idriftsetting.

Dato..... *Underskrift*.....

Inngrep som er oppført på foregående sider ble ikke utført av bruker da han/hun ikke var til stede under leveringen.

Ovennevnte dokumentasjon ble:

- ☐ Levert til person delegert for henting
- ☐ Sendt via rekommandert brev til:.....

Dato..... *Underskrift*.....

O.8. Register for eierskifte

O.8.1. Skjema A: Eiendom

UTLEVERING AV ARBEIDSPLATTFORM TIL FØRSTE EIER

Arbeidsplattform av typen _____

serienummer _____

byggeår _____

som dette Kontrollregisteret tilhører, ble utlevert
av PLATFORM BASKET den _____

til Firma _____

med kontor i _____

etter avtalte vilkår, med de tekniske, dimensionale og funksjonelle egenskaper som spesifiseres i denne bruksanvisningen og i det kortfattede innholdet i dette Registeret.

PLATFORM BASKET

_____

O.8.2. Skjema B: påfølgende eierskifte

PÅFØLGENDE EIERSKIFTE

Dato _____

Eiendomsretten for ARBEIDSPLATTFORM _____

og som denne veiledningen gjelder, er overført til Firma/Selskap:

_____

_____

_____

_____

Man erklærer herved, ved ovennevnte dato, at tekniske, dimensionale og funksjonelle egenskaper for ARBEIDSPLATTFORMEN beskrevet i denne veiledningen er i overensstemmelse med de opprinnelige og at eventuelle endringer er oppført i dette Registeret.

Selger	Kjøper
_____	_____

PÅFØLGENDE EIERSKIFTE

Dato _____

Eiendomsretten for ARBEIDSPLATTFORM _____

og som denne veiledningen gjelder, er overført til Firma/Selskap:

_____

_____

_____

_____

Man erklærer herved, ved ovennevnte dato, at tekniske, dimensionale og funksjonelle egenskaper for ARBEIDSPLATTFORMEN beskrevet i denne veiledningen er i overensstemmelse med de opprinnelige og at eventuelle endringer er oppført i dette Registeret.

Selger	Kjøper
_____	_____

PÅFØLGENDE EIERSKIFTE

Dato _____

Eiendomsretten for ARBEIDSPLATTFORM _____

og som denne veiledningen gjelder, er overført til Firma/Selskap:

_____

_____

_____

_____

Man erklærer herved, ved ovennevnte dato, at tekniske, dimensionale og funksjonelle egenskaper for ARBEIDSPLATTFORMEN beskrevet i denne veiledningen er i overensstemmelse med de opprinnelige og at eventuelle endringer er oppført i dette Registeret.

Selger	Kjøper
_____	_____

PÅFØLGENDE EIERSKIFTE

Dato _____

Eiendomsretten for ARBEIDSPLATTFORM _____

og som denne veiledningen gjelder, er overført til Firma/Selskap:

_____

_____

_____

_____

Man erklærer herved, ved ovennevnte dato, at tekniske, dimensionale og funksjonelle egenskaper for ARBEIDSPLATTFORMEN beskrevet i denne veiledningen er i overensstemmelse med de opprinnelige og at eventuelle endringer er oppført i dette Registeret.

Selger	Kjøper
_____	_____

O.9. Vedlikeholdsregister

O.9.1. Skjema for utbytting av maskindeler

SKJEMA FOR UTBYTTING AV ELEMENT

Utbytting av: _____

Dato _____

Fabr. nr. _____ Produsent _____

Egenskaper _____

Byttet ut med: _____

Fabr. nr. _____ Produsent _____

Egenskaper _____

Motiv for utbytting _____

_____

Ansvarlig for Firma som utførte utbyttingen _____

Bruker _____

SKJEMA FOR UTBYTTING AV ELEMENT

Utbytting av: _____

Dato _____

Fabr. nr. _____ Produsent _____

Egenskaper _____

Byttet ut med: _____

Fabr. nr. _____ Produsent _____

Egenskaper _____

Motiv for utbytting _____

_____

Ansvarlig for Firma som utførte utbyttingen _____

Bruker _____

SKJEMA FOR UTBYTTING AV ELEMENT

Utbytting av: _____

Dato _____

Fabr. nr. _____ Produsent _____

Egenskaper _____

Byttet ut med: _____

Fabr. nr. _____ Produsent _____

Egenskaper _____

Motiv for utbytting _____

_____

Ansvarlig for Firma som utførte utbyttingen _____

Bruker _____

SKJEMA FOR UTBYTTING AV ELEMENT

Utbytting av: _____

Dato _____

Fabr. nr. _____ Produsent _____

Egenskaper _____

Byttet ut med: _____

Fabr. nr. _____ Produsent _____

Egenskaper _____

Motiv for utbytting _____

_____

Ansvarlig for Firma som utførte utbyttingen _____

Bruker _____

SKJEMA FOR UTBYTTING AV MEKANISMER

Dato _____

Beskrivelse av elementet _____

Produsent _____ Levert av _____

Motiv for utbytting _____

_____

Ansvarlig for Firma som utførte utbyttingen _____

Bruker _____

SKJEMA FOR UTBYTTING AV MEKANISMER

Dato _____

Beskrivelse av elementet _____

Produsent _____ Levert av _____

Motiv for utbytting _____

_____

Ansvarlig for Firma som utførte utbyttingen _____

Bruker _____

SKJEMA FOR UTBYTTING AV MEKANISMER

Dato _____

Beskrivelse av elementet _____

Produsent _____ Levert av _____

Motiv for utbytting _____

_____

Ansvarlig for Firma som utførte utbyttingen _____

Bruker _____

SKJEMA FOR UTBYTTING AV MEKANISMER

Dato _____

Beskrivelse av elementet _____

Produsent _____ Levert av _____

Motiv for utbytting _____

_____

Ansvarlig for Firma som utførte utbyttingen _____

Bruker _____

SKJEMA FOR UTBYTTING AV STRUKTURELLE ELEMENTER

Dato _____

Beskrivelse av elementet _____

Produsent _____ Levert av _____

Motiv for utbytting _____

_____

Ansvarlig for Firma som utførte utbyttingen _____

Bruker _____

SKJEMA FOR UTBYTTING AV STRUKTURELLE ELEMENTER

Dato _____

Beskrivelse av elementet _____

Produsent _____ Levert av _____

Motiv for utbytting _____

_____

Ansvarlig for Firma som utførte utbyttingen _____

Bruker _____

SKJEMA FOR UTBYTTING AV STRUKTURELLE ELEMENTER

Dato _____

Beskrivelse av elementet _____

Produsent _____ Levert av _____

Motiv for utbytting _____

_____

Ansvarlig for Firma som utførte utbyttingen _____

Bruker _____

SKJEMA FOR UTBYTTING AV STRUKTURELLE ELEMENTER

Dato _____

Beskrivelse av elementet _____

Produsent _____ Levert av _____

Motiv for utbytting _____

_____

Ansvarlig for Firma som utførte utbyttingen _____

Bruker _____

SKJEMA FOR UTBYTTING AV HYDRAULISKE BESTANDDELER

Dato _____

Beskrivelse av elementet _____

Produsent _____ Levert av _____

Motiv for utbytting _____

_____

Ansvarlig for Firma som utførte utbyttingen _____

Bruker _____

SKJEMA FOR UTBYTTING AV HYDRAULISKE BESTANDDELER

Dato _____

Beskrivelse av elementet _____

Produsent _____ Levert av _____

Motiv for utbytting _____

_____

Ansvarlig for Firma som utførte utbyttingen _____

Bruker _____

SKJEMA FOR UTBYTTING AV HYDRAULISKE BESTANDDELER

Dato _____

Beskrivelse av elementet _____

Produsent _____ Levert av _____

Motiv for utbytting _____

_____

Ansvarlig for Firma som utførte utbyttingen _____

Bruker _____

SKJEMA FOR UTBYTTING AV HYDRAULISKE BESTANDDELER

Dato _____

Beskrivelse av elementet _____

Produsent _____ Levert av _____

Motiv for utbytting _____

_____

Ansvarlig for Firma som utførte utbyttingen _____

Bruker _____

SKJEMA FOR UTBYTTING AV ELEKTRISKE BESTANDDELER

Dato _____

Beskrivelse av elementet _____

Produsent _____ Levert av _____

Motiv for utbytting _____

_____

Ansvarlig for Firma som utførte utbyttingen _____

Bruker _____

SKJEMA FOR UTBYTTING AV ELEKTRISKE BESTANDDELER

Dato _____

Beskrivelse av elementet _____

Produsent _____ Levert av _____

Motiv for utbytting _____

_____

Ansvarlig for Firma som utførte utbyttingen _____

Bruker _____

SKJEMA FOR UTBYTTING AV ELEKTRISKE BESTANDDELER

Dato _____

Beskrivelse av elementet _____

Produsent _____ Levert av _____

Motiv for utbytting _____

_____

Ansvarlig for Firma som utførte utbyttingen _____

Bruker _____

SKJEMA FOR UTBYTTING AV ELEKTRISKE BESTANDDELER

Dato _____

Beskrivelse av elementet _____

Produsent _____ Levert av _____

Motiv for utbytting _____

_____

Ansvarlig for Firma som utførte utbyttingen _____

Bruker _____

SKJEMA FOR UTBYTTING AV SIKKERHETSANORDNINGER

Dato _____

Beskrivelse av elementet _____

Produsent _____ Levert av _____

Motiv for utbytting _____

_____

Ansvarlig for Firma som utførte utbyttingen _____

Bruker _____

SKJEMA FOR UTBYTTING AV SIKKERHETSANORDNINGER

Dato _____

Beskrivelse av elementet _____

Produsent _____ Levert av _____

Motiv for utbytting _____

_____

Ansvarlig for Firma som utførte utbyttingen _____

Bruker _____

SKJEMA FOR UTBYTTING AV SIKKERHETSANORDNINGER

Dato _____

Beskrivelse av elementet _____

Produsent _____ Levert av _____

Motiv for utbytting _____

_____

Ansvarlig for Firma som utførte utbyttingen _____

Bruker _____

SKJEMA FOR UTBYTTING AV SIKKERHETSANORDNINGER

Dato _____

Beskrivelse av elementet _____

Produsent _____ Levert av _____

Motiv for utbytting _____

_____

Ansvarlig for Firma som utførte utbyttingen _____

Bruker _____

ALVORLIGE SKADER

Dato _____

Beskrivelse av elementet _____

Produsent _____ Levert av _____

Motiv for utbytting _____

_____

Ansvarlig for Firma som utførte utbyttingen _____

Bruker _____

ALVORLIGE SKADER

Dato _____

Beskrivelse av elementet _____

Produsent _____ Levert av _____

Motiv for utbytting _____

_____

Ansvarlig for Firma som utførte utbyttingen _____

Bruker _____

ALVORLIGE SKADER

Dato _____

Beskrivelse av elementet _____

Produsent _____ Levert av _____

Motiv for utbytting _____

_____

Ansvarlig for Firma som utførte utbyttingen _____

Bruker _____

ALVORLIGE SKADER

Dato _____

Beskrivelse av elementet _____

Produsent _____ Levert av _____

Motiv for utbytting _____

_____

Ansvarlig for Firma som utførte utbyttingen _____

Bruker _____

O.10. Periodiske kontroller

Bruker er forpliktet til å overholde vedlikeholdsprogrammet og å utføre de kontroller som beskrives i denne bruksanvisningen.

På de neste sidene må maskinansvarlig føre opp alle kontroller og alt vedlikehold for periodiske inspeksjoner på den vertikalt bevegelige arbeidsplattformen.

Kontrollen må utføres i forhold til maskinens arbeidsintensitet og spesielle arbeidsmiljø.

Alle ordinære og ekstraordinære vedlikehold må føres inn i kontrollskjema som følger, med spesifisering av utført inngrep, dato, arbeidstimer og hvem som utført inngrepet (operatør, spesialisert verksted, produsenten).

Den vertikalt bevegelige arbeidsplattformen må kontrolleres av et autorisert verksted minst en gang i året.

I betraktning av at selger ikke kjenner til maskinens effektive bruk og dermed ikke kan garantere at følgende bruk er egnet, faller ansvaret for en riktig anvendelse av den vertikalt bevegelige arbeidsplattformen ene og alene på endelig bruker, som uansett må anvende maskinen innenfor de bruksområder som er oppført i bruker- og vedlikeholdsveiledningen.

Når det gjelder vedlikeholdsinngrep, vennligst referer til den vertikalt bevegelige arbeidsplattformen og tilleggsutstyrets bruker- og vedlikeholdsveiledninger.

O.10.1. Årlige inspeksjoner

For å garantere en sikker drift av den vertikalt beveglige arbeidsplattformen, må riktige vilkår for arbeid og funksjoner opprettholdes. Det er derfor nødvendig å utføre en regelmessig kontroll på alle vertikalt bevegelige arbeidsplattformer ved hjelp av inspeksjoner. På denne måten får man muligheten til å oppdage og rette på eventuelle avvik fra sikre vilkår. Inspeksjoner må predisponeres av bruker.

O.10.2. Inspeksjoner før bruk

Operatøren må alltid kontrollere den vertikalt bevegelige arbeidsplattformen før bruk.

O.10.3. Tidsrom mellom inspeksjoner

Hvordan og når inspeksjoner skal utføres avhenger av driftsvilkår, arbeidsplass og hvor lenge den vertikalt bevegelige arbeidsplattformen har vært i drift, men må uansett utføres minst en gang i året.

O.10.4. Vedlikeholdsskjema

Bruker er forpliktet til å overholde vedlikeholdsprogrammet og å utføre de kontroller som beskrives i denne bruksanvisningen.

Arbeidstimer	Dato	Element	Beskrivelse av inngrep	Underskrift

Arbeidstimer	Dato	Element	Beskrivelse av inngrep	Underskrift

Arbeidstimer	Dato	Element	Beskrivelse av inngrep	Underskrift

Arbeidstimer	Dato	Element	Beskrivelse av inngrep	Underskrift

ÅRLIG

☐ ***TYPESKILT*** ☐ ***BLYSEGL***

☐ ***SKILT MED LASTEEVNE***

☐ ***RENGJØRING***

☐ ***FUNKSJONSPRØVER UTEN LAST***

ROTASJONSENHET
(Tannstangens feste, aksiallager)
☐ smøring ☐ slitasje, spillerom ☐ deformasjon

ROTASJONSENHET
☐ lekkasje ☐ deformasjon ☐ utbytting av rørsystem

STØTTEBEN
(Hydrauliske sylingdrer, støtteplate, sikkerhetslåser, slanger)
☐ smøring av sideutstr. ☐ lekkasje ☐ slitasje, spillerom ☐ utbytting av rørsystem

TÅRN
(Hovedkranarmens feste, sylinderfeste, stifter, lager)
☐ smøring ☐ slitasje, spillerom ☐ deformasjon

KRANARM
(Lager, sylinderfeste)
☐ smøring ☐ slitasje, spillerom ☐ deformasjon

JEKK FOR HEVING AV KRANARM
(Kappe, stang, pakninger, rørsystem)
☐ lekkasje ☐ forkromming stenger ☐ deformasjon ☐ utbytting av rørsystem

KRANARM UTSTREKKERE
(Glideblokker, sylinderfeste)
☐ smøring ☐ slitasje, spillerom ☐ deformasjon

STANG
☐ smøring ☐ slitasje, spillerom ☐ deformasjon

JEKK STANG
(Kappe, stang, pakninger, rørsystem)
☐ lekkasje ☐ forkromming stenger ☐ deformasjon ☐ utbytting av rørsystem

VENTILER

(Ventilhoveddel, tetningsmekanismen og dens pakninger, avtrekksventil, tilbakeslagsventil, styrespaker, gafler, ledd, bolter, tilleggsutstyr, forsegling)

☐ trykkontroll ☐ lekkasje ☐ deformasjon ☐ utbytting av ventiler

OLJEHYDRAULISK SYSTEM

(Ekstraventiler, opprullere, ekstra rørsystem)

☐ trykkontroll ☐ lekkasje ☐ deformasjon ☐ utbytting av rørsystem

FØRERPLASSER

(Rammens struktur, sikkerhetslåser)

☐ verifisering av tilgang ☐ slitasje, spillerom ☐ deformasjon

(RADIO)FJERNSTYRING

☐ test

Diverse: .....
.....
.....

Observasjoner og bemerkninger: .....
.....
.....

Dato.....

Autorisert verksted *Maskinansvarlig*

....

O.11. Skjema for periodiske kontroller

Fabrikknummer..... Periodiske kontroller TABELL nr. .....

Observasjoner: .....
.....
.....

Kontroll utført av (navn og firma): .....
.....
.....

Periodisk kontroll **er** / **er ikke** utført.
Det ble / **det ble ikke** oppdaget mangler: slå opp i sikkerhetskontrollens resultat (*)
.....
.....

Tab. Nr. (**).....

Dato..... *Underskrift*.....

Periodisk kontroll **er** / **er ikke** utført.
Det ble / **det ble ikke** oppdaget mangler: slå opp i sikkerhetskontrollens resultat (*)
.....
.....

Tab. Nr. (**).....

Dato..... *Underskrift*.....

Periodisk kontroll **er** / **er ikke** utført.
Det ble / **det ble ikke** oppdaget mangler: slå opp i sikkerhetskontrollens resultat (*)
.....
.....

Tab. Nr. (**).....

Dato..... *Underskrift*.....

Periodisk kontroll **er** / **er ikke** utført.
Det ble / **det ble ikke** oppdaget mangler: slå opp i sikkerhetskontrollens resultat (*)
.....
.....

Tab. Nr. (**).....

Dato..... *Underskrift*.....

(*) Stryk det som ikke er av interesse.
(**) Overfør inngrepsnummer fra tabellen med periodisk ordinært/ekstraordinært vedlikehold

Periodisk kontroll **er** / **er ikke** utført.
Det ble / **det ble ikke** oppdaget mangler: slå opp i sikkerhetskontrollens resultat (*)
.....
.....
Tab. Nr. (**).....
Dato..... *Underskrift*.....

Periodisk kontroll **er** / **er ikke** utført.
Det ble / **det ble ikke** oppdaget mangler: slå opp i sikkerhetskontrollens resultat (*)
.....
.....
Tab. Nr. (**).....
Dato..... *Underskrift*.....

Periodisk kontroll **er** / **er ikke** utført.
Det ble / **det ble ikke** oppdaget mangler: slå opp i sikkerhetskontrollens resultat (*)
.....
.....
Tab. Nr. (**).....
Dato..... *Underskrift*.....

Periodisk kontroll **er** / **er ikke** utført.
Det ble / **det ble ikke** oppdaget mangler: slå opp i sikkerhetskontrollens resultat (*)
.....
.....
Tab. Nr. (**).....
Dato..... *Underskrift*.....

Periodisk kontroll **er** / **er ikke** utført.
Det ble / **det ble ikke** oppdaget mangler: slå opp i sikkerhetskontrollens resultat (*)
.....
.....
Tab. Nr. (**).....
Dato..... *Underskrift*.....

(*) Stryk det som ikke er av interesse.
(**) Overfør inngrepsnummer fra tabellen med periodisk ordinært/ekstraordinært vedlikehold

P.1. Hydraulisk system

P.2. Elektrisk system

Q.1. Temperaturmåler

I personkurvens støtte finner man temperaturmåleren som kontrollerer lufttemperaturen.

Temperaturmåleren er innstilt med to grenser:

- Når lufttemperaturen kommer ned i -15°C (temperaturen vises på målerens display), advares operatøren med et intermitterende lydsignal. Operatøren må lukke igjen maskinen og den kan ikke anvendes igjen før temperaturen kommer opp i over -15°C.

- Når luftemperaturen kommer ned i -20°C (temperaturen vises på målerens display), blokkers maskinen. I følgende tilfelle er det kun mulig å anvende støttebena og beltene. Maskinen må lukkes ved å følge prosedyren for manøvrering i nødstilstand og kan ikke anvendes igjen før temperaturen har kommet opp i over -15°C.

Q.2. Personkurv med lastecelle

Personkurven er utstyrt med en lastecelle som blokkerer maskinens bevegelser når vekten i personkurven overgår 200 kg, med en tolleranse på + 10%.

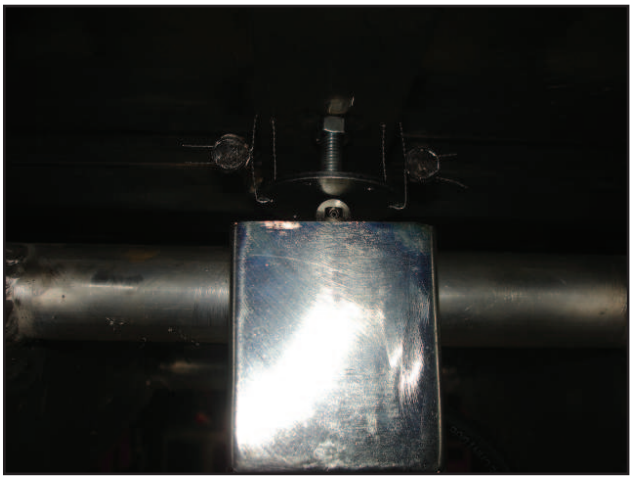

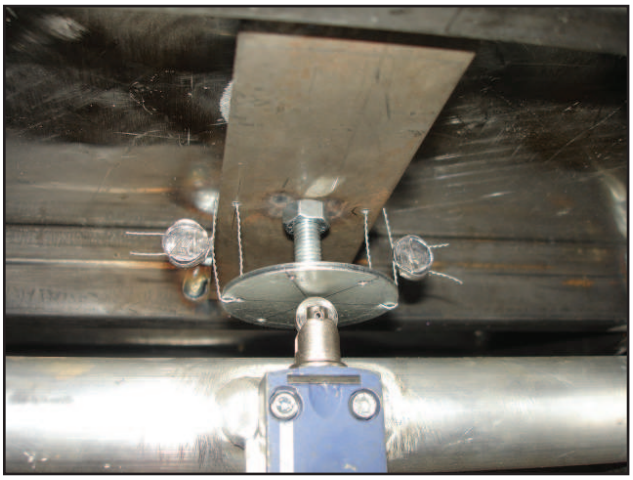

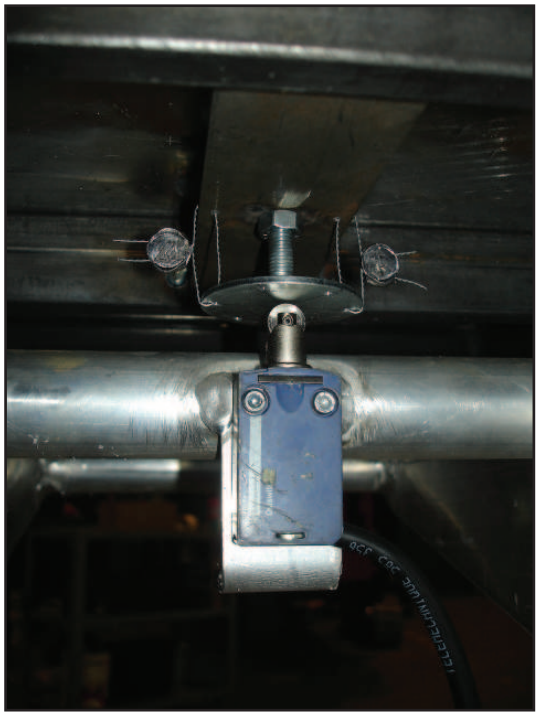

Hvis lastbegrenser i personkurven griper inn, blokkeres alle maskinens bevegelser. For å kunne gjenoppta maskinens normale drift, må man fjerne lasten som er til overmål i personkurven.

Systemet som måler lasten, blyforsegeles av produsenten etter at mikrobryter er justert.

Det er strengt forbudt å bryte opp blyseglene.
Arbeidsplattformen skal IKKE brukes hvis lastecellen er brutt opp og/eller ikke fungerer.
Hvis lastecellen er ødelagt og/eller blyseglene er brutt opp, ta kontakt med et autorisert verksted for reparasjon.

Q.3. Lydsignal

I samme sone hvor kolonnens rotasjonsmotor er plassert, finner man lydsignalet operatøren kan bruke for å signalisere maskinens forflytting; trykk på tilhørende knapp (**SB44**) på panelet i personkurven.

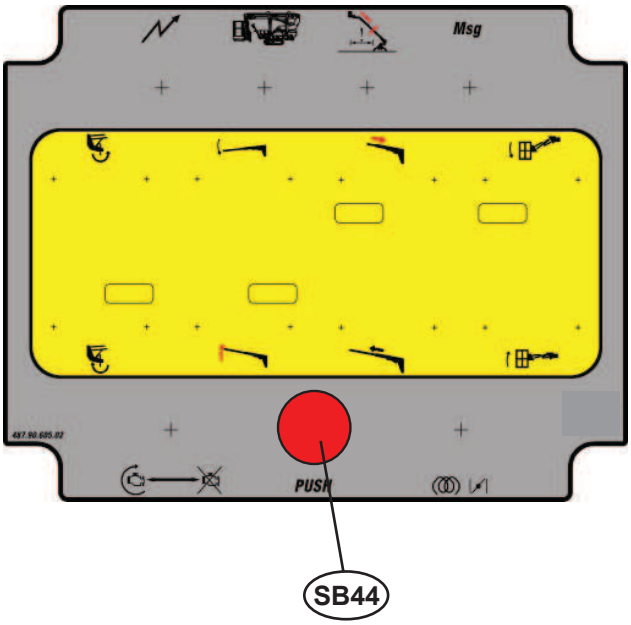

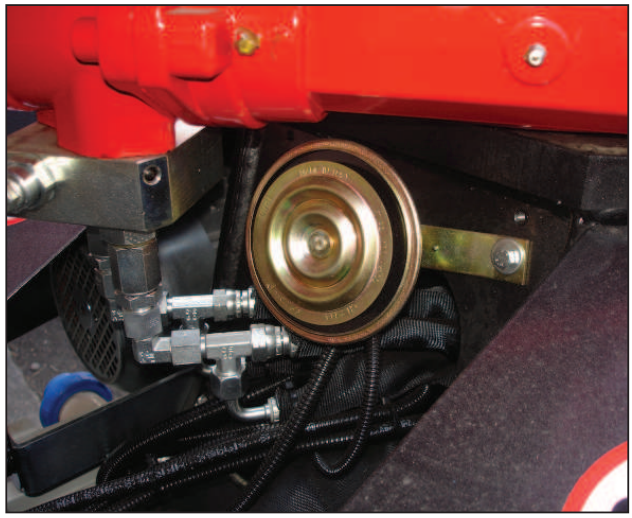

Blank side

PLATFORM BASKET S.R.L.
Via Grande 27, 42028 POVIGLIO (RE)
Tel. 0522/967666 Fax 0522/967667
Cod. Fisc e Part. IVA : 02183010350

ORIGINAL SAMSVARSERKLÆRING

Juridisk person ansvarlig for å utstede det Tekniske Hefte er Teknisk Kontor hos PLATFORM BASKET Srl, maskinens produsent, med hovedkontor i POVIGLIO (RE), Via Grande 27.

Undertegnede, Simona Iraci Tobbi, født i Reggio Emilia 31.07.1982 og bosatt i Cadelbosco Sopra, Via Panini nr. 15, Styreformann i PLATFORM BASKET Srl, med hovedkontor i POVIGLIO (RE), Via Grande 27, og produsent av følgende Maskin:

APPARAT FOR PERSONLØFT MED FARE FOR VERTIKALE FALL PÅ OVER 3 m (Vedl. IV punkt 17 - Direktiv 2006/42/EC).

Betegnelse : A.W.P. Vertikalt bevegelig arbeidsplattform
Maskinens handelsnavn: SPIDER 13.65
Serienr.: PB _____ Byggeår: ____
Forutsett bruksområde: - LØFTING AV PERSONER
- VERTIKALT BEVEGELIG ARBEIDSPLATTFORM

erklærer under eget personlig ansvar at maskinen er i overensstemmelse med:

- Direktiv: 2006/42/EC ; 2004/108/EC ; 2000/14/EC
- Standarder: EN280:2001+A2:2009 ; EN12100-1 :2003, EN12100-2 :2003, EN60204-1:2006

og at hver del av maskinen har gjennomgått CE-typekontrollen, i samsvar med vedl. IV i Direktivet, utført av:

VERICERT srl - Certificazioni e Verifiche – Organismo Notificato n°1878
(Sertifisering og Kontroller - Kontrollorgan nr. 1878)
med hovedkontor i Via Cavina 19 - 48100 RAVENNA - ITALY
som har utstedt KONTROLLSERTIFIKAT AV TYPEN:
1878M170160CT0310 av 29/03/2010

- Maskinen er også i overensstemmelse med vedtakene i direktiv 2000/14/EC tilsluttet dekret Nr. 262 av 04/09/2002
Maskintype: Vertikalt bevegelig arbeidsplattform med motor med intern forbrenning i henhold til definisjon nr. 1 i vedlegg I Art. 13 Dir. 2000/14/EC.
Anvendt prosedyre for vurdering av overensstemmelse: Vedlegg V i Dir 2000/14/EC
Installert nyttestrøm 6 (kW).
Målt lydeffektnivå LWA 101 dB(A) er noen dB lavere en garantert nivå.
Garantert lydeffektnivå LWA 103 dB(A) er verdien oppgitt av AWP.

Poviglio, xx/yy/xyxy

Styreformann

Dette sertifikatet er kun gyldig med stempel
fra Platform Basket Srl.

Simona Iraci Tobbi

Original og riktig utfylt samsvarserklæring leveres sammen med maskinen.

FACSIMILE

PLATFORM BASKET S.R.L.
Via Grande 27, 42028 POVIGLIO (RE)
Tel. 0522/967666 Fax 0522/967667
Cod. Fisc e Part. IVA : 02183010350

ORIGINAL SAMSVARSERKLÆRING

Juridisk person ansvarlig for å utstede det Tekniske Hefte er Teknisk Kontor hos PLATFORM BASKET Srl, maskinens produsent, med hovedkontor i POVIGLIO (RE), Via Grande 27.

Undertegnede, Simona Iraci Tobbi, født i Reggio Emilia 31.07.1982 og bosatt i Cadelbosco Sopra, Via Panini nr. 15, Styreformann i PLATFORM BASKET Srl, med hovedkontor i POVIGLIO (RE), Via Grande 27, og produsent av følgende Maskin:

APPARAT FOR PERSONLØFT MED FARE FOR VERTIKALE FALL PÅ OVER 3 m (Vedl. IV punkt 17 - Direktiv 2006/42/EC).

Betegnelse : A.W.P. Vertikalt bevegelig arbeidsplattform
Maskinens handelsnavn: SPIDER 13.80
Serienr.: PB _____ Byggeår: ____
Forutsett bruksområde: - LØFTING AV PERSONER
- VERTIKALT BEVEGELIG ARBEIDSPLATTFORM

erklærer under eget personlig ansvar at maskinen er i overensstemmelse med:

- Direktiv: 2006/42/EC ; 2004/108/EC ; 2000/14/EC
- Standarder: EN280:2001+A2:2009 ; EN12100-1 :2003, EN12100-2 :2003, EN60204-1:2006

og at hver del av maskinen har gjennomgått CE-typekontrollen, i samsvar med vedl. IV i Direktivet, utført av:

VERICERT srl - Certificazioni e Verifiche – Organismo Notificato n°1878
(Sertifisering og Kontroller - Kontrollorgan nr. 1878)
med hovedkontor i Via Cavina 19 - 48100 RAVENNA - ITALY
som har utstedt KONTROLLSERTIFIKAT AV TYPEN:
1878M170160CT0310 av 29/03/2010

- Maskinen er også i overensstemmelse med vedtakene i direktiv 2000/14/EC tilsluttet dekret Nr. 262 av 04/09/2002
Maskintype: Vertikalt bevegelig arbeidsplattform med motor med intern forbrenning i henhold til definisjon nr. 1 i vedlegg I Art. 13 Dir. 2000/14/EC.
Anvendt prosedyre for vurdering av overensstemmelse: Vedlegg V i Dir 2000/14/EC
Installert nyttestrøm 6 (kW).
Målt lydeffektnivå LWA 101 dB(A) er noen dB lavere en garantert nivå.
Garantert lydeffektnivå LWA 103 dB(A) er verdien oppgitt av AWP.

Styreformann

Poviglio, xx/yy/xyxy

Simona Iraci Tobbi

Dette sertifikatet er kun gyldig med stempel
fra Platform Basket Srl.

Original og riktig utfylt samsvarserklæring leveres sammen med maskinen.

FACSIMILE